cecotec

LISSE KERATIN ESSENCE
LISSE KERATIN ESSENCE CHAMPAGNE
LISSE KERATIN ESSENCE OLIVE
LISSE KERATIN ESSENCE COTTON CANDY

Plancha de pelo/ Hair straightener

Manual de instrucciones
Instruction manual
Manuel d'instructions
Bedienungsanleitung
Manuale di istruzioni
Manual de instruções
Handleiding
Instrukcja obsługi
Návod k použití
Kullanma kılavuzu
Οδηγίες χρήσης
Manual d'instruccions
Használati útmutató
دليل التعليمات

Instrucciones de seguridad 5
Safety instructions 8
Instructions de sécurité 11
Sicherheitshinweise 14
Istruzioni di sicurezza 17
Instruções de segurança 20
Veiligheidsinstructies 23
Instrukcja bezpieczeństwa 26
Bezpečnostní pokyny 29
Güvenlik talimatları 32
Οδηγίες ασφαλείας 35
Instruccions de seguretat 38
Biztonsági utasítások 41
تعليمات السلامة 44

ÍNDICE

1. Piezas y componentes 47
2. Antes de usar 47
3. Funcionamiento 48
4. Limpieza y mantenimiento 49
5. Resolución de problemas 49
6. Especificaciones técnicas 49
7. Reciclaje de aparatos eléctricos y electrónicos 50
8. Garantía y SAT 50
9. Copyright 50
10. Declaración UE de conformidad simplificada 50

INDEX

1. Parts and components 51
2. Before use 51
3. Operation 52
4. Cleaning and maintenance 53
5. Troubleshooting 53
6. Technical specifications 53
7. Disposal of old electrical and electronic appliances 54
8. Technical support and warranty 54
9. Copyright 54
10. Simplified EU Declaration of Conformity 54

SOMMAIRE

1. Pièces et composants 55
2. Avant utilisation 55
3. Fonctionnement 56
4. Nettoyage et entretien 57
5. Résolution de problèmes 57
6. Spécifications techniques 57
7. Recyclage des équipements électriques et électroniques 58
8. Garantie et SAV 58
9. Copyright 58
10. Déclaration de conformité simplifiée de l'UE 58

INHALT

1. Teile und Komponenten 59
2. Vor dem Gebrauch 59
3. Bedienung 60
4. Reinigung und Wartung 61
5. Problembehebung 61
6. Technische Spezifikationen 61
7. Recycling von Elektro- und Elektronikgeräten 62
8. Garantie und Kundendienst 62
9. Copyright 62
10. Vereinfachte EU-Konformitätserklärung 63

INDICE

1. Parti e componenti 64
2. Prima dell'uso 64
3. Funzionamento 64
4. Pulizia e manutenzione 65
5. Risoluzione dei problemi 66
6. Specifiche tecniche 66
7. Riciclaggio di apparecchiature elettriche ed elettroniche 66
8. Garanzia e supporto tecnico 67
9. Copyright 67
10. Dichiarazione di conformità UE semplificata 67

ÍNDICE

1. Peças e componentes 68
2. Antes de usar 68
3. Funcionamento 69
4. Limpeza e manutenção 70
5. Resolução de problemas 70
6. Especificações técnicas 70
7. Reciclagem de aparelhos elétricos e eletrónicos 71
8. Garantia e SAT 71
9. Copyright 71
10.Declaração de conformidade simplificada da UE 71

INHOUD

1. Onderdelen en componenten 72
2. Vóór u het apparaat gebruikt 72
3. Werking 72
4. Schoonmaak en onderhoud 73

5. Probleemoplossing 74
6. Technische specificaties 74
7. Recycling van elektrische en e lektronische apparatuur 74
8. Garantie en technische ondersteuning 75
9. Copyright 75
10. Vereenvoudigde EU-Verklaring van Overeenstemming. 75

SPIS TREŚCI

1. Części i komponenty 76
2. Przed użyciem 76
3. Funkcjonowanie 77
4. Czyszczenie i konserwacja 78
5. Rozwiązywanie problemów 78
6. Dane techniczne 78
7. Recykling urządzeń elektrycznych i elektronicznych 79
8. Gwarancja i Serwis Pomocy Technicznej 79
9. Prawa autorskie 79
10. Uproszczona deklaracja zgodności UE 79

OBSAH

1. Díly a součásti 80
2. Před použitím 80
3. Provoz 81
4. Čištění a údržba 82
5. Řešení problémů 82
6. Technické údaje 82
7. Recyklace elektrických a elektronických zařízení 83
8. Záruka a technický servis 83
9. Copyright 83
10. Zjednodušené EU prohlášení o shodě 83

İÇINDEKILER

1. Parçalar ve bileşenler 84
2. Kullanmadan önce 84
3. Cihazın kullanımı 84
4. Temizlik ve bakım 85
5. Sorun Giderme 86
6. Teknik bilgiler 86
7. Elektrikli ve elektronik ekipmanların geri dönüşümü 86
8. Garanti ve Müşteri hizmetleri 87
9. Telif Hakları 87
10. BASİTLEŞTİRİLMİŞ UYGUNLUK BEYANI 87

ΕΥΡΕΤΗΡΙΟ

1. Μέρη και εξαρτήματα 88
2. Πριν από τη χρήση 88
3. Λειτουργία 89
4. Καθαρισμός και συντήρηση 90
5. Επίλυση προβλημάτων 90
6. Τεχνικές προδιαγραφές 90
7. Ανακύκλωση ηλεκτρικού και ηλεκτρονικού υλικού 91
8. Τεχνική υποστήριξη και εγγύηση 91
9. Copyright 91
10. Απλοποιημένη δήλωση συμμόρφωσης 92

ÍNDEX

1. Peces i components 93
2. Abans de fer servir 93
3. Funcionament 94
4. Neteja i manteniment 95
5. Resolució de problemes 95
6. Especificacions tècniques 95
7. Reciclatge daparells elèctrics i electrònics 96
8. Garantia i SAT 96
9. Copyright 96
10 . Declaració UE de conformitat simplificada 96

TARTALOMJEGYZÉK

1. Alkatrészek és komponensek 97
2. Használat előtt 97
3. Üzemeltetés 98
4. Tisztítás és karbantartás 99
5. Hibaelhárítás 99
6. Műszaki leírás 99
7. Elektromos és elektronikus berendezések újrahasznosítása 100
8. Garancia és Technikai Támogatás 100
9. Copyright 100
10.Egyszerűsített megfelelőségi nyilatkozat 100

فهرس

الأجزاء والمكونات

الشكل 1 101
2. قبل الاستخدام 101
3. العملية 101
4. التنظيف والصيانة 102
5. استكشاف الأخطاء وإصلاحها 103
6. المواصفات الفنية 103
7. إعادة تدوير الأجهزة الكهربائية والإلكترونية 103
8. الضمان وSAT 104
9. حقوق الطبع والنشر 104
10 . إعلان المطابقة المبسط للاتحاد الأوروبي 104

NOTA

EU01_107141_Lisse Keratin Essence
EU01_110363_Lisse Keratin Essence Champagne
EU01_122522_Lisse Keratin Essence Olive
EU01_122523_Lisse Keratin Essence Cotton Candy

ES • La codificación de este manual es genérica y se aplica a todas las variantes de códigos del aparato.

EN • The coding in this manual is generic and applies to all code variants of the appliance.

FR • Le codage figurant dans ce manuel est générique et s'applique à toutes les variantes de code de l'appareil.

DE • Die Codierung in dieser Bedienungsanleitung ist allgemein und gilt für alle Codevarianten des Geräts.

IT • La codifica riportata nel presente manuale è generica e si applica a tutte le varianti di codici dell'apparecchio.

PT • A codificação apresentada neste manual é genérica e aplica-se a todas as variantes de código do aparelho.

NL • De codering in deze handleiding is algemeen en geldt voor alle codevarianten van het apparaat.

PL • Kody podane w niniejszej instrukcji są ogólne i mają zastosowanie do wszystkich wariantów kodowych urządzenia.

CZ • Kódování obsažené v tomto návodu je generické a platí pro všechny kódové varianty spotřebiče.

TR • Bu kılavuzdaki kodlama geneldir ve cihazın tüm kod varyantları için geçerlidir.

GR • Η κωδικοποίηση σε αυτό το εγχειρίδιο είναι γενική και ισχύει για όλες τις παραλλαγές κώδικα της συσκευής.

CAT • La codificació del manual és genèrica i s'aplica a totes les variants de codis de l'aparell.

HU • Ez a kézikönyv egységes kódolást használ, amely az eszköz minden típusára érvényes

عربي • الدليل عام وينطبق على جميع متغيرات التعليمات البرمجية الخاصة بالجهاز.

INSTRUCCIONES DE SEGURIDAD

Lea las siguientes instrucciones atentamente antes de usar el producto. Guarde este manual para futuras referencias o nuevos usuarios.

- Asegúrese de que el voltaje de red coincida con el voltaje especificado en la etiqueta de clasificación del producto y de que el enchufe tenga toma de tierra.
- Este aparato está diseñado exclusivamente para uso doméstico quedando excluido su uso en bares, restaurantes, granjas, hoteles, moteles y oficinas
- Cuando el dispositivo vaya a ser usado en un cuarto de baño, deberá desenchufarlo de la toma de corriente después de utilizarlo ya que la proximidad del agua presenta un riesgo aún cuando el dispositivo esté desconectado.
- Este icono significa que este dispositivo no debe ser utilizado en una bañera, una ducha o un depósito lleno de agua.
- ADVERTENCIA: no utilice este dispositivo cerca de bañeras, duchas, lavabos u otros recipientes que contengan agua.
- Inspeccione el cable de alimentación regularmente en busca de daños visibles. Si el cable presenta daños, debe ser sustituido por el Servicio de Asistencia Técnica Oficial de Cecotec para evitar cualquier tipo de peligro.
- Este símbolo significa: precaución, superficie caliente.
- Este aparato puede ser utilizado por niños a partir de 8 años y personas con capacidades físicas, sensoriales o mentales reducidas o falta de experiencia y conocimiento, si se les ha dado supervisión o instrucción apropiadas respecto al uso del aparato de una manera segura y comprenden los peligros que implica. Los niños no deben jugar con el aparato. La limpieza y el mantenimiento a

realizar por el usuario no deben ser realizados por niños sin supervisión.
- No sumerja el cable, el enchufe ni ninguna otra parte del producto en agua ni en cualquier otro líquido. No exponga las conexiones eléctricas al agua. Asegúrese de que tiene las manos completamente secas antes de tocar el enchufe o encender el producto.
- El dispositivo no debe entrar en contacto con materiales inflamables. Tampoco debe utilizarse cerca de material inflamable.
- Si el cable de alimentación está dañado, debe ser sustituido por el fabricante, por su servicio posventa o por personal cualificado similar con el fin de evitar un peligro.
- Mantenga a los niños alejados del material de embalaje, ya que existe riesgo de asfixia.
- Compruebe frecuentemente que no haya signos de desgaste y que el dispositivo no está dañado. Si el producto muestra signos visibles de daños, contacte inmediatamente con el Servicio de Asistencia Técnica Oficial de Cecotec. No intente reparar el dispositivo por su cuenta.
- En caso de fallo o defecto, apague y desconecte el dispositivo inmediatamente.
- No utilice accesorios ni piezas que no hayan sido proporcionadas por Cecotec.
- No coja el dispositivo por las placas ni cerca de ellas cuando esté encendido. Las placas de la plancha pueden causar quemaduras. Evite el contacto con la piel y los ojos.
- No transporte el dispositivo mientras esté caliente.
- No deje el producto sin supervisión durante el funcionamiento.
- No lo utilice en mascotas ni animales.
- Mantenga el aparato lejos de fuentes de calor.
- Es posible que el dispositivo alcance temperaturas altas

durante su uso, evite el contacto entre el dispositivo y la cara, el cuello y el cuero cabelludo.
- No lo utilice al exterior ni cerca de sprays o aerosoles.
- No cubra el cable ni el aparato durante el funcionamiento. El cable de alimentación no debe entrar en contacto con partes calientes del aparato y no debe introducirse entre las placas de la plancha.
- No enrolle el cable alrededor del aparato.
- No utilice el producto mientras haya utilizado espuma, spray o gel.
- No coloque el aparato directamente sobre superficies sensibles al calor mientras esté conectado a la toma de corriente.
- No utilice el cable para tirar del producto ni para desconectarlo de la toma de corriente.
- Si el aparato cae al agua, desconéctelo inmediatamente. No toque el agua.
- Cuando el aparato esté conectado a la red eléctrica, no lo deje nunca sin vigilancia.
- Coloque siempre el aparato con el soporte, si lo hay, sobre una superficie plana, estable y resistente al calor.
- Los niños deben estar vigilados para que no jueguen con el aparato.
- Mantenga el aparato fuera del alcance de los niños, especialmente durante su uso y enfriamiento.

SAFETY INSTRUCTIONS

Read these instructions thoroughly before using the appliance. Keep this instruction manual for future reference or new users.

- Ensure that the mains voltage matches the voltage specified on the product rating label and that the plug is earthed.
- This appliance is designed for domestic use only and is not intended for bars, restaurants, farmhouses, hotels, motels, and offices
- If the appliance is to be used in a bathroom, it must be unplugged from the wall socket after use, as the proximity to water could be a risk even with the appliance switched off.
- This symbol means that the appliance must not be used in bathtubs, showers, or any other water-filled tank.
- WARNING: do not use the appliance near bathtubs, showers, sinks, or other water-filled containers.
- Check the power cable regularly for visible damage. If the cable is damaged, it must be replaced by the official Cecotec Technical Support Service to avoid any danger.
- This symbol means "caution, hot surface."
- This device can be used by children aged 8 years and above and people with reduced physical, sensory, or mental capabilities or lack of experience and knowledge if they have been given supervision or instruction concerning the use of the device in a safe way and understand the hazards involved. Children must not play with the appliance. Cleaning and user maintenance should not be carried out by unsupervised children.
- Do not immerse the cable, plug, or any other non-removable part of the appliance in water or any other liquid. Do not

expose the electrical connections to water. Make sure your hands are dry before handling the plug or switching on the appliance.

- The appliance must not come into contact with flammable material. Also, it must not be used near flammable material.
- If the power cable is damaged, it must be replaced by the official Cecotec Technical Support Service or similar qualified personnel to avoid risks.
- Keep all packaging materials away from children, as they may create a risk of suffocation.
- This device must be checked frequently for signs of wear or damage. If the appliance shows visible signs of damage, contact the official Cecotec Technical Support Service immediately. Do not attempt to repair the appliance yourself.
- In case of defect or malfunction, turn off and disconnect the appliance immediately.
- Do not use accessories or parts that have not been provided by Cecotec
- Never grasp the appliance by or near the plates when turned on. The heat of the plates may cause serious burns. Avoid contact with the skin and eyes.
- Do not carry the appliance if it is still hot.
- Do not leave the appliance unsupervised during operation.
- Do not use on pets or animals.
- Keep the appliance away from heat sources.
- The appliance may reach high temperatures during use. Avoid contact between the appliance and the face, neck, and scalp.
- Do not use outdoors or near sprays or aerosols.
- Do not cover the cable or the appliance when operating. The power cable must not touch the hot parts of the appliance and must not pass through the plates of the hair straightener.

- Never wind the main cable around the appliance.
- Do not use the appliance if you have applied styling foam, spray, or gel to your hair beforehand.
- Do not place the appliance directly over heat-sensitive surfaces whilst it is on or plugged into a power socket.
- Do not unplug or carry the appliance by the cable.
- If the appliance falls into water, unplug it immediately. Do not reach into the water.
- When the appliance is connected to the mains, do not leave it unattended.
- Always place the appliance with the bracket, if any, on a flat, stable, and heat-resistant surface.
- Children should be supervised to ensure that they do not play with the appliance.
- Keep the appliance out of the reach of children, especially during use and while it is cooling down.

INSTRUCTIONS DE SÉCURITÉ

Veuillez lire les instructions suivantes avec attention avant d'utiliser l'appareil. Gardez bien ce manuel pour de futures références ou pour tout nouvel utilisateur.

- Assurez-vous que le voltage du réseau coïncide avec le voltage spécifié sur l'étiquette de classification de l'appareil et que la prise possède une connexion à terre.
- Cet appareil est conçu pour un usage domestique uniquement et ne doit pas être utilisé dans les bars, restaurants, fermes, hôtels, motels et bureaux
- Lorsque l'appareil doit être utilisé dans une salle de bain, il doit être débranché de la prise après utilisation, car la proximité de l'eau présente un risque même lorsque l'appareil est éteint.
- Cette icône signifie que cet appareil ne doit pas être utilisé dans une baignoire, une douche ou un récipient rempli d'eau.
- AVERTISSEMENT : n'utilisez pas cet appareil près de baignoires, de douches, de lavabos ou d'autres récipients contenant de l'eau.
- Inspectez le câble d'alimentation régulièrement pour rechercher des dommages visibles. Si le câble présente des dommages, il doit être remplacé par le Service d'Assistance Technique officiel de Cecotec pour éviter tout type de danger.
- Ce symbole signifie : attention ! Surface chaude.
- Cet appareil peut être utilisé par des enfants de 8 ans et plus et par des personnes aux capacités physiques, mentales ou sensorielles réduites, ou sans expérience ni connaissances s'ils sont surveillés et/ou ont reçu les informations nécessaires à l'utilisation correcte de l'appareil et qu'ils ont bien compris les risques qu'il implique.

Empêchez les enfants de jouer avec le produit. Le nettoyage et l'entretien du produit ne peuvent pas être menés à terme par les enfants.

- Ne submergez pas le câble, la prise ni aucune autre partie du produit dans de l'eau ni dans aucun autre liquide. N'exposez pas les connexions électriques à l'eau. Assurez-vous d'avoir les mains complètement sèches avant de toucher la prise ou d'allumer l'appareil.
- L'appareil ne peut pas être en contact avec des matériaux inflammables. Ne l'utilisez non plus près d'eux.
- Si le câble d'alimentation est endommagé, il doit être substitué par le fabricant, par le Service Après-Vente ou par du personnel qualifié pour éviter des dangers.
- Maintenez le matériel d'emballage hors de portée des enfants pour éviter des risques d'asphyxie.
- Vérifiez fréquemment qu'il n'y ait pas de signes d'usure et que l'appareil ne soit pas abîmé. Si l'appareil est abîmé, veuillez contacter immédiatement le Service Après-Vente officiel de Cecotec. N'essayez pas de réparer l'appareil vous-même.
- En cas de défaut ou de mauvais fonctionnement, éteignez et débranchez l'appareil immédiatement.
- N'utilisez pas d'accessoires ni de pièces qui ne soient pas fournis officiellement par Cecotec.
- Ne prenez pas l'appareil par les plaques ni aux alentours lorsqu'il est allumé. Les plaques du lisseur peuvent provoquer des brûlures. Évitez le contact avec les yeux et la peau.
- Ne déplacez l'appareil pendant qu'il est encore chaud.
- Ne laissez pas l'appareil sans surveillance lorsqu'il est en fonctionnement.
- Ne l'utilisez sur des animaux de compagnie.

- Maintenez l'appareil éloigné des sources de chaleur.
- L'appareil peut atteindre des températures élevées pendant son utilisation, évitez tout contact entre l'appareil et le visage, le cou et le cuir chevelu.
- Ne l'utilisez pas en extérieurs ni près de sprays ni d'aérosols.
- Ne recouvrez ni le câble ni l'appareil pendant son fonctionnement. Le câble d'alimentation ne doit pas entrer en contact avec les parties chaudes de l'appareil et ne doit pas être inséré entre les plaques du lisseur.
- N'enroulez pas le câble autour de l'appareil.
- N'utilisez pas le produit si vous avez utilisé de la mousse coiffante, du spray ou du gel.
- Ne placez pas l'appareil directement sur des surfaces sensibles à la chaleur lorsqu'il est branché sur une prise de courant.
- N'utilisez pas le câble pour déplacer le produit ni pour le débrancher de la prise de courant.
- Si l'appareil tombe dans l'eau, débranchez-le immédiatement. Ne touchez pas l'eau.
- Lorsque l'appareil est branché au réseau, ne le laissez pas sans surveillance.
- Placez toujours l'appareil avec son support (le cas échéant) sur une surface plane, stable et résistante à la chaleur.
- Les enfants doivent être surveillés pour s'assurer qu'ils ne jouent pas avec l'appareil.
- Gardez l'appareil hors de portée des enfants, surtout pendant l'utilisation et pendant qu'il refroidit.

SICHERHEITSHINWEISE

Lesen Sie die folgenden Hinweise aufmerksam durch, bevor Sie das Produkt verwenden. Bewahren Sie die Bedienungsanleitung für künftige Benutzer auf.

- Vergewissern Sie sich, dass die Netzspannung mit der auf dem Typenschild des Produkts angegebenen Spannung übereinstimmt und dass der Stecker geerdet ist.
- Dieses Gerät ist nur für den Hausgebrauch bestimmt und darf nicht in Bars, Restaurants, Bauernhöfen, Hotels, Motels und Büros verwendet werden
- Wenn das Gerät in einem Badezimmer verwendet werden soll, muss es nach dem Gebrauch aus der Steckdose gezogen werden, da die Nähe von Wasser ein Risiko darstellt, auch wenn das Gerät ausgeschaltet ist.
- Dieses Symbol bedeutet, dass dieses Gerät nicht in einer Badewanne, Dusche oder einem mit Wasser gefüllten Tank verwendet werden darf.
- WARNUNG: Verwenden Sie dieses Gerät nicht in der Nähe von Badewannen, Duschen, Waschbecken oder anderen Gefäßen, die Wasser enthalten.
- Überprüfen Sie das Netzkabel regelmäßig auf sichtbare Schäden. Wenn das Kabel beschädigt ist, muss es von der offiziellen Cecotec-Kundendienststelle ausgetauscht werden, um jegliche Gefahr zu vermeiden.
- Dieses Symbol bedeutet: Vorsicht, heiße Oberfläche.
- Dieses Gerät kann von Kindern ab 8 Jahren und darüber sowie von Personen mit verringerten physischen, sensorischen oder geistigen Fähigkeiten oder Mangel an Erfahrung und Wissen benutzt werden, wenn sie beaufsichtigt oder bezüglich des sicheren Gebrauchs des Geräts unterwiesen wurden und die daraus resultierenden

Gefahren verstehen. Kinder dürfen nicht mit dem Gerät spielen. Die Reinigung und Wartung durch den Benutzer darf nicht von unbeaufsichtigten Kindern durchgeführt werden.

- Nie zanurzaj przewodu, wtyczki ani żadnej innej części produktu w wodzie ani innym płynie. Tauchen Sie elektrische Verbindungen nicht in Wasser. Stellen Sie sicher, dass Sie Ihre Hände völlig trocknen sind, bevor Sie die Steckdose berühen oder das Gerät einschalten.
- Das Gerät darf nicht mit brennbaren Materialien in Berührung kommen. Es sollte auch nicht in der Nähe von brennbarem Material verwendet werden.
- Wenn das Netzkabel beschädigt ist, muss es durch den Hersteller, den Kundenservice oder qualifiziertes Personal ersetzt werden, um Schäden zu vermeiden.
- Halten Sie Kinder vom Verpackungsmaterial fern, da Erstickungsgefahr besteht.
- Überprüfen Sie regelmäßig, ob keine Abnutzungserscheinungen vorliegen und das Gerät nicht beschädigt ist. Wenn das Produkt sichtbare Anzeichen einer Beschädigung aufweist, wenden Sie sich sofort an den offiziellen technischen Kundendienst von Cecotec. Versuchen Sie nicht, das Gerät selbst zu reparieren.
- Im Falle eines Fehlers oder Defekts das Gerät sofort ausschalten und trennen.
- Verwenden Sie kein Zubehör oder Teile, die nicht von Cecotec geliefert wurden.
- Halten Sie das Gerät nicht an den Platten oder in deren Nähe, wenn es eingeschaltet ist. Grillplatten können Verbrennungen verursachen. Vermeiden Sie den Kontakt mit Haut und Augen.
- Transportieren Sie das Gerät nicht, wenn es noch warm ist.
- Lassen Sie das Produkt während des Betriebs nicht unbeaufsichtigt.

- Verwenden Sie es nicht bei Haustieren oder Tieren.
- Halten Sie das Gerät von Wärmequellen fern.
- Das Gerät kann während des Gebrauchs hohe Temperaturen erreichen. Vermeiden Sie den Kontakt zwischen dem Gerät und Gesicht, Hals und Kopfhaut.
- Nicht im Freien oder in der Nähe von Sprays oder Aerosolen verwenden.
- Decken Sie das Kabel oder das Gerät während des Betriebs nicht ab. Das Netzkabel darf nicht mit heißen Teilen des Geräts in Berührung kommen und darf nicht zwischen die Platten des Geräts gesteckt werden.
- Wickeln Sie das Kabel nicht um das Gerät.
- Verwenden Sie das Produkt nicht, wenn Sie Schaum, Spray oder Gel verwendet haben.
- Stellen Sie das Gerät nicht direkt auf wärmeempfindlichen Oberflächen auf, während es an die Steckdose angeschlossen ist.
- Verwenden Sie das Kabel nicht, um das Produkt zu ziehen oder von der Steckdose zu trennen.
- Wenn das Gerät ins Wasser fällt, trennen Sie es sofort ab. Fass das Wasser nicht an.
- Wenn das Gerät an das Stromnetz angeschlossen ist, lassen Sie es niemals unbeaufsichtigt.
- Stellen Sie das Gerät mit dem Ständer, falls vorhanden, immer auf eine ebene, stabile und hitzebeständige Fläche.
- Kinder sollten beaufsichtigt werden, um sicherzustellen, dass sie nicht mit dem Gerät spielen.
- Bewahren Sie das Gerät außerhalb der Reichweite von Kindern auf, insbesondere während des Gebrauchs und des Abkühlens.

ISTRUZIONI DI SICUREZZA

Leggere attentamente le seguenti istruzioni prima di usare l'apparecchio. Conservare questo manuale per consultazioni future o nuovi utenti.

- Verificare che la tensione di rete coincida con quella specificata nell'etichetta di classificazione dell'apparecchio e che la presa elettrica sia dotata di messa a terra.
- Questo apparecchio è stato progettato solo per uso domestico e non può essere utilizzato in bar, ristoranti, aziende agricole, alberghi, motel e uffici
- Se l'apparecchio viene utilizzato in bagno, deve essere scollegato dalla presa di corrente, poiché la vicinanza all'acqua rappresenta un rischio anche quando l'apparecchio è spento.
- Questa icona indica che l'apparecchio non deve essere utilizzato in una vasca da bagno, in una doccia o in un serbatoio pieno d'acqua.
- ATTENZIONE: non usare l'apparecchio vicino a vasche da bagno, docce, lavandini o altri recipienti contenenti acqua.
- Ispezionare regolarmente il cavo di alimentazione in cerca di danni visibili. Se il cavo presenta danni, dovrà essere riparato dal servizio di Assistenza Tecnica ufficiale di Cecotec per evitare eventuali pericoli.
- Questo simbolo significa "attenzione, superficie calda".
- Questo apparecchio può essere utilizzato da bambini a partire dagli 8 anni di età e da persone con ridotte capacità fisiche, sensoriali o mentali o con mancanza di esperienza e conoscenza, a condizione che abbiano ricevuto supervisione o istruzioni sull'uso dell'apparecchio in modo sicuro e che comprendano i pericoli connessi. I bambini non devono giocare con l'apparecchio. La pulizia e

la manutenzione non devono essere effettuate da bambini non sorvegliati.
- Non sommergere il cavo, la spina o qualsiasi altra parte dell'apparecchio in acqua o all'interno di qualsiasi altro liquido. Non esporre le parti elettriche all'acqua. Assicurarsi di avere le mani completamente asciutte prima di toccare la spina o di accendere l'apparecchio.
- L'apparecchio non deve venire a contatto con materiali infiammabili. Non deve nemmeno essere usato in prossimità di materiale infiammabile.
- Se il cavo di alimentazione è danneggiato, deve essere sostituito dal produttore, dal suo servizio post-vendita o da personale altrettanto qualificato al fine di evitare pericoli.
- Tenere i bambini lontani dal materiale d'imballaggio, poiché potrebbe comportare un rischio di soffocamento.
- Verificare frequentemente che non vi siano segni di corrosione e che l'apparecchio non sia danneggiato. Se l'apparecchio mostra danni visibili, contattare immediatamente il Servizio di Assistenza Tecnica Ufficiale di Cecotec. Non cercare di riparare l'apparecchio per conto proprio.
- In caso di difetto o malfunzionamento, spegnere e scollegare immediatamente l'apparecchio.
- Non utilizzare parti o accessori non forniti da Cecotec.
- Non afferrare l'apparecchio dalle piastre o vicino ad esse quando è acceso. Le piastre possono causare ustioni. Evitare il contatto con la pelle e gli occhi.
- Non trasportare l'apparecchio mentre è caldo.
- Non lasciare l'apparecchio incustodito durante il funzionamento.
- Non utilizzare su animali domestici.
- Mantenere l'apparecchio lontano da fonti di calore.
- L'apparecchio può raggiungere temperature elevate durante

l'uso; evitare il contatto dell'apparecchio con il viso, il collo e il cuoio capelluto.
- Non utilizzare in esterno né vicino a spray o aerosol.
- Non coprire il cavo o l'apparecchio durante il funzionamento. Il cavo di alimentazione non deve venire a contatto con parti calde dell'apparecchio e non deve essere inserito tra le piastre.
- Non arrotolare la prolunga attorno all'apparecchio.
- Non utilizzare l'apparecchio se si è fatto uso di schiuma, spray o gel per capelli.
- Non collocare direttamente l'apparecchio su superfici sensibili al calore mentre è collegato alla presa di corrente.
- Non trasportare o scollegare l'apparecchio dalla presa di corrente tirando dal cavo.
- Se l'apparecchio dovesse cadere in acqua, scollegarlo immediatamente. Non toccare l'acqua.
- Non lasciare l'apparecchio incustodito quando è collegato alla corrente.
- Appoggiare sempre l'apparecchio con l'eventuale supporto su una superficie piana, stabile e resistente al calore.
- I bambini devono essere sorvegliati per evitare che giochino con l'apparecchio.
- Tenere l'apparecchio fuori dalla portata dei bambini, soprattutto durante l'uso e il raffreddamento.

INSTRUÇÕES DE SEGURANÇA

Leia atentamente as instruções seguintes antes de utilizar o aparelho. Guarde este manual para referências futuras ou novos utilizadores.

- Certifique-se de que a tensão de rede coincide com a tensão especificada na etiqueta de classificação do aparelho e de que a tomada tenha ligação à terra.
- Este aparelho foi desenhado apenas para uso doméstico e não para uso em cafés, restaurantes, quintas, hotéis, motéis e escritórios
- Quando o aparelho se destina a ser utilizado numa casa de banho, deve ser desligado da tomada de parede após a sua utilização, pois a proximidade de água apresenta um risco, mesmo quando o aparelho é desligado.
- Este ícone significa que este aparelho não deve ser utilizado numa banheira, duche ou depósito cheio de água.
- ADVERTÊNCIA: não utilize este aparelho perto de banheiras, chuveiros, lavatórios ou outros recipientes que contenham água.
- Inspecione o cabo de alimentação regularmente em busca de danos visíveis. Se o cabo apresentar danos, deve ser substituído pelo Serviço de Assistência Técnica Oficial da Cecotec para evitar qualquer tipo de perigo.
- Este símbolo significa: cautela, superfície quente.
- Este aparelho pode ser utilizado por crianças a partir de 8 anos de idade e por pessoas com capacidades físicas, sensoriais ou mentais reduzidas ou com falta de experiência e conhecimentos, se lhes tiver sido dada a supervisão ou as instruções relativas à utilização do aparelho de uma forma segura e compreenderem os perigos

envolvidos. Não permita que as crianças brinquem com o aparelho. A limpeza e manutenção do aparelho não devem ser efetuadas por crianças sem supervisão.

- Não submerja o cabo, a ficha ou qualquer outra parte elétrica do produto na água ou qualquer outro líquido. Não exponha as conexões elétricas à água. Certifique-se de ter mãos completamente secas antes de tocar a tomada ou ligar o aparelho.
- O dispositivo não deve entrar em contacto com materiais inflamáveis. Também não deve ser utilizado perto de material inflamável.
- Se o cabo de alimentação estiver danificado, deve ser substituído pelo fabricante, pelo seu serviço pós-venda ou por pessoal qualificado, a fim de evitar um perigo.
- Mantenha as crianças longe do material de embalagem, pois existe o risco de asfixia.
- Verifique frequentemente se não há sinais de desgaste e se o aparelho não está danificado. Se o produto apresentar sinais visíveis de danos, contacte imediatamente o Serviço de Assistência Técnica da Cecotec. Não tente reparar o dispositivo por conta própria.
- Em caso de defeitos ou mau funcionamento, desligue e desconecte o dispositivo imediatamente.
- Não utilize acessórios nem peças que não tenham sido proporcionadas pela Cecotec.
- Não segure o dispositivo junto ou perto das placas quando este estiver ligado. As placas do produto podem causar queimaduras. Evite o contacto com a pele e os olhos.
- Não transporte o aparelho enquanto estiver quente.
- Não deixe o produto sem supervisão durante o seu funcionamento.
- Não o utilize em animais.

- Mantenha o aparelho longe de fontes de calor.
- O dispositivo pode atingir temperaturas elevadas durante a sua utilização, evitar o contacto entre o dispositivo e o rosto, pescoço e couro cabeludo.
- Não utilize no exterior nem perto de spray ou aerossol.
- Não cubra o cabo ou o dispositivo durante o funcionamento. O cabo de alimentação não deve entrar em contacto com partes quentes do aparelho e não deve ser inserido entre as placas do alisador.
- Não enrole o cabo ao redor do aparelho.
- Não utilize o produto enquanto tiver utilizado espuma, spray ou gel.
- Não coloque o dispositivo diretamente sobre superfícies sensíveis ao calor enquanto estiver conectado à corrente elétrica ou em funcionamento.
- Não utilize o cabo para puxar o produto ou desligá-lo da tomada elétrica.
- Se o produto cair na água, desconecte-o imediatamente da corrente elétrica. Não toque na água.
- Quando o aparelho estiver ligado à rede, não o deixe sem vigilância.
- Coloque sempre o aparelho com o suporte, se existir, sobre uma superfície resistente ao calor, plana e estável.
- As crianças devem ser vigiadas para garantir que não brincam com o aparelho.
- Mantenha o aparelho fora do alcance das crianças, especialmente durante a utilização e enquanto arrefece.

VEILIGHEIDSINSTRUCTIES

Lees de volgende instructies aandachtig voordat u het product gebruikt. Bewaar deze handleiding voor toekomstig(e) gebruik of gebruikers.

- Zorg ervoor dat de netspanning overeenkomt met de spanning vermeld op het classificatielabel van het apparaat en dat het stopcontact geaard is.
- Dit apparaat is uitsluitend bestemd voor huishoudelijk gebruik en is niet bestemd voor gebruik in bars, restaurants, boerderijen, hotels, motels en kantoren
- Wanneer het apparaat in een badkamer moet worden gebruikt, moet het na gebruik uit het stopcontact worden gehaald, omdat de nabijheid van water een risico vormt, zelfs wanneer het apparaat is uitgeschakeld.
- Dit pictogram betekent dat dit apparaat niet mag worden gebruikt in een badkuip, douche of tank gevuld met water.
- WAARSCHUWING: Gebruik dit apparaat niet in de buurt van badkuipen, douches, gootstenen of andere vaten die water bevatten.
- Controleer de kabel regelmatig op zichtbare schade. Als de kabel beschadigd is, moet hij worden hersteld door de Technische Dienst van Cecotec om elk gevaar te voorkomen.
- Dit symbool betekent: voorzichtig, heet oppervlak.
  - Dit apparaat kan worden gebruikt door kinderen vanaf 8 jaar en personen met verminderde lichamelijke, zintuiglijke of geestelijke vermogens of met gebrek aan ervaring en kennis, indien zij onder toezicht staan of instructies hebben gekregen over het veilig gebruik van het apparaat en de gevaren ervan begrijpen. Kinderen mogen niet met het apparaat spelen. Reiniging en onderhoud

door de gebruiker mogen niet zonder toezicht door kinderen worden uitgevoerd.
- Dompel de kabel, stekker of vaste onderdelen van het product niet onder in water of andere vloeistoffen. Stel de elektrische verbindingen niet bloot aan water. Zorg ervoor dat uw handen volledig droog zijn voordat u de stekker aanraakt of het apparaat inschakelt.
- Het apparaat mag niet in contact komen met brandbare materialen. Het mag ook niet in de buurt van brandbaar materiaal worden gebruikt.
- Als de stroomkabel beschadigd is, moet deze worden vervangen door de fabrikant, de klantenservice of vergelijkbaar gekwalificeerd personeel om gevaar te voorkomen.
- Houd kinderen uit de buurt van het verpakkingsmateriaal, aangezien er verstikkingsgevaar bestaat.
- Controleer regelmatig of tekenen van slijtage zijn en dat het apparaat niet beschadigd is. Als het product zichtbare tekenen van schade vertoont, neem dan onmiddellijk contact op met de Technische Dienst van Cecotec. Probeer niet om zelf het product te repareren.
- In geval van een storing of defect moet het apparaat onmiddellijk worden uitgeschakeld en losgekoppeld.
- Gebruik geen accessoires of onderdelen die niet door Cecotec zijn geleverd.
- Pak het apparaat niet vast aan of in de buurt van de platen als het aan staat. De platen van de stijltang kunnen brandwonden veroorzaken. Vermijd contact met de huid en ogen.
- Verplaats het apparaat niet als het warm is.
- Laat het apparaat niet onbeheerd achter als het is ingeschakeld.

- Gebruik het niet op (huis)dieren.
- Houd het apparaat uit de buurt van warmtebronnen.
- Het apparaat kan hoge temperaturen bereiken tijdens het gebruik, vermijd contact tussen het apparaat en het gezicht, de nek en de hoofdhuid.
- Gebruik geen buiten of in de buurt van sprays of spuitbussen.
- Bedek de kabel van het apparaat niet tijdens het gebruik. De voedingskabel mag niet in contact komen met hete delen van het apparaat en mag niet tussen de platen van de stijltang worden geplaatst.
- Wikkel de kabel nooit om het apparaat.
- Gebruik het product niet als u schuim, spray of gel heeft gebruikt.
- Plaats het apparaat niet direct op warmtegevoelige oppervlakken terwijl het is aangesloten op het stopcontact.
- Gebruik het snoer niet om aan het product te trekken of de stekker uit het stopcontact te halen.
- Als het apparaat in het water valt, Haal onmiddellijk de stekker uit het stopcontact. Raak het water niet aan.
- Laat het apparaat nooit onbeheerd achter als het op het lichtnet is aangesloten.
- Plaats het apparaat met de standaard, indien aanwezig, altijd op een vlakke, stabiele en hittebestendige ondergrond.
- Kinderen moeten onder toezicht staan om ervoor te zorgen dat ze niet met het apparaat spelen.
- Houd het apparaat buiten het bereik van kinderen, vooral tijdens het gebruik en het afkoelen.

INSTRUKCJA BEZPIECZEŃSTWA

Przed użyciem produktu należy uważnie przeczytać poniższe instrukcje. Zachowaj tę instrukcję do wykorzystania w przyszłości lub dla nowych użytkowników.

- Upewnij się, że napięcie sieciowe jest zgodne z napięciem podanym na tabliczce znamionowej urządzenia oraz że wtyczka jest uziemiona.
- To urządzenie przeznaczone jest wyłącznie do użytku domowego i nie nadaje się do użytku w barach, restauracjach, gospodarstwach rolnych, hotelach, motelach i biurach
- Jeśli urządzenie ma być używane w łazience, po użyciu należy je odłączyć od gniazdka elektrycznego, ponieważ bliskość wody stwarza zagrożenie nawet wtedy, gdy urządzenie jest wyłączone.
- Ta ikona oznacza, że tego urządzenia nie należy używać w wannie, prysznicu lub zbiorniku wypełnionym wodą.
  - OSTRZEŻENIE: nie używaj tego urządzenia w pobliżu wanien, pryszniców, umywalek lub innych zbiorników z wodą.
- Regularnie należy sprawdzać przewód zasilający pod względem widocznych uszkodzeń. Jeśli przewód jest uszkodzony, musi zostać wymieniony przez oficjalny Serwis Pomocy Technicznej Cecotec, aby uniknąć wszelkiego rodzaju zagrożeń.
- Ten symbol oznacza: ostrożnie, gorąca powierzchnia.
  - To urządzenie może być używane przez dzieci w wieku 8 lat i starsze oraz osoby o ograniczonych zdolnościach fizycznych, sensorycznych lub umysłowych lub bez doświadczenia i wiedzy, jeśli znajdują się pod nadzorem lub zostały poinstruowane odnośnie bezpiecznego korzystania z urządzenia i rozumieją związane z tym

ryzyko. Dzieci nie mogą bawić się urządzeniem. Czyszczenie i konserwacja urządzenia, które ma przeprowadzać użytkownik nie mogą być przeprowadzane przez dzieci bez nadzoru.

- Nie zanurzać przewodu, wtyczki ani żadnej innej części urządzenia w wodzie ani innym płynie. Nie wystawiać połączeń elektrycznych na działanie wody. Przed dotknięciem wtyczki lub włączeniem urządzenia należy upewnić się, że ręce są całkowicie suche.
- Urządzenie nie może mieć kontaktu z materiałami łatwopalnymi. Nie należy go również używać w pobliżu materiałów łatwopalnych.
- Jeśli przewód zasilający jest uszkodzony, musi zostać wymieniony przez producenta, jego serwis posprzedażny lub podobnie wykwalifikowany personel w celu uniknięcia zagrożenia.
- Trzymać dzieci z dala od opakowania urządzenia, ponieważ istnieje ryzyko uduszenia.
- Należy często sprawdzać czy widoczne są ślady zużycia i czy urządzenie nie jest uszkodzone. Jeśli urządzenie wykazuje widoczne oznaki uszkodzenia, natychmiast należy skontaktować się z oficjalnym Serwisem Pomocy Technicznej Cecotec. Nie próbować samodzielnie naprawiać urządzenia.
- W przypadku awarii lub usterki należy natychmiast wyłączyć i odłączyć urządzenie.
- Nie używać akcesoriów ani części, które nie zostały dostarczone przez Cecotec.
- Nie trzymać urządzenia za płytki lub w ich pobliżu, gdy jest włączone. Płytki urządzenia mogą spowodować oparzenia. Unikać kontaktu ze skórą i oczami.
- Nie przenosić urządzenia, gdy jest nagrzane.

- Nie pozostawiać produktu bez nadzoru, gdy jest włączone.
- Nie stosować na zwierzętach.
- Urządzenie należy trzymać z dala od źródeł ciepła.
- Urządzenie może osiągnąć wysokie temperatury podczas użytkowania, należy unikać kontaktu urządzenia z twarzą, szyją i skórą głowy.
- Nie używać na zewnątrz ani w pobliżu sprayów lub aerozoli.
- Nie przykrywać przewodu ani urządzenia podczas pracy. Przewód zasilający nie może stykać się z gorącymi częściami urządzenia i nie może być wkładany pomiędzy płytki prostownicy.
- Nie owijać przewodu wokół urządzenia.
- Nie używać urządzenia, jeśli na włosach użyto pianki, sprayu lub żelu.
- Nie stawiać urządzenia bezpośrednio na powierzchniach wrażliwych na ciepło, gdy jest podłączone do gniazdka.
- Nie używać przewodu do ciągnięcia produktu i nie ciągnąć za niego podczas odłączania urządzenia od gniazdka elektrycznego.
- Jeśli urządzenie wpadnie do wody, należy natychmiast wyjąć wtyczkę z gniazdka. Nie dotykać wody!
- Gdy urządzenie jest podłączone do zasilania, nie należy pozostawiać go bez nadzoru.
- Urządzenie wraz z ewentualną podstawką należy zawsze umieszczać na płaskiej, stabilnej i odpornej na wysoką temperaturę powierzchni.
- Dzieci powinny być nadzorowane, aby nie bawiły się urządzeniem.
- Urządzenie należy przechowywać w miejscu niedostępnym dla dzieci, zwłaszcza podczas jego użytkowania i chłodzenia.

BEZPEČNOSTNÍ POKYNY

Pozorně si přečtěte následující pokyny před použitím výrobku. Uschovejte tento návod pro budoucí použití nebo pro nové uživatele.

- Ujistěte se, že napětí v síti odpovídá napětí uvedenému na výrobním štítku a že je zástrčka uzemněna.
- Toto zařízení je určeno pouze pro domácí použití a je vyloučeno z použití v barech, restauracích, na farmách, v hotelech, motelech a kancelářích.
- Pokud se bude zařízení používat v koupelně, je nutné jej po použití odpojit ze síťové zásuvky, protože blízkost vody představuje riziko, i když je zařízení vypnuto.
- Tato ikona znamená, že toto zařízení se nesmí používat ve vaně, sprše nebo nádobě naplněné vodou.
  - UPOZORNĚNÍ: Nepoužívejte tento přístroj v blízkosti van, sprch, umyvadel nebo jiných nádob obsahujících vodu.
- Pravidelně kontrolujte, zda není napájecí kabel viditelně poškozen. Pokud je kabel poškozen, musí být vyměněn Oficiální technickou asistenční službou společnosti Cecotec, aby se předešlo jakémukoli nebezpečí.
- Tento symbol znamená: Pozor, horký povrch!
  - Tento spotřebič mohou používat děti starší než 8 let a osoby se sníženými fyzickými, smyslovými nebo duševními schopnostmi nebo s nedostatkem zkušeností a znalostí, pokud jsou pod dohledem nebo byly poučeny o bezpečném používání spotřebiče a rozumí souvisejícím nebezpečím. Děti si se spotřebičem nesmí hrát. Čištění a údržbu, které provádí uživatel, nesmí provádět děti bez dozoru.

- Neponořujte kabel, zástrčku ani žádnou jinou část výrobku do vody nebo jiné kapaliny. Nevystavujte elektrické přípojky působení vody. Ujistěte se, že máte zcela suché ruce, než se dotknete zástrčky nebo zapnete výrobek.
- Zařízení nesmí přijít do kontaktu s hořlavými materiály. Také se nesmí používat v blízkosti hořlavých materiálů.
- Pokud je napájecí kabel poškozen, musí ho vyměnit výrobce, jeho poprodejní servis nebo podobně kvalifikovaný personál, aby se předešlo nebezpečí.
- Udržujte děti mimo dosah obalového materiálu, protože hrozí nebezpečí udušení.
- Pravidelně kontrolujte, zda zařízení nevykazuje známky opotřebení a zda není poškozeno. Pokud výrobek vykazuje viditelné známky poškození, okamžitě kontaktujte Oficiální technickou asistenční službu společnosti Cecotec. Nepokoušejte se opravit přístroj vlastními silami.
- V případě poruchy nebo závady zařízení okamžitě vypněte a odpojte.
- Nepoužívejte příslušenství nebo díly, které nebyly dodány společností Cecotec.
- Nechytejte žehličku za desky nebo v jejich blízkosti, pokud je zapnutá. Desky žehličky mohou způsobit popáleniny. Zabraňte jejich kontaktu s kůží a očima.
- Nepřenášejte zařízení, když je horké.
- Nenechávejte žehličku během provozu bez dozoru.
- Nepoužívejte ji na domácí mazlíčky nebo zvířata.
- Udržujte spotřebič mimo dosah zdrojů tepla.
- Je možné, že přístroj během používání dosahuje vysokých teplot, proto zabraňte kontaktu přístroje s obličejem, krkem a pokožkou hlavy.
- Nepoužívejte ho venku ani v blízkosti sprejů a aerosolů.
- Nezakrývejte kabel ani spotřebič během provozu zařízení.

Napájecí kabel nesmí přijít do kontaktu s horkými částmi spotřebiče a nesmí se dostat mezi desky žehličky.
- Neomotávejte kabel kolem přístroje.
- Nepoužívejte výrobek, pokud jste použili pěnu, sprej nebo gel na vlasy.
- Nepokládejte spotřebič přímo na povrchy citlivé na teplo, zatímco je zapojen do elektrické zásuvky.
- Nepoužívejte kabel k tahání výrobku nebo k jeho odpojení z elektrické zásuvky.
- Pokud přístroj spadne do vody, okamžitě ho odpojte. Nedotýkejte se vody!
- Když je spotřebič zapojen do elektrické sítě, nenechávejte ho bez dozoru.
- Pokud zařízení disponuje základnou, umístěte zařízení na ní a společně je postavte na rovný, stabilní a žáruvzdorný povrch.
- Děti musí být pod dohledem, aby si se spotřebičem nehrály.
- Uchovávejte spotřebič mimo dosah dětí, zejména během používání a chlazení.

GÜVENLİK TALİMATLARI

Cihazı kullanmadan önce aşağıdaki talimatları dikkatlice okuyun. Bu kılavuzu ileride referans olarak kullanmak veya yeni kullanıcılar için saklayın.

- Elektrik geriliminin ürün etiketinde belirtilen gerilimle aynı olduğundan ve fişin topraklama olduğundan emin olun.
- Bu cihaz sadece evde kullanım için tasarlanmıştır. Barlarda, restoranlarda, çiftliklerde, otellerde, motellerde ve ofislerde kullanıma uygun değildir
- Cihaz banyoda kullanılacaksa, cihaz kapalı olsa bile suyun yakınlığı risk oluşturduğundan, kullanımdan sonra fişi prizden çekilmelidir.
- Bu simge, bu cihazın küvet, duş veya su dolu bir tankta kullanılmaması gerektiği anlamına gelir.
  - DİKKAT: bu cihazı küvet, duş, lavabo veya su dolu diğer kapların yakınında kullanmayın.
- Elektrik kablosunda gözle görülür hasar olup olmadığını düzenli olarak kontrol edin. Eğer kablo hasar görmüşse, oluşabilecek herhangi bir tehlikeyi önlemek için resmi Cecotec Servis Teknik Destek Servisi tarafından onarılmalıdır.
- Bu sembolün anlamı: dikkat, sıcak yüzey.
  - Bu cihaz, güvenliklerinden sorumlu bir kişinin gözetimi altında olmadıkları veya böyle bir kişiden cihazın kullanımıyla ilgili talimatları almadıkları sürece fiziksel, duyusal veya zihinsel yeteneklerinde yetersizlik bulunan veya bilgisiz ya da deneyimsiz kişiler (çocuklar dahil) tarafından kullanılmaya uygun değildir. Çocuklar cihazla oynamamalıdır. Temizlik ve bakım, kullanıcı tarafından gerçekleştirilmeli, gözetim olmadan çocuklar tarafından yapılmamalıdır.
- Kabloyu, fişi veya ürünün diğer sabit parçalarını suya veya

başka bir sıvıya daldırmayın. Elektrik bağlantılarını suya maruz bırakmayın. Fişe dokunmadan veya cihazı açmadan önce ellerinizin tamamen kuru olduğundan emin olun.
- Cihaz yanıcı maddelerle temas etmemelidir. Yanıcı maddelerin yakınında kullanılmamalıdır.
- Elektrik kablosu hasar görmüşse, muhtemel tehlikeleri önlemek için üretici, satış sonrası servis veya benzer şekilde yetkili personel tarafından değiştirilmelidir.
- Boğulma riski olduğundan çocukları ambalaj malzemesinden uzak tutun.
- Herhangi bir aşınma ve yıpranma belirtisi olup olmadığını ve cihazın hasar görüp görmediğini sık sık kontrol edin. Üründe gözle görülür hasar belirtileri varsa, derhal Cecotec Teknik Destek ile iletişime geçin. Cihazı kendiniz onarmaya çalışmayın.
- Bir hata veya arıza durumunda, cihazı derhal kapatın ve bağlantısını kesin.
- Cecotec tarafından tedarik edilmeyen aksesuar veya parçaları kullanmayın.
- Cihaz açıkken plakaların yanından veya yakınından tutmayın. Maşanın plakaları yanıklara neden olabilir. Cilt ve göz ile temasından kaçının.
- Cihazı sıcakken taşımayın.
- Çalışır durumdayken ürünü gözetimsiz bırakmayın.
- Evcil hayvanlar veya hayvanlar üzerinde kullanmayın.
- Cihazı ısı kaynaklarından uzakta tutun.
- Cihaz kullanım sırasında yüksek sıcaklıklara ulaşabilir, cihaz ile yüz, boyun ve kafa derisi arasında temastan kaçının.
- Açık havada veya spreylerin veya aerosollerin yakınında kullanmayın.
- Çalışma sırasında kablonun veya cihazın üzerini örtmeyin. Elektrik kablosu cihazın sıcak parçalarıyla temas etmemeli

ve maşanın plakaları arasına yerleştirilmemelidir.
- Saklamak için kabloyu cihazın etrafına sarmayın.
- Köpük, sprey veya jel kullanıldığı sürece ürünü kullanmayın.
- Cihazı elektrik prizine bağlıyken veya çalışırken doğrudan ısıya duyarlı yüzeylerin üzerine koymayın.
- Cihazı elektrik prizinden çıkarmak veya çekmek için kablosundan tutmayın.
- Cihaz suya düşerse, hemen bağlantısını kesin. suya dokunmayın.
- Cihaz elektriğe bağlıyken asla gözetimsiz bırakmayın.
- Cihazı, varsa standıyla birlikte her zaman düz, sabit ve ısıya dayanıklı bir yüzeye yerleştirin.
- Cihaz ile oynamadıklarından emin olmak için çocuklar gözetim altında tutulmalıdır.
- Cihazı, özellikle kullanım ve soğutma sırasında çocukların erişemeyeceği bir yerde saklayın.

ΟΔΗΓΙΕΣ ΑΣΦΑΛΕΙΑΣ

Διαβάστε προσεκτικά τις παρακάτω οδηγίες πριν χρησιμοποιήσετε την συσκευή. Φυλάξτε αυτό το εγχειρίδιο για μελλοντική αναφορά ή για νέους χρήστες.

- Βεβαιωθείτε ότι η τάση του δικτύου αντιστοιχεί στην τάση που αναφέρεται στην ετικέτα ονομαστικών χαρακτηριστικών του προϊόντος και ότι η πρίζα είναι γειωμένη.
- Αυτή η συσκευή έχει σχεδιαστεί μόνο για οικιακή χρήση και δεν προορίζεται για χρήση σε μπαρ, εστιατόρια, αγροκτήματα, ξενοδοχεία, μοτέλ και γραφεία
- Όταν η συσκευή πρόκειται να χρησιμοποιηθεί σε μπάνιο, πρέπει να αποσυνδέεται από την πρίζα μετά τη χρήση, καθώς η επαφή με το νερό αποτελεί κίνδυνο ακόμη και όταν η συσκευή είναι απενεργοποιημένη.
- Αυτό το εικονίδιο σημαίνει ότι αυτή η συσκευή δεν πρέπει να χρησιμοποιείται σε μπανιέρα, ντους ή δεξαμενή γεμάτη με νερό.
- ΠΡΟΕΙΔΟΠΟΙΗΣΗ: Μην χρησιμοποιήστε αυτή τη συσκευή κοντά σε μπανιέρες, ντους, νιπτήρες ή άλλα δοχεία που περιέχουν νερό.
- Ελέγχετε τακτικά το καλώδιο τροφοδοσίας για τυχόν ορατές ζημιές. Εάν το καλώδιο έχει παρουσιάσει κάποιο πρόβλημα, πρέπει να αντικατασταθεί από το επίσημο κέντρο εξυπηρέτησης της Cecotec για να μην προκύψει οποιοδήποτε κίνδυνος.
- Αυτό το σύμβολο σημαίνει: προσοχή, καυτή επιφάνεια.
- Αυτή η συσκευή μπορεί να χρησιμοποιηθεί από παιδιά ηλικίας από 8 ετών και άνω και από άτομα με μειωμένες σωματικές, αισθητηριακές ή διανοητικές ικανότητες ή έλλειψη εμπειρίας και γνώσεων, εφόσον έχουν λάβει επίβλεψη ή οδηγίες σχετικά με τη χρήση της συσκευής με ασφαλή τρόπο και κατανοούν τους σχετικούς κινδύνους. Τα

παιδιά δεν πρέπει να παίζουν με τη συσκευή. Ο καθαρισμός και η συντήρηση από τον χρήστη δεν πρέπει να γίνεται από παιδιά χωρίς επίβλεψη.

- Μην βυθίζετε το καλώδιο, το βύσμα ή οποιοδήποτε άλλο μέρος του προϊόντος σε νερό ή οποιοδήποτε άλλο υγρό. Μην εκθέτετε τις ηλεκτρικές συνδέσεις σε νερό. Βεβαιωθείτε ότι τα χέρια σας είναι εντελώς στεγνά πριν αγγίξετε την πρίζα ή ενεργοποιήσετε το προϊόν.
- Η συσκευή δεν πρέπει να έρχεται σε επαφή με εύφλεκτα υλικά. Δεν πρέπει να χρησιμοποιείται κοντά σε εύφλεκτα υλικά.
- Εάν το καλώδιο τροφοδοσίας έχει υποστεί ζημιά, πρέπει να αντικατασταθεί από το επίσημο κέντρο εξυπηρέτησης της Cecotec ή από παρόμοιο εξειδικευμένο προσωπικό, προκειμένου να αποφευχθεί κίνδυνος.
- Κρατήστε τα παιδιά μακριά του υλικού συσκευασίας, καθώς υπάρχει κίνδυνος ασφυξίας.
- Ελέγχετε συχνά ότι δεν υπάρχουν σημάδια φθοράς και ότι η συσκευή δεν έχει υποστεί ζημιά. Εάν έχει υποστεί βλάβη με οποιονδήποτε τρόπο, επικοινωνήστε αμέσως με το επίσημο κέντρο εξυπηρέτησης της Cecotec. Μην επιχειρήσετε να επισκευάσετε τη συσκευή μόνοι σας.
- Σε περίπτωση βλάβης ή ελαττώματος, απενεργοποιήστε και αποσυνδέστε αμέσως τη συσκευή.
- Μην χρησιμοποιείτε εξαρτήματα ή ανταλλακτικά που δεν παρέχονται από την Cecotec.
- Μην κρατάτε τη συσκευή από ή κοντά στις πλάκες όταν είναι ενεργοποιημένη. Οι πλάκες της πρέσας μπορεί να προκαλέσουν εγκαύματα. Αποφύγετε την επαφή με το δέρμα και τα μάτια.
- Μην μεταφέρετε τη συσκευή όταν είναι ζεστή.
- Μην αφήνετε τη συσκευή χωρίς επίβλεψη κατά τη λειτουργία.
- Μην το χρησιμοποιείτε σε κατοικίδια ή ζώα.

- Κρατήστε τη συσκευή μακριά από πηγές θερμότητας.
- Η συσκευή μπορεί να φτάσει σε υψηλές θερμοκρασίες κατά τη χρήση, αποφύγετε την επαφή της συσκευής με το πρόσωπο, το λαιμό και το τριχωτό της κεφαλής.
- Μην το χρησιμοποιείτε σε εξωτερικούς χώρους ή κοντά σε σπρέι ή αερολύματα.
- Μην καλύπτετε το καλώδιο ή τη συσκευή κατά τη διάρκεια της λειτουργίας. Το καλώδιο τροφοδοσίας δεν πρέπει να έρχεται σε επαφή με καυτά μέρη της συσκευής και δεν πρέπει να παρεμβάλλεται μεταξύ των πλακών της σχάρας.
- Μην τυλίγετε το καλώδιο γύρω από τη συσκευή.
- Μην χρησιμοποιείτε το προϊόν ενώ έχει χρησιμοποιηθεί αφρός, σπρέι ή τζελ.
- Μην τοποθετείτε τη συσκευή απευθείας πάνω σε ευαίσθητες επιφάνειες ενώ είναι συνδεδεμένη στην πρίζα.
- Μην χρησιμοποιείτε το καλώδιο για να τραβήξετε το προϊόν ή να το αποσυνδέσετε από την πρίζα.
- Εάν η συσκευή πέσει κατά λάθος στο νερό, αποσυνδέστε το αμέσως. Μην αγγίζετε το νερό.
- Όταν η συσκευή είναι συνδεδεμένη στο ηλεκτρικό δίκτυο, μην την αφήνετε ποτέ χωρίς επιτήρηση.
- Τοποθετείτε πάντοτε τη συσκευή με τη βάση, αν υπάρχει, σε επίπεδη, σταθερή και ανθεκτική στη θερμότητα επιφάνεια.
- Τα παιδιά πρέπει να επιβλέπονται ώστε να μην παίζουν με τη συσκευή.
- Κρατήστε τη συσκευή μακριά από παιδιά, ιδίως κατά τη διάρκεια της χρήσης και της ψύξης.

INSTRUCCIONS DE SEGURETAT

Llegiu les instruccions següents atentament abans d'utilitzar el producte. Deseu aquest manual per a futures referències o nous usuaris.

- Assegureu-vos que el voltatge de xarxa coincideixi amb el voltatge especificat a l'etiqueta de classificació del producte i que l'endoll tingui presa de terra.
- Aquest aparell està dissenyat exclusivament per a ús domèstic quedant exclòs el seu ús a bars, restaurants, granges, hotels, motels i oficines
- Quan el dispositiu hagi de ser usat en una cambra de bany, haureu de desendollar-lo de la presa de corrent després d'utilitzar-lo ja que la proximitat de l'aigua presenta un risc encara que el dispositiu estigui desconnectat.
- Aquesta icona significa que aquest dispositiu no ha de ser utilitzat en una banyera, dutxa o dipòsit ple d'aigua.
  - ADVERTIMENT: no utilitzeu aquest dispositiu a prop de banyeres, dutxes, lavabos o altres recipients que continguin aigua.
- Inspeccioneu el cable d'alimentació regularment a la recerca de danys visibles. Si el cable presenta danys, l'ha de substituir el Servei d'Assistència Tècnica Oficial de Cecotec per evitar qualsevol tipus de perill.
- Aquest símbol significa: precaució, superfície calenta.
  - Aquest aparell pot ser utilitzat per nens a partir de 8 anys i persones amb capacitats físiques, sensorials o mentals reduïdes o manca dexperiència i coneixement, si sels ha donat supervisió o instrucció apropiades respecte a lús de laparell duna manera segura i comprenen els perills que implica. Els nens no han de jugar amb laparell. La neteja i el manteniment que l'usuari ha de fer no han de ser realitzats per nens sense supervisió.

- No submergiu el cable, l'endoll ni cap altra part del producte en aigua ni en qualsevol altre líquid. No exposeu les connexions elèctriques a l'aigua. Assegureu-vos que teniu les mans completament seques abans de tocar l'endoll o engegar el producte.
- El dispositiu no ha d'entrar en contacte amb materials inflamables. Tampoc no s'ha d'utilitzar a prop de material inflamable.
- Si el cable d'alimentació està malmès, l'ha de substituir el fabricant, el servei postvenda o el personal qualificat similar per evitar un perill.
- Mantingueu els nens allunyats del material d'embalatge, ja que hi ha risc d'asfíxia.
- Comproveu sovint que no hi hagi signes de desgast i que el dispositiu no està malmès. Si el producte mostra signes visibles de danys, contacteu immediatament amb el Servei d'Assistència Tècnica Oficial de Cecotec . No intenteu reparar el dispositiu pel vostre compte.
- En cas d'error o defecte, apagueu i desconnecteu el dispositiu immediatament.
- No utilitzeu accessoris ni peces que no hagin proporcionat Cecotec .
- No agafi el dispositiu per les plaques ni a prop seu quan estigui encès. Les plaques de la planxa poden causar cremades. Eviteu el contacte amb la pell i els ulls.
- No transporteu el dispositiu mentre estigui calent.
- No deixeu el producte sense supervisió durant el funcionament.
- No ho utilitzeu en mascotes ni animals.
- Mantingueu l'aparell lluny de fonts de calor.
- És possible que el dispositiu assoleixi temperatures altes durant l'ús, eviteu el contacte entre el dispositiu i la cara, el coll i el cuir cabellut.

- No l'utilitzeu a l'exterior ni a prop d' esprais o aerosols.
- No cobriu el cable ni l'aparell durant el funcionament. El cable d'alimentació no ha d'entrar en contacte amb parts calentes de l'aparell i no s'ha d'introduir entre les plaques de la planxa.
- No enrotlleu el cable al voltant de l'aparell.
- No utilitzeu el producte mentre utilitzeu escuma, esprai o gel.
- No col·loqueu l'aparell directament sobre superfícies sensibles a la calor mentre estigui connectat a la presa de corrent.
- No utilitzeu el cable per estirar el producte ni per desconnectar-lo de la presa de corrent.
- Si l'aparell cau a l'aigua, desconnecteu-lo immediatament. No toqueu l'aigua.
- Quan l'aparell estigui connectat a la xarxa elèctrica, no el deixeu mai sense vigilància.
- Col·loqueu sempre l'aparell amb el suport, si n'hi ha, sobre una superfície plana, estable i resistent a la calor.
- Cal que els nens estiguin vigilats perquè no juguin amb l'aparell.
- Mantingueu l'aparell fora de l'abast dels nens, especialment durant el seu ús i refredament.

BIZTONSÁGI UTASÍTÁSOK

A termék használata előtt figyelmesen olvassa el a következő utasításokat. Őrizze meg ezt a kézikönyvet a jövőbeni használatra vagy új felhasználók számára.

- Győződjön meg arról, hogy a hálózati feszültség megfelel a termék jelölésén megadott feszültségnek, és hogy a dugó földelve van.
- Ezt a készüléket kizárólag háztartási használatra tervezték, és nem használható bárokban, éttermekben, gazdaságokban, szállodákban, motelekben és irodákban
- Ha a készüléket fürdőszobában kell használni, használat után ki kell húzni a konnektorból, mivel a víz közelsége még kikapcsolt állapotban is veszélyt jelent.
- Ez az ikon azt jelenti, hogy ezt a készüléket nem szabad kádban, zuhanyzóban vagy vízzel teli tartályban használni.
- FIGYELMEZTETÉS: Ne használja ezt a készüléket fürdőkád, zuhanyzó, mosogató vagy más vizet tartalmazó edény közelében.
- Rendszeresen ellenőrizze a tápkábelt a látható sérülések szempontjából. Ha a tápkábel megsérül, azt a Cecotec szervízközpontnak kell megjavítania a veszély elkerülése érdekében.
- Ez a szimbólum azt jelenti: vigyázat, forró felület.
- Ezt a készüléket 8 éves és idősebb gyermekek, valamint csökkent fizikai, érzékszervi vagy szellemi képességekkel rendelkező, illetve tapasztalat és ismeretek hiányában nem rendelkező személyek is használhatják, ha felügyeletet kaptak, vagy a készülék biztonságos használatára vonatkozó utasításokat kaptak, és megértették a készülékkel járó veszélyeket. Gyermekek nem játszhatnak

a készülékkel. A felhasználó által végzett takarítást és karbantartást nem végezhetik gyermekek felügyelet nélkül.
- Ne merítse a kábelt, a dugót vagy a termék bármely más részét vízbe vagy más folyadékba, és ne tegye ki az elektromos csatlakozókat víznek. Ne tegye ki az elektromos csatlakozásokat víznek. Győződjön meg róla, hogy keze teljesen száraz, mielőtt megérinti a dugót vagy bekapcsolja a terméket.
- A készülék nem érintkezhet gyúlékony anyagokkal. Nem szabad gyúlékony anyagok közelében használni.
- Ha a hálózati kábel megsérül, azt a gyártónak, annak vevőszolgálatának vagy hasonlóan képzett szakembereknek kell kicserélnie a veszély elkerülése érdekében.
- Tartsa távol a gyermekeket a csomagolóanyagtól, mivel fennáll a fulladás veszélye.
- Gyakran ellenőrizze, hogy nincsenek-e kopás jelei, és hogy a készülék nem sérült-e meg. Ha a terméken a sérülés látható jelei mutatkoznak, kérjük, azonnal forduljon a Cecotec szervizközpontjához. Ne próbálja meg saját maga megjavítani a készüléket.
- Hiba vagy meghibásodás esetén azonnal kapcsolja ki és válassza le a készüléket.
- Ne használjon nem a Cecotec által szállított tartozékokat vagy alkatrészeket.
- Ne fogja meg a készüléket a fűtőlapok területén vagy azok közelében, amikor be van kapcsolva. A vasaló lemezei égési sérüléseket okozhatnak. Kerülje a bőrrel és a szemmel való érintkezést.
- Ne hordozza a készüléket, amíg az forró.
- Ne hagyja a terméket felügyelet nélkül működés közben.
- Ne használja háziállatokon vagy állatokon.
- Tartsa a készüléket hőforrásoktól távol.

- A készülék használata során magas hőmérsékletet érhet el, kerülje a készülék és az arc, a nyak és a fejbőr érintkezését.
- Ne használja kültéren vagy permetezőszerek vagy aeroszolok közelében.
- Ne takarja le a kábelt vagy a készüléket működés közben. A hálózati kábel nem érintkezhet a készülék forró részeivel, és nem kerülhet a hajvasaló lapjai közé.
- Ne tekerje a kábelt a készülék köré.
- Ne használja a terméket, ha habot, spray-t vagy zselét használtak.
- Ne helyezze a készüléket közvetlenül hőérzékeny felületekre, amíg az a hálózati aljzathoz van csatlakoztatva.
- Ne használja a kábelt a termék meghúzására vagy a konnektorból való kihúzására.
- Ha a készülék vízbe esik, azonnal válassza le a készüléket. Ne nyúljon a vízhez!
- Ha a készülék a hálózatra van csatlakoztatva, soha ne hagyja felügyelet nélkül.
- A készüléket az állvánnyal együtt, ha van, mindig sík, stabil és hőálló felületre helyezze.
- A gyermekeket felügyelni kell, hogy ne játszanak a készülékkel.
- Tartsa a készüléket gyermekek elől elzárva, különösen használat és hűtés közben.

تعليمات السلامة

يرجى قراءة التعليمات التالية بعناية قبل استخدام المنتج. يرجى حفظ هذا الدليل للرجوع إليه في المستقبل أو للمستخدمين الجدد.

- تأكد من أن جهد التيار الكهربائي يطابق الجهد المحدد على ملصق تصنيف المنتج أو القابس مؤرض.
- تم تصميم هذا الجهاز حصرًيا للاستخدام المنزلي، باستثناء استخدامه في الحانات والمطاعم والمزارع والفنادق والموتيلات والمكاتب.
- عند استخدام الجهاز في الحمام، يجب عليك فصله عن مأخذ الطاقة بعد الاستخدام لأن قربه من الماء يشكل خطرًا حتى عندما يكون الجهاز مفصولًا.
- يعني هذا الرمز أنه لا ينبغي استخدام هذا الجهاز في حوض الاستحمام أو الدش أو الخزان المليء بالمياه.
- تحذير: لا تستخدم هذا الجهاز بالقرب من أحواض الاستحمام أو الدش أو المغاسل أو غيرها من الحاويات التي تحتوي على الماء.
- افحص سلك الطاقة بانتظام بحثًا عن أي تلف واضح. في حالة تلف الكابل، يجب استبداله بواسطة خدمة المساعدة الفنية الرسمية التابعة لشركة Cecotec لتجنب أي نوع من المخاطر.
- هذا الرمز يعني: الحذر، السطح الساخن.
- يمكن استخدام هذا الجهاز من قبل الأطفال الذين تبلغ أعمارهم 8 سنوات فما فوق والأشخاص ذوي القدرات البدنية أو الحسية أو العقلية المنخفضة أو الذين يفتقرون إلى الخبرة والمعرفة إذا تم منحهم الإشراف المناسب أو التعليمات فيما يتعلق باستخدام الجهاز بطريقة آمنة وفهم التعليمات الأخطار التي ينطوي عليها. يجب ألا يلعب الأطفال بالجهاز. يجب ألا يقوم الأطفال بالتنظيف والصيانة التي يجب أن يقوم بها المستخدم دون إشراف.
- لا تغمر السلك أو القابس أو أي جزء آخر من المنتج في الماء أو أي سائل آخر. لا تعرض التوصيلات الكهربائية للماء. تأكد من جفاف يديك تمامًا قبل لمس القابس أو تشغيل المنتج.

- يجب ألا يتلامس الجهاز مع المواد القابلة للاشتعال. كما لا ينبغي استخدامه بالقرب من المواد القابلة للاشتعال.
- في حالة تلف سلك الطاقة، يجب استبداله من قبل الشركة المصنعة أو خدمة ما بعد البيع أو موظفين مؤهلين على نحو مماثل لتجنب المخاطر.
- أبقِ الأطفال بعيدًا عن مواد التغليف حيث يوجد خطر الاختناق.
- تحقق بشكل متكرر من وجود علامات التآكل والأضرار التي تلحق بالجهاز. إذا أظهر المنتج علامات واضحة للتلف، فاتصل على الفور بخدمة المساعدة الفنية الرسمية لشركة Cecotec . لا تحاول إصلاح الجهاز بنفسك.
- في حالة وجود عطل أو خلل، قم بإيقاف تشغيل الجهاز وفصله على الفور.
- لا تستخدم الملحقات أو الأجزاء التي لم توفرها شركة Cecotec .
- لا تمسك الجهاز بجانب اللوحات أو بالقرب منها عند تشغيله. يمكن أن تسبب ألواح الحديد حروقًا. تجنب ملامسة الجلد والعينين.
- لا تحمل الجهاز وهو ساخن.
- لا تترك المنتج دون مراقبة أثناء التشغيل.
- لا تستخدمه على الحيوانات الأليفة أو الحيوانات.
- احفظ الجهاز بعيدًا عن مصادر الحرارة.
- قد يصل الجهاز إلى درجات حرارة عالية أثناء الاستخدام، تجنب ملامسة الجهاز للوجه والرقبة وفروة الرأس.
- لا تستخدمه في الهواء الطلق أو بالقرب من البخاخات أو الهباء الجوي.
- لا تقم بتغطية السلك أو الجهاز أثناء التشغيل. يجب ألا يتلامس كابل الطاقة مع الأجزاء الساخنة من الجهاز ويجب عدم إدخاله بين ألواح المكواة.
- لا تقم بلف السلك حول الجهاز.
- لا تستخدم المنتج أثناء استخدام الرغوة أو الرش أو الجل.
- لا تضع الجهاز مباشرة على الأسطح الحساسة للحرارة أثناء توصيله بمأخذ الطاقة.

- ال تستخدم السلك لسحب المنتج أو فصله عن مأخذ الطاقة.
- إذا وقع الجهاز في الماء، افصله عن الكهرباء على الفور. ال تلمس الماء.
- عند توصيل الجهاز بالتيار الكهربائي، ال تتركه دون مراقبة أبدًا.
- ضع الجهاز دائمًا مع الحامل، إن وجد، على سطح مستو وثابت ومقاوم للحرارة.
- يجب مراقبة الأطفال حتى ال يلعبوا بالجهاز.

احفظ الجهاز بعيدًا عن متناول الأطفال، خاصة أثناء الاستخدام والتبريد.

1. PIEZAS Y COMPONENTES

Fig. 1
1. Placa calefactora
2. Pantalla
   a. Indicador de nivel
   b. Temperatura de la placa
3. Botón de aumento de temperatura / Función HeatMax
4. Botón de disminución de temperatura
5. Botón de Encendido/Apagado
6. Pestaña de bloqueo de placas
7. Cable de alimentación 360º

NOTA:
Los gráficos de este manual son representaciones esquemáticas y puede que no coincidan exactamente con los del producto.

2. ANTES DE USAR

- Este aparato presenta un embalaje diseñado para protegerlo durante su transporte. Saque el aparato de su caja y retire todo el material de embalaje. Puede guardar la caja original y otros elementos del embalaje en un lugar seguro para prevenir daños en el aparato si necesita transportarlo en el futuro. Si desea deshacerse del embalaje original, asegúrese de reciclar todos los elementos correctamente.
- Asegúrese de que todas las piezas y componentes están incluidos y en buen estado. Si faltara alguno o no estuviera en buen estado, contacte de forma inmediata con el Servicio de Atención Técnica Oficial de Cecotec.

Contenido de la caja
- Plancha de pelo
- Bolsa de transporte
- Este manual de instrucciones

No retire el número de serie del producto para poder mantener una correcta trazabilidad de su equipo en caso de solicitar asistencia.

3. FUNCIONAMIENTO

Aviso: La primera vez que utilice la plancha es posible que desprenda un poco de vapor y un olor extraño. Se trata de un fenómeno normal que desaparecerá con el tiempo.

1. Conecte la plancha a la red eléctrica y enciéndala pulsando el botón de encendido/apagado, la temperatura por defecto son 190ºC.
2. Ajuste la temperatura deseada (entre 130 y 230ºC) pulsando repetidamente los botones de aumento o disminución de la temperatura, o seleccione la máxima temperatura manteniendo pulsado el botón de función HeatMax.
3. Mientras la plancha se está calentando, podrá ver la temperatura real de la placa en la pantalla, a la vez que el indicador de nivel crecerá. Cuando la plancha haya alcanzado la temperatura, el indicador de nivel se quedará fijo y la temperatura seleccionada permanecerá en la pantalla.
4. A continuación, péinese y divida el cabello en secciones. Comience por las secciones inferiores del cabello. Coja una sección de unos 4 cm de ancho y colóquela entre las dos placas calientes.

Nota: Tenga cuidado de no tocar las placas con la mano.

5. Deslice la plancha lentamente desde la raíz hasta las puntas. No toque el cuero cabelludo con las placas, podría quemarse.
6. Repita el proceso si es necesario y haga lo mismo con el resto de mechones. Deje que el pelo se enfríe antes de peinarlo.
7. Cuando haya terminado de usar la plancha, apáguela manteniendo pulsado el botón de encendido/apagado y desconéctela de la red eléctrica.

Nota: Deje que la plancha se enfríe sobre una superficie resistente al calor antes de guardarla.

Nota:
Cuando esté utilizando la plancha, es posible que salga algo de vapor. Esto puede deberse a la evaporación del sebo, a restos de productos capilares o al exceso de agua que se evapora del cabello.

Para obtener los mejores resultados al alisar su cabello y mantenerlo protegido, es importante seguir algunas recomendaciones básicas. A continuación, encontrará consejos prácticos que le ayudarán a optimizar el uso de su plancha, cuidar la salud de su cabello y lograr un alisado impecable.

- Utilice una temperatura más baja en la primera pasada. Esto ayudará a proteger el cabello y determinar si es necesario ajustar la temperatura.
- Puede utilizar un spray para proteger el pelo del calor. Esto reduce el daño térmico y mantiene el cabello sano.
- Si nota que el pelo no se plancha correctamente, apriete ligeramente las placas sobre el mechón de cabello y deslice el aparato más lentamente o seleccione una temperatura más alta.

4. LIMPIEZA Y MANTENIMIENTO

- Desenchufe la plancha y deje que se enfríe por completo.
- Limpie las placas con un paño húmedo. No utilice ningún tipo de jabón.
- No sumerja el dispositivo en agua ni cualquier otro líquido y no lo exponga a agua o líquidos durante su limpieza.
- No utilice productos de limpieza y elementos abrasivos que puedan dañar el producto.
- Cuando guarde la plancha, asegúrese de que las placas estén bien cerradas y bloqueadas con la pestaña de bloqueo.
- Guarde la plancha en un lugar seco y seguro, fuera del alcance de los niños.
- No enrolle el cable alrededor del dispositivo.
- Coloque el dispositivo sobre una superficie resistente al calor hasta que se enfríe antes de guardarlo.

5. RESOLUCIÓN DE PROBLEMAS

PROBLEMA	POSIBLES CAUSAS	POSIBLES SOLUCIONES
La plancha no se enciende	No está correctamente conectada a la toma de corriente	Compruebe que la toma tiene corriente y conecte el enchufe correctamente
	No ha pulsado el botón de encendido/apagado	Pulse el botón de encendido/apagado, la palabra OFF de la pantalla cambiará por 190ºC.

6. ESPECIFICACIONES TÉCNICAS

Referencia del producto: EU01_107141 / EU01_110363 / EU01_122522 / EU01_122523
Producto:
Lisse Keratin Essence
Lisse Keratin Essence Champagne
Lisse Keratin Essence Olive
Lisse Keratin Essence Cotton Candy

Voltaje: 110-240V~
Frecuencia: 50-60Hz
Potencia: 54 W

Las especificaciones técnicas pueden cambiar sin notificación previa para mejorar la calidad del producto.
Fabricado en China | Diseñado en España

7. RECICLAJE DE APARATOS ELÉCTRICOS Y ELECTRÓNICOS

Este símbolo indica que, de acuerdo con las normativas aplicables, el producto y/o la batería deberán desecharse de manera independiente de los residuos domésticos. Cuando este producto alcance el final de su vida útil, deberás extraer las pilas/baterías/acumuladores y llevarlo a un punto de recogida designado por las autoridades locales.

Para obtener información detallada acerca de la forma más adecuada de desechar sus aparatos eléctricos y electrónicos y/o las correspondientes baterías, el consumidor deberá contactar con las autoridades locales.

El cumplimiento de las pautas anteriores ayudará a proteger el medio ambiente.

8. GARANTÍA Y SAT

Cecotec responderá ante el usuario o consumidor final de cualquier falta de conformidad que exista en el momento de la entrega del producto en los términos, condiciones y plazos que establece la normativa aplicable.

Se recomienda que las reparaciones se efectúen por personal especializado.

Si detecta una incidencia con el producto o tiene alguna consulta, póngase en contacto con el Servicio de Asistencia Técnica oficial de Cecotec a través del número de teléfono +34 96 321 07 28.

9. COPYRIGHT

Los derechos de propiedad intelectual sobre los textos de este manual pertenecen a CECOTEC INNOVACIONES, S.L. Quedan reservados todos los derechos. El contenido de esta publicación no podrá, ni en parte ni en su totalidad, reproducirse, almacenarse en un sistema de recuperación, transmitirse o distribuirse por ningún medio (electrónico, mecánico, fotocopia, grabación o similar) sin la previa autorización de CECOTEC INNOVACIONES, S.L.

10. DECLARACIÓN UE DE CONFORMIDAD SIMPLIFICADA

Por la presente, Cecotec Innovaciones declara que este producto cumple con los requisitos esenciales y otras disposiciones relevantes de las normativas aplicables en la Unión Europea. Este producto ha sido diseñado, fabricado y probado con el cumplimiento de los estándares de seguridad y calidad requeridos. El texto completo de la Declaración de Conformidad de la UE se puede encontrar en la siguiente dirección web: https://cecotec.es/es/information/declaration-of-conformity

1. PARTS AND COMPONENTS

Fig. 1

1. Heating plate
2. Display
   a. Level display
   b. Heating plate temperature
3. Temperature increase / HeatMax function button
4. Temperature decrease button
5. Power button
6. Heating plate locking tab
7. 360º power cable

NOTE:
The graphics in this manual are schematic representations and may not exactly match the product.

2. BEFORE USE

- This appliance is packaged in a way as to protect it during transport. Take the appliance out of its box and remove all packaging materials. You can keep the original box and other packaging elements in a safe place to prevent damage to the appliance if you need to transport it in the future. If you wish to dispose of the original packaging, make sure all packaging materials are recycled accordingly.
- Make sure all parts and components are included and in good conditions. If there is any piece missing or in bad conditions, contact the official Cecotec Technical Support Service immediately.

Box content

- Hair straightener
- Travel pouch
- Instruction manual

Do not remove the serial number of the appliance in order to keep a correct traceability of it in case of assistance.

3. OPERATION

Note: The first time you use the hair straightener, it may give off a little steam and a strange smell. This is a normal phenomenon and will disappear over time.

1. Plug the hair straightener to the mains and switch it on by pressing the power button, the default temperature is 190 ºC.
2. Set the desired temperature (between 130 and 230 °C) by repeatedly pressing the temperature increase or decrease buttons or select the maximum temperature by pressing and holding the HeatMax function button.
3. While the hair straightener is heating up, you will be able to see the actual temperature of the heating plate on the display, and the level indicator will increase. When the hair straightener has reached the default temperature, the level indicator will remain fixed, and the selected temperature will remain on the display.
4. Then comb your hair and divide it into sections. Start with the lower sections of the hair. Take a section about 4 cm wide and place it between the two heating plates.

Note: Be careful not to touch the heating plates with your hand.

5. Glide the hair straightener slowly from roots to ends. Do not touch the scalp with the heating plates, you could get burned.
6. Repeat the process if necessary and do the same with the rest of the strands. Allow the hair to cool down before styling.
7. When you have finished using the hair straightener, switch it off by pressing and holding the power button and unplug it from the mains.

Note: Allow the hair straightener to cool down on a heat-resistant surface before storing.

Note:
Some steam may be released when using the appliance. This may be due to evaporation of sebum, traces of hair products or excess water evaporating from the hair.

To get the best results when straightening your hair and to keep it protected, it is important to follow some basic recommendations. Below you will find practical tips that will help you to optimise the use of your straightener, keep your hair healthy and achieve a flawless straightening result.

- Use a lower temperature on the first pass. This will help protect the hair and determine if the temperature needs to be adjusted.
- You can use a hair spray to protect the hair from heat. This reduces thermal damage and keeps hair healthy.
- If you notice that the hair is not straightened properly, press the heating plates lightly on the strand of hair and glide the appliance more slowly or select a higher temperature.

4. CLEANING AND MAINTENANCE

- Unplug the hair straightener and allow it to cool down completely.
- Clean the heating plates with a damp cloth. Do not use any type of soap.
- Do not immerse the appliance in water or any other liquid and do not expose it to water while cleaning it.
- Do not use abrasive scouring pads, powders, or cleaners.
- When storing the appliance, make sure that the heating plates are properly closed and locked with the locking tab.
- Store the appliance in a dry and safe place, out of the reach of children.
- Do not wind the cable around the device.
- Place the appliance on a heatproof surface until it cools down before cleaning or storing it.

5. TROUBLESHOOTING

PROBLEM	POSSIBLE CAUSES	POSSIBLE SOLUTIONS
The appliance does not switch on.	It is not correctly connected to the power socket.	Check that the socket is live and connect the plug correctly.
	You have not pressed the power button.	Press the power button, the word «OFF» on the display will change to 190 ºC.

6. TECHNICAL SPECIFICATIONS

EU01_107141 / EU01_110363 / EU01_122522 / EU01_122523
Product:
Lisse Keratin Essence
Lisse Keratin Essence Champagne
Lisse Keratin Essence Olive
Lisse Keratin Essence Cotton Candy

Voltage: 110-240 V~
Frequency: 50-60 Hz
Power: 54 W

Technical specifications may change without prior notification to improve product quality.
Made in China | Designed in Spain

7. DISPOSAL OF OLD ELECTRICAL AND ELECTRONIC APPLIANCES

This symbol indicates that, according to the applicable regulations, the appliance and/or batteries must be disposed of separately from household waste. When this product reaches the end of its shelf life, you should dispose of the cells/ batteries/accumulators and take them to a collection point designated by the local authorities.

For detailed information on how to properly dispose of electrical and electronic appliances and/or batteries, consumers should contact their local authorities.

Compliance with the above guidelines will help protecting the environment.

8. TECHNICAL SUPPORT AND WARRANTY

Cecotec shall be liable to the end user or consumer for any lack of conformity that exists at the time of delivery of the product under the terms, conditions and deadlines established by the applicable regulations.

Repairs should be carried out by qualified personnel.

If at any moment you detect any problem with your product or have any doubt, do not hesitate to contact the official Cecotec Technical Support Service at +34 96 321 07 28.

9. COPYRIGHT

The intellectual property rights over the texts in this manual belong to CECOTEC INNOVACIONES, S.L. All rights reserved. The contents of this publication may not, in whole or in part, be reproduced, stored in a retrieval system, transmitted, or distributed by any means (electronic, mechanical, photocopying, recording or similar) without the prior authorization of CECOTEC INNOVACIONES, S.L.

10. SIMPLIFIED EU DECLARATION OF CONFORMITY

Cecotec Innovaciones hereby declares that this appliance complies with the essential requirements and other relevant provisions of the regulations applicable in the European Union. This appliance has been designed, manufactured and tested to meet the required safety and quality standards. The full text of the EU Declaration of Conformity can be found on the following website: https://cecotec.es/es/information/declaration-of-conformity

1. PIÈCES ET COMPOSANTS

Img. 1
1. Plaque chauffante
2. Écran
   a. Indicateur du niveau d'eau
   b. Température de la plaque
3. Bouton pour augmenter la température / Fonction HeatMax
4. Bouton pour diminuer la température
5. Bouton marche/arrêt
6. Languette de verrouillage des plaques
7. Câble d'alimentation à 360º

NOTE :
Les graphiques de ce manuel sont des représentations schématiques et peuvent ne pas correspondre exactement à ceux du produit.

2. AVANT UTILISATION

- Cet appareil possède un emballage conçu pour le protéger pendant son transport. Sortez l'appareil de sa boîte et retirez tout le matériel qui compose l'emballage. Rangez la boîte d'origine et le reste des éléments provenant de l'emballage dans un endroit sûr pour éviter d'endommager l'appareil si vous devez le transporter à l'avenir. Si vous devez vous défaire de l'emballage d'origine, assurez-vous de recycler tous les éléments correctement.
- Assurez-vous que toutes les pièces et les composants sont inclus et en bon état. Si l'un d'entre eux manque ou n'est pas en bon état, veuillez contacter immédiatement le service technique officiel de Cecotec.

Contenu de la boîte
- Lisseur
- Sac de voyage
- Manuel d'instructions

Ne retirez pas le numéro de série du produit, afin de conserver un suivi correct de votre produit en cas de problème.

3. FONCTIONNEMENT

Avertissement La première fois que vous utilisez ce lisseur, il peut dégager un peu de vapeur et une odeur étrange. Il s'agit d'un phénomène normal qui disparaîtra à l'usage.

1. Branchez le lisseur et mettez-le en marche en appuyant sur le bouton marche/arrêt. La température par défaut est de 190 ºC.
2. Réglez la température souhaitée (entre 130 °C et 230 °C) en appuyant de manière répétée sur les boutons pour augmenter ou diminuer la température, ou sélectionnez la température maximale en appuyant longuement sur le bouton de fonction HeatMax.
3. Pendant que les plaques chauffent, vous pourrez voir la température réelle de la plaque sur l'écran, alors que l'indicateur de niveau de température augmente. Lorsque le lisseur a atteint la température souhaitée, l'indicateur du niveau de température restera fixe et la température sélectionnée restera sur l'écran.
4. Peignez ensuite vos cheveux et divisez-les en sections. Commencez par les sections inférieures des cheveux. Prenez une section d'environ 4 cm de large et placez-la entre les deux plaques chauffantes.

Note : Veillez à ne pas toucher les plaques avec votre main.

5. Faites glisser le lisseur lentement des racines aux pointes. Ne touchez pas le cuir chevelu avec les plaques, vous pourriez vous brûler.
6. Répétez le processus si nécessaire et faites de même avec les autres sections. Laissez les cheveux refroidir avant de les coiffer.
7. Lorsque vous avez fini d'utiliser l'appareil, éteignez-le en appuyant sur le bouton marche/arrêt, puis débranchez-le.

Note : Laissez le lisseur refroidir sur une surface résistante à la chaleur avant de le ranger.

Note :
Lorsque vous utilisez le lisseur, de la vapeur peut s'échapper. Cela peut être dû à l'évaporation du sébum, aux résidus de produits capillaires ou à l'excès d'eau qui s'évapore des cheveux.

Pour obtenir les meilleurs résultats lors du lissage de vos cheveux et les protéger, il est important de suivre quelques recommandations de base. Voici quelques conseils pratiques pour vous aider à optimiser l'utilisation de votre lisseur, à garder vos cheveux en bonne santé et à obtenir un lissage impeccable.

- Utilisez une température plus basse lors du premier passage. Cela permettra de protéger les cheveux et de déterminer si la température doit être ajustée.
- Vous pouvez utiliser un spray pour protéger les cheveux de la chaleur. Cela réduit les dommages thermiques et maintient les cheveux en bonne santé.
- Si vous constatez que les cheveux ne sont pas correctement lissés, appuyez légèrement les plaques sur la mèche de cheveux et faites glisser l'appareil plus lentement ou sélectionnez une température plus élevée.

4. NETTOYAGE ET ENTRETIEN

- Débranchez l'appareil et laissez-le refroidir complètement.
- Nettoyez les plaques avec un chiffon humide. N'utilisez aucun type de savon.
- Ne submergez pas l'appareil dans de l'eau et ne l'exposez pas à l'eau ni à aucun autre liquide pendant son nettoyage.
- N'utilisez pas de produits nettoyants ni d'éléments abrasifs qui pourraient endommager les finitions.
- Lorsque vous rangez le lisseur, assurez-vous que les plaques sont correctement fermées et verrouillées à l'aide de la languette de verrouillage.
- Conservez l'appareil dans un endroit sec et sûr, hors de portée des enfants.
- N'enroulez pas le câble autour de l'appareil.
- Placez l'appareil sur une surface résistante à la chaleur jusqu'à ce qu'il refroidisse avant de le ranger.

5. RÉSOLUTION DE PROBLÈMES

Problème	Possibles causes	Possibles solutions
L'appareil ne s'allume pas.	La fiche n'est pas bien branchée à la prise de courant.	Vérifiez que la prise est sous tension et branchez la fiche correctement.
	Vous n'avez pas appuyé sur le bouton marche/arrêt	Appuyez sur le bouton marche/arrêt, le mot « OFF » sur l'écran passera à 190 ºC.

6. SPÉCIFICATIONS TECHNIQUES

Référence : EU01_107141 / EU01_110363 / EU01_122522 / EU01_122523
Produit :
Lisse Keratin Essence
Lisse Keratin Essence Champagne
Lisse Keratin Essence Olive
Lisse Keratin Essence Cotton Candy

Voltage : 110-240V~
Fréquence : 50-60Hz
Puissance : 54 W

Les spécifications techniques peuvent être modifiées sans notification préalable afin d'améliorer la qualité du produit.
Produit fabriqué en Chine I Conçu en Espagne

7. RECYCLAGE DES ÉQUIPEMENTS ÉLECTRIQUES ET ÉLECTRONIQUES

Ce symbole indique que, conformément à la réglementation en vigueur, le produit et/ou la batterie doivent être éliminés séparément des déchets municipaux. Lorsque ce produit atteint la fin de sa vie utile, vous devez retirer les piles ou batteries et les apporter à un point de collecte désigné par les autorités locales.

Pour obtenir des informations détaillées sur la manière la plus adéquate de vous défaire de vos appareils électriques et électroniques et/ou des batteries correspondantes, vous devez contacter les autorités locales.

Le respect des directives susmentionnées contribuera à la protection de l'environnement.

8. GARANTIE ET SAV

Cecotec est responsable envers l'utilisateur final ou le consommateur de tout défaut de conformité existant au moment de la livraison du produit dans les termes, conditions et délais établis par la réglementation applicable.

Il est recommandé que les réparations soient effectuées par du personnel qualifié.

Si vous détectez un incident ou un problème avec le produit, vous devez contacter le Service Après-Vente officiel de Cecotec au +34 9 63 21 07 28.

9. COPYRIGHT

Les droits de propriété intellectuelle des textes de ce manuel appartiennent à CECOTEC INNOVACIONES, S.L. Tous droits réservés. Le contenu de cette publication ne peut être, en totalité ou en partie, reproduit, stocké dans un système de récupération de données, transmis ou distribué par quelque moyen que ce soit (électronique, mécanique, photocopie, enregistrement ou similaire) sans l'autorisation préalable de CECOTEC INNOVACIONES, S.L.

10. DÉCLARATION DE CONFORMITÉ SIMPLIFIÉE DE L'UE

Par la présente, Cecotec Innovaciones déclare que ce produit est conforme aux exigences essentielles et aux autres dispositions pertinentes de la réglementation applicable dans l'Union européenne. Ce produit a été conçu, fabriqué et testé pour répondre aux normes de sécurité et de qualité requises. Le texte intégral de la déclaration de conformité de l'UE peut être consulté sur le site web suivant : https://www.storececotec.fr/fr/information/declaration-of-conformity.

1. TEILE UND KOMPONENTEN

Abb. 1
1. Heizplatte
2. Display
   a. Temperaturstufenanzeige
   b. Temperatur der Platte
3. Taste zur Erhöhung der Temperatur / HeatMaxfunktion
4. Taste zur Verringerung der Temperatur
5. Ein-/Ausschalter
6. Plattenverriegelungsstück
7. 360º Stromkabel

HINWEIS:
Die Grafiken in dieser Bedienungsanleitung sind schematische Darstellungen und entsprechen möglicherweise nicht genau dem Produkt.

2. VOR DEM GEBRAUCH

- Dieses Gerät ist so verpackt, dass es während des Transports geschützt bleibt. Nehmen Sie das Gerät aus der Verpackung und entfernen Sie das gesamte Verpackungsmaterial. Bewahren Sie die Verpackung an einem sicheren Ort auf, damit das Gerät nicht beschädigt wird, wenn Sie es später transportieren müssen. Wenn Sie die Originalverpackung entsorgen möchten, vergewissern Sie sich, dass Sie alle Teile korrekt recyceln.
- Vergewissern Sie sich, dass alle Teile und Komponenten enthalten und in gutem Zustand sind. Wenn die Lieferung fehlt oder nicht in gutem Zustand ist, kontaktieren Sie den offiziellen technischen Kundendienst von Cecotec.

Vollständiger Inhalt
- Glätteisen
- Tragetasche
- Diese Bedienungsanleitung

Entfernen Sie nicht die Seriennummer des Produkts, um eine korrekte Rückverfolgbarkeit Ihres Geräts zu gewährleisten, falls Sie Hilfe benötigen.

3. BEDIENUNG

Hinweis: Wenn Sie Ihren Haarglätter zum ersten Mal benutzen, kann er ein wenig Dampf und einen seltsamen Geruch abgeben. Dies ist ein normales Phänomen, das mit der Zeit verschwindet.

1. Schließen Sie den Haarglätter an das Stromnetz an und schalten Sie ihn durch Drücken der Ein-/Aus-Taste ein. Die Standardtemperatur beträgt 190°C.
2. Stellen Sie die gewünschte Temperatur (zwischen 130 und 230 °C) durch wiederholtes Drücken der Tasten zum Erhöhen oder Verringern der Temperatur ein oder wählen Sie die Höchsttemperatur durch langes Drücken der HeatMax-Funktionstaste.
3. Während sich der Haarglätter aufheizt, können Sie die aktuelle Temperatur der Platte auf dem Display ablesen, während die Füllstandsanzeige wächst. Wenn der Haarglätter die gewünschte Temperatur erreicht hat, leuchtet die Temperaturstufenanzeige weiter, und die gewählte Temperatur wird auf dem Display angezeigt.
4. Als nächstes kämmen Sie das Haar und teilen es in Haarpartien auf Beginnen Sie mit den unteren Haarpartien. Nehmen Sie ein etwa 4 cm breites Stück und legen Sie es zwischen die beiden heißen Platten.

Hinweis: Achten Sie darauf, dass Sie die Platten nicht mit der Hand berühren.

5. Gleiten Sie mit dem Haarglätter langsam vom Ansatz zu den Spitzen. Berühren Sie die Kopfhaut nicht mit den Platten, Sie könnten sich verbrennen.
6. Wiederholen Sie den Vorgang, wenn nötig, und machen Sie dasselbe mit den restlichen Strähnen. Lassen Sie das Haar abkühlen, bevor Sie es stylen.
7. Wenn Sie das Glätteisen nicht mehr benutzen, schalten Sie es aus, indem Sie die Ein-/Aus-Taste gedrückt halten, und trennen Sie es vom Stromnetz.

Hinweis: Lassen Sie das Glätteisen auf einer hitzebeständigen Oberfläche abkühlen, bevor Sie es aufbewahren.

Hinweis:
Wenn Sie das Glätteisen benutzen, kann etwas Dampf austreten. Dies kann auf die Verdunstung von Talg, auf Rückstände von Haarprodukten oder auf die Verdunstung von überschüssigem Wasser aus dem Haar zurückzuführen sein.

Um die besten Ergebnisse beim Glätten Ihrer Haare zu erzielen und sie zu schützen, ist es wichtig, einige grundlegende Empfehlungen zu beachten. Im Folgenden finden Sie einige praktische Tipps, die Ihnen helfen, Ihr Glätteisen optimal zu nutzen, Ihr Haar gesund zu erhalten und ein makelloses Glätten zu erzielen.

- Verwenden Sie beim ersten Durchgang eine niedrigere Temperatur. Auf diese Weise können Sie das Haar schützen und feststellen, ob die Temperatur angepasst werden muss.
- Sie können ein Spray verwenden, um das Haar vor Hitze zu schützen. Dies reduziert thermische Schäden und hält das Haar gesund.

- Wenn Sie feststellen, dass das Haar nicht richtig geglättet wird, drücken Sie die Platten leicht auf die Haarsträhne und schieben Sie das Gerät langsamer oder wählen Sie eine höhere Temperatur.

4. REINIGUNG UND WARTUNG

- Ziehen Sie den Stecker des Geräts und lassen Sie es vollständig abkühlen.
- Wischen Sie die Platten mit einem feuchten Tuch ab. Verwenden Sie keine Seife.
- Tauchen Sie das Gerät bei der Reinigung nicht ins Wasser bzw. anderen Flüssigkeiten ein.
- Verwenden Sie keinen Reinigungsmitteln bzw. Scheuermitteln, da sie das Gerät beschädigen könnten.
- Wenn Sie den Haarglätter aufbewahren, vergewissern Sie sich, dass die Platten richtig geschlossen und mit dem Verriegelungsstück verriegelt sind.
- Lagern Sie die Haarglätter an einem trockenen und sicheren Ort, außerhalb der Reichweite von Kindern.
- Wickeln Sie das Kabel nicht um das Gerät.
- Legen Sie das Gerät vor der Lagerung auf eine hitzebeständige Oberfläche, bis es abgekühlt ist.

5. PROBLEMBEHEBUNG

PROBLEM	MÖGLICHE URSACHE	MÖGLICHE LÖSUNGEN
Der Haarglätter lässt sich nicht einschalten	Der Stecker des Anschlusskabels ist nicht ordnungsgemäß in die Steckdose eingesteckt	Vergewissern Sie sich, dass der Stecker richtig an eine Steckdose angeschlossen ist
	Sie haben die Ein/ Aus-Taste nicht gedrückt	Drücken Sie die Ein-/Ausschalttaste, das Wort OFF auf dem Display wechselt zu 190ºC.

6. TECHNISCHE SPEZIFIKATIONEN

Referenz des Gerätes: EU01_107141 / EU01_110363 / EU01_122522 / EU01_122523
Produkt:
Lisse Keratin Essence
Lisse Keratin Essence Champagne
Lisse Keratin Essence Olive

Lisse Keratin Essence Cotton Candy

Spannung: 110-240V~
Frequenz: 50-60Hz
Leistung: 54 W

Die technischen Daten können ohne vorherige Ankündigung geändert werden, um die Produktqualität zu verbessern.
Hergestellt in China | Entworfen in Spanien

7. RECYCLING VON ELEKTRO- UND ELEKTRONIKGERÄTEN

Dieses Symbol weist darauf hin, dass das Produkt und/oder die Batterie / der Akku gemäß den geltenden Vorschriften getrennt vom Hausmüll entsorgt werden muss. Wenn dieses Produkt das Ende seiner Nutzungsdauer erreicht hat, sollten Sie die Batterien/Akkus entfernen und es zu einer von den örtlichen Behörden bestimmten Sammelstelle bringen.
Die Verbraucher müssen sich mit Ihren örtlichen Behörden oder Einzelhändlern in Verbindung setzen, um Informationen über die ordnungsgemäße Entsorgung ihrer Altgeräte und / oder ihre Akkus zu erhalten.
Die Einhaltung der oben genannten Leitlinien trägt zum Schutz der Umwelt bei.

8. GARANTIE UND KUNDENDIENST

Cecotec haftet gegenüber dem Endnutzer oder Verbraucher für jegliche Konformitätsmängel, die zum Zeitpunkt der Lieferung des Produkts bestehen, gemäß den in den geltenden Vorschriften festgelegten Bedingungen und Fristen.
Es wird empfohlen, dass Reparaturen von qualifiziertem Personal durchgeführt werden.
Sollte unerwartet eine Störung auftreten oder haben Sie Fragen über Ihrem Produkt, können Sie sich mit dem Kundendienst von Cecotec in Verbindung setzen über die Telefonnummer: +34 96 321 07 28.

9. COPYRIGHT

Die geistigen Eigentumsrechte an den Texten in dieser Bedienungsleitung liegen bei CECOTEC INNOVACIONES, S.L. Alle Rechte vorbehalten. Der Inhalt dieser Veröffentlichung darf ohne vorherige Genehmigung von CECOTEC INNOVACIONES, S.L. weder ganz noch teilweise vervielfältigt, in einem Wiederherstellungssystem gespeichert, übertragen oder verbreitet werden (elektronisch, mechanisch, Fotokopie, Aufzeichnung oder ähnliches).

10. VEREINFACHTE EU-KONFORMITÄTSERKLÄRUNG

CE Cecotec Innovaciones erklärt hiermit, dass dieses Produkt mit den grundlegenden Anforderungen und anderen relevanten Bestimmungen der in der Europäischen Union geltenden Vorschriften übereinstimmt. Dieses Produkt wurde unter Einhaltung der erforderlichen Sicherheits- und Qualitätsstandards entwickelt, hergestellt und geprüft. Der vollständige Text der EU-Konformitätserklärung ist auf folgender Website zu finden: https://storececotec.de/de/information/declaration-of-conformity

1. PARTI E COMPONENTI

Fig. 1
1. Piastra riscaldante
2. Display
   a. Indicatore di livello
   b. Temperatura della piastra
3. Tasto di aumento della temperatura / Funzione HeatMax
4. Tasto di riduzione della temperatura
5. Tasto di Accensione/Spegnimento
6. Linguetta di blocco delle piastre
7. Cavo di alimentazione 360°

NOTA:
Le immagini di questo manuale sono rappresentazioni schematiche e potrebbero non corrispondere esattamente all'apparecchio.

2. PRIMA DELL'USO

- Questo apparecchio ha un imballaggio progettato per proteggerlo durante il trasporto. Estrarre l'apparecchio dalla scatola e rimuovere tutto il materiale presente nell'imballaggio. Conservare la scatola originale e gli altri elementi in un luogo sicuro per prevenire danni all'apparecchio qualora fosse necessario trasportarlo in futuro. Se si desidera smaltire l'imballaggio originale, assicurarsi di riciclare tutti gli elementi in modo appropriato.
- Verificare che tutte le parti e i componenti siano compresi e in buono stato. Se uno di essi mancasse o non fosse in buone condizioni, contattare immediatamente il Servizio di Assistenza Tecnica ufficiale di Cecotec.

Contenuto della scatola
- Piastra per capelli
- Custodia per il trasporto
- Il presente manuale di istruzioni

Non rimuovere il numero di serie del prodotto, al fine di mantenere una corretta tracciabilità dell'apparecchiatura in caso di richiesta di assistenza.

3. FUNZIONAMENTO

Avviso: La prima volta che si utilizza la piastra, questa potrebbe emettere un po' di vapore e uno strano odore. Si tratta di un fenomeno normale che scomparirà con il tempo.

1. Collegare la piastra alla rete elettrica e accenderla premendo il tasto di accensione/ spegnimento; la temperatura predefinita è 190ºC.
2. Impostare la temperatura desiderata (tra 130 e 230°C) premendo ripetutamente i tasti di aumento o diminuzione della temperatura, oppure selezionare la temperatura massima tenendo premuto il tasto di funzione HeatMax.
3. Mentre la piastra si riscalda, sul display apparirà la temperatura effettiva della piastra, mentre l'indicatore di livello cresce. Quando ila piastra ha raggiunto la temperatura, l'indicatore di livello rimane fisso e la temperatura selezionata rimane sul display.
4. Quindi pettinare i capelli e dividerli in sezioni. Iniziare con le sezioni inferiori dei capelli. Prendere una sezione larga circa 4 cm e posizionarla tra le due piastre calde.

Nota: Fare attenzione a non toccare le piastre con la mano.

5. Passare la piastra lentamente dalle radici alle punte. Non toccare il cuoio capelluto con le piastre per evitare scottature.
6. Ripetere il procedimento se necessario e fare lo stesso con le altre ciocche. Lasciare raffreddare i capelli prima pettinarli.
7. Al termine dell'utilizzo della piastra, spegnerla tenendo premuto il tasto di accensione/ spegnimento e scollegarla dalla corrente.

Nota: Lasciare raffreddare la piastra su una superficie resistente al calore prima di riporla.

Nota:
Quando si utilizza la piastra, è possibile che fuoriesca del vapore. Ciò può essere dovuto all'evaporazione del sebo, ai residui di prodotti per capelli o all'eccesso di acqua che evapora dai capelli.

Per ottenere i migliori risultati quando si stirano i capelli e per mantenerli protetti, è importante seguire alcune raccomandazioni di base. Ecco alcuni consigli pratici per ottimizzare l'uso della piastra, mantenere i capelli sani e ottenere un liscio impeccabile.

- Utilizzare una temperatura più bassa per la prima passata. Questo aiuta a proteggere i capelli e a determinare se la temperatura deve essere regolata.
- È possibile utilizzare uno spray per proteggere i capelli dal calore. Questo riduce i danni termici e mantiene i capelli sani.
- Se si nota che i capelli non sono stirati correttamente, premere leggermente le piastre sulla ciocca e far scorrere l'apparecchio più lentamente o selezionare una temperatura più alta.

4. PULIZIA E MANUTENZIONE

- Scollegare la piastra e lasciare che l'apparecchio si raffreddi completamente.
- Pulire le piastre con un panno umido. Non utilizzare alcun tipo di sapone.
- Non sommergere l'apparecchio in acqua e non esporlo all'acqua o ai liquidi durante la pulizia.

- Non usare detergenti abrasivi ed elementi abrasivi che possano danneggiare l'apparecchio.
- Quando si ripone la piastra, assicurarsi che le piastre siano ben chiuse e bloccate con la linguetta di blocco.
- Conservare la piastra in un luogo pulito e asciutto, fuori dalla portata dei bambini.
- Non arrotolare il cavo attorno all'apparecchio.
- Collocare l'apparecchio su una superficie resistente al calore finché non si raffredda prima di riporlo.

5. RISOLUZIONE DEI PROBLEMI

PROBLEMA	POSSIBILE CAUSA	POSSIBILI SOLUZIONI
La piastra non si accende.	Non è bien collegata alla presa della corrente.	Verificare che la presa sia alimentata e collegare correttamente la spina
	Il tasto di accensione/ spegnimento non è stato premuto.	Premere il tasto di accensione/ spegnimento, la scritta OFF sul display passa a 190ºC.

6. SPECIFICHE TECNICHE

Codice prodotto: EU01_107141 / EU01_110363 / EU01_122522 / EU01_122523
Prodotto:
Lisse Keratin Essence
Lisse Keratin Essence Champagne
Lisse Keratin Essence Olive
Lisse Keratin Essence Cotton Candy

Tensione: 110-240 V~
Frequenza: 50-60Hz
Potenza: 54 W

Le specifiche tecniche possono cambiare senza previa notifica per migliorare la qualità del prodotto.
Fabbricato in Cina | Progettato in Spagna

7. RICICLAGGIO DI APPARECCHIATURE ELETTRICHE ED ELETTRONICHE

Questo simbolo indica che, in conformità con le normative vigenti, il prodotto e/o le pile/batterie devono essere smaltiti separatamente dai rifiuti domestici. Quando questo prodotto raggiunge la fine della sua vita utile, è necessario rimuovere le pile/batterie/accumulatori e portarlo in un punto di raccolta designato dalle autorità locali.

Per informazioni dettagliate su come smaltire correttamente le apparecchiature elettriche ed elettroniche e/o le pile/batterie, il consumatore dovrà contattare le autorità locali.

Il rispetto di queste linee guida aiuterà a proteggere l'ambiente.

8. GARANZIA E SUPPORTO TECNICO

Cecotec sarà responsabile nei confronti dell'utente finale o del consumatore per qualsiasi difetto di conformità esistente al momento della consegna del prodotto nei termini, condizioni e scadenze stabilite dalla normativa vigente.

Si raccomanda che le riparazioni siano effettuate da personale specializzato.

Se si riscontra un problema con l'apparecchio o in caso di dubbi, si prega di contattare il Servizio di Assistenza Tecnica ufficiale di Cecotec al numero di telefono +34 96 321 07 28.

9. COPYRIGHT

I diritti di proprietà intellettuale dei testi di questo manuale appartengono a CECOTEC INNOVACIONES, S.L. Tutti i diritti riservati. Il contenuto di questa pubblicazione non può essere, in tutto o in parte, riprodotto, archiviato in un sistema di recupero, trasmesso o distribuito con qualsiasi mezzo (elettronico, meccanico, fotocopia, registrazione o simile) senza la previa autorizzazione di CECOTEC INNOVACIONES, S.L.

10. DICHIARAZIONE DI CONFORMITÀ UE SEMPLIFICATA

Con la presente, Cecotec Innovations dichiara che questo prodotto è conforme ai requisiti essenziali e alle altre disposizioni pertinenti delle normative applicabili nell'Unione Europea. Questo prodotto è stato progettato, fabbricato e testato per soddisfare gli standard di sicurezza e qualità richiesti. Il testo completo della Dichiarazione di Conformità UE è disponibile al seguente link: https://storececotec.it/it/information/declaration-of-conformity

1. PEÇAS E COMPONENTES

Fig. 1
1. Placa aquecedora
2. Ecrã
   a. Indicador do nível da bateria
   b. Temperatura do alisador
3. Botão de aumentar a temperatura / Função HeatMax
4. Botão de diminuir a temperatura
5. Botão de ligar/desligar
6. Patilha de bloqueio do alisador
7. Cabo de alimentação 360º

NOTA:
Os gráficos deste manual são representações esquemáticas e podem não corresponder exatamente ao aparelho.

2. ANTES DE USAR

- Este aparelho é embalado numa embalagem concebida para o proteger durante o transporte. Retire o aparelho da sua caixa e remova todo o material de embalagem. Pode manter a caixa original e outras embalagens num local seguro para evitar danos no aparelho, caso necessite de o transportar no futuro. Se desejar descartar a embalagem original, certifique-se de reciclar todos os itens corretamente.
- Certifique-se de que todas as peças e componentes estejam incluídos e em bom estado. Se algum deles faltar ou não estiver em boas condições, contacte imediatamente o Serviço de Assistência Técnica da Cecotec.

Conteúdo da caixa
- Alisador de cabelo
- Saco de transporte
- Manual de instruções

Não retire o número de série do produto, para manter uma rastreabilidade correta em caso de solicitar assistência.

3. FUNCIONAMENTO

Aviso: Na primeira vez que utilizar o alisador, este pode libertar um pouco de vapor e um cheiro estranho. Trata-se de um fenómeno normal que desaparecerá com a utilização.

1. Ligue o alisador à rede eléctrica e ligue-o com o botão ligar/desligar, a temperatura predefinida é de 190°C.
2. Defina temperatura desejada (entre 130 e 230°C) ao premir repetidamente os botões de aumento ou diminuição da temperatura, ou selecionar a temperatura máxima ao premir e manter premido o botão de função HeatMax.
3. Enquanto o alisaor estiver a aquecer, poderá ver a temperatura real da placa no visor, enquanto o indicador de nível crescerá. Quando o alisador tiver atingido a temperatura, o indicador de nível permanecerá fixo e a temperatura selecionada permanecerá no visor.
4. Em seguida, penteie o cabelo e divida-o em secções. Comece pelas secções inferiores do cabelo. Pegue numa secção com cerca de 4 cm de largura e coloque-a entre as duas placas de aquecimento.

Nota: Tenha cuidado para não tocar nas placas com a mão.

5. Deslize a prancha lentamente das raízes até às pontas. Não toque no couro cabeludo com as placas, pois pode queimar-se.
6. Repita o processo, se necessário, e faça o mesmo com as restantes madeixas. Deixe arrefecer o cabelo antes de o pentear.
7. Quando terminar de utilizar o alisador, desligue-o ao premir e manter premido o botão de ligar/desligar e desligue-o da corrente eléctrica.

Nota: Deixe o alisador arrefecer sobre uma superfície resistente ao calor antes de o guardar.

Nota:
Durante a utilização do alisador, pode sair algum vapor. Isto pode dever-se à evaporação do sebo, a resíduos de produtos capilares ou ao excesso de água que se evapora do cabelo.

Para obter os melhores resultados quando alisa o seu cabelo e para o manter protegido, é importante seguir algumas recomendações básicas. Aqui estão algumas dicas práticas para a ajudar a otimizar a utilização do seu alisador, manter o seu cabelo saudável e conseguir um alisamento perfeito.

- Utilize uma temperatura mais baixa na primeira passagem. Isto ajudará a proteger o cabelo e a determinar se a temperatura precisa de ser ajustada.
- Pode utilizar um spray para proteger o cabelo do calor. Isto reduz os danos térmicos e mantém o cabelo saudável.
- Se notar que o cabelo não está bem engomado, pressione ligeiramente as placas sobre a madeixa de cabelo e faça deslizar o aparelho mais lentamente ou selecione uma temperatura mais elevada.

4. LIMPEZA E MANUTENÇÃO

- Desligue o alisador e deixe que arrefeça completamente.
- Limpe as placas com um pano suave e húmido. Não utilize qualquer tipo de sabão.
- Não submerja o aparelho em água e não o exponha a água ou líquidos durante a sua limpeza.
- Não utilize produtos de limpeza e elementos abrasivos que possam danificar o produto.
- Quando guardar o alisador, certifique-se de que as placas estão corretamente fechadas e bloqueadas com a patilha de bloqueio.
- Guarde o alisador num local espaço e seguro, fora do alcance das crianças.
- Não enrole o cabo ao redor do aparelho.
- Coloque o dispositivo sobre uma superfície resistente ao calor até que se arrefeça antes de guardar.

5. RESOLUÇÃO DE PROBLEMAS

PROBLEMA	POSSÍVEIS CAUSAS	POSSÍVEIS SOLUÇÕES
O aparelho não liga.	O aparelho não está devidamente ligado à fonte de alimentação.	Verifique se a tomada está sob tensão e conecte a ficha corretamente.
	O botão de ligar/desligar não foi premido.	Prima o botão ligar/desligar, a palavra OFF no visor mudará para 190ºC.

6. ESPECIFICAÇÕES TÉCNICAS

Referência do produto: EU01_107141 / EU01_110363 / EU01_122522 / EU01_122523
Produto:
Lisse Keratin Essence
Lisse Keratin Essence Champagne
Lisse Keratin Essence Olive
Lisse Keratin Essence Cotton Candy

Tensão: 110-240 V~
Frequência: 50-60Hz
Potência: 54 W

As especificações técnicas podem ser alteradas sem notificação prévia para melhorar a qualidade do produto.
Fabricado na China I Desenhado em Espanha

7. RECICLAGEM DE APARELHOS ELÉTRICOS E ELETRÓNICOS

Este símbolo indica que, de acordo com os regulamentos aplicáveis, o produto e/ou a bateria devem ser eliminados separadamente do lixo doméstico. Quando este produto atingir o fim da sua vida útil, deverá remover as pilhas/baterias/acumuladores e levá-lo para um ponto de recolha designado pelas autoridades locais.

Para obter informação detalhada acerca da forma mais adequada de eliminar os seus equipamentos elétricos e eletrónicos e/ou as correspondentes baterias, o consumidor deverá contactar com as autoridades locais.

A conformidade com as diretrizes acima referidas ajudará a proteger o ambiente.

8. GARANTIA E SAT

A Cecotec será responsável perante o utilizador final ou consumidor por qualquer falta de conformidade que exista no momento da entrega do produto nos termos, condições e prazos estabelecidos pelos regulamentos aplicáveis.

Recomenda-se que as reparações sejam efetuadas por pessoal qualificado.

Se deteta uma ocorrência com o produto ou tem alguma consulta, entre em contacto com o Serviço de Assistência Técnica da Cecotec através do número de telefone +34 96 321 07 28.

9. COPYRIGHT

Os direitos de propriedade intelectual dos textos deste manual pertencem à CECOTEC INNOVACIONES, S.L. Todos os direitos reservados. O conteúdo desta publicação não pode, no todo ou em parte, ser reproduzido, armazenado num sistema de recuperação, transmitido ou distribuído por qualquer meio (eletrónico, mecânico, fotocópia, gravação ou similar) sem a autorização prévia da CECOTEC INNOVACIONES, S.L.

10.DECLARAÇÃO DE CONFORMIDADE SIMPLIFICADA DA UE

Pela presente, a Cecotec Innovaciones declara que este produto está em conformidade com os requisitos essenciais e outras disposições relevantes dos regulamentos aplicáveis na União Europeia. Este produto foi concebido, fabricado e testado de acordo com as normas de segurança e qualidade exigidas. O texto completo da Declaração de Conformidade da UE pode ser encontrado no seguinte website: https://cecotec.pt/pt/information/declaration-of-conformity

1. ONDERDELEN EN COMPONENTEN

Fig. 1
1. Verwarmingsplaat
2. Display
   a. Niveau-indicator
   b. Temperatuur van de plaat
3. Knop om de temperatuur te verhogen / HeatMax functie
4. Knop om de temperatuur te verlagen
5. Aan-/uitknop
6. Vergrendelingslipje van de verwarmingsplaat
7. 360º stroomkabel

OPMERKING:
De figuren in deze handleiding zijn schematische voorstellingen en komen mogelijk niet exact overeen met het product.

2. VÓÓR U HET APPARAAT GEBRUIKT

- Dit apparaat heeft een verpakking die ontworpen is om het tijdens het transport te beschermen. Haal het apparaat uit de doos en verwijder al het verpakkingsmateriaal. U kunt de originele doos en andere verpakking op een veilige plaats bewaren om beschadiging van het apparaat te voorkomen als u het in de toekomst moet vervoeren. Als u de verpakking toch weggooit, zorg er dan voor een correcte recyclage.
- Controleer of alle onderdelen en componenten aanwezig en in goede staat zijn. Als er één ontbreekt of niet in goede staat is, neem dan onmiddellijk contact op met de Technische Dienst van Cecotec.

Inhoud van de doos
- Stijltang
- Transporttas
- Handleiding

Verwijder het serienummer niet van het product om een goede traceerbaarheid van uw apparatuur te behouden in het geval van een serviceverzoek.

3. WERKING

Opmerking: De eerste keer dat u de stijltang gebruikt, kan het een beetje stoom en een vreemde geur afgeven. Dit is een normaal verschijnsel dat na verloop van tijd zal verdwijnen.

1. Sluit de stijltang aan op het lichtnet en zet het aan door op de aan/uit-knop te drukken, de standaardtemperatuur is 190ºC.
2. Stel de gewenste temperatuur in (tussen 130 en 230°C) door herhaaldelijk op de knoppen voor verhogen of verlagen van de temperatuur te drukken, of selecteer de maximumtemperatuur door de HeatMax knop ingedrukt te houden.
3. Terwijl de stijltang opwarmt, kunt u de actuele temperatuur van de plaat op het display zien, terwijl de niveau-indicator groeit. Als de stijltang de temperatuur heeft bereikt, blijft de niveau-indicator vast staan en blijft de geselecteerde temperatuur op het display staan.
4. Borstel vervolgens uw haar en verdeel het in secties. Begin met de onderste secties van het haar. Neem een lok van ongeveer 4 cm breed en leg het tussen de twee hete platen.

Opmerking: Zorg ervoor dat u de platen niet aanraakt met uw hand.

5. Laat de stijltang langzaam van de wortels naar de uiteinden glijden. Raak de hoofdhuid niet aan met de platen, u kunt zich verbranden.
6. Herhaal het proces indien nodig en doe hetzelfde met de resterende lokken. Laat het haar afkoelen voordat u het gaat stijlen.
7. Als u klaar bent met de stijltang, schakel het dan uit door de aan/uit-knop ingedrukt te houden en trek de stekker uit het stopcontact.

Opmerking: Laat de stijltang afkoelen op een hittebestendig oppervlak voordat u het opbergt.

Opmerking:
Wanneer u de stijltang gebruikt, kan er wat stoom ontsnappen. Dit kan het gevolg zijn van verdamping van talg, resten van haarproducten of overtollig water dat uit het haar verdampt.

Om de beste resultaten te krijgen bij het stijlen van uw haar en om het te beschermen, is het belangrijk om een aantal basisaanbevelingen op te volgen. Hier zijn wat praktische tips om uw stijltang optimaal te gebruiken, uw haar gezond te houden en vlekkeloos steil te maken.

- Gebruik de eerste keer een lagere temperatuur. Dit zal het haar helpen beschermen en bepalen of de temperatuur moet worden aangepast.
- U kunt een spray gebruiken om het haar tegen hitte te beschermen. Dit vermindert thermische schade en houdt het haar gezond.
- Als u merkt dat het haar niet goed steil is, druk dan de platen lichtjes op de haarlok en schuif het apparaat langzamer of kies een hogere temperatuur.

4. SCHOONMAAK EN ONDERHOUD

- Haal de stekker uit het stopcontact en laat de stijltang volledig afkoelen.
- Maak de platen schoon met een vochtige doek. Gebruik geen zeep.
- Dompel het apparaat niet onder in water en stel het niet bloot aan water of andere vloeistoffen tijdens het schoonmaken.
- Gebruik geen schoonmaakmiddelen en schurende elementen die het apparaat kunnen beschadigen.

- Zorg er bij het opbergen van de stijltang voor dat de platen goed gesloten en vergrendeld zijn met het vergrendelingslipje.
- Bewaar de stijltang op een droge en veilige plaats, buiten het bereik van kinderen.
- Rol de kabel niet op rond het apparaat.
- Plaats het apparaat op een hittebestendig oppervlak tot het afkoelt voordat het wordt opgeslagen.

5. PROBLEEMOPLOSSING

PROBLEEM	MOGELIJKE OORZAKEN	MOGELIJKE OPLOSSINGEN
De stijltang gaat niet aan	De stekker zit niet goed in het stopcontact	Controleer of er spanning op het stopcontact staat en sluit de stekker correct aan.
	U hebt de aan/uit-knop niet ingedrukt	Druk op de aan/uit-knop, het woord OFF op het display verandert in 190ºC.

6. TECHNISCHE SPECIFICATIES

Productreferentie: EU01_107141 / EU01_110363 / EU01_122522 / EU01_122523
Product:
Lisse Keratin Essence
Lisse Keratin Essence Champagne
Lisse Keratin Essence Olive
Lisse Keratin Essence Cotton Candy

Voltage: 110-240V~
Frequentie: 50-60Hz
Vermogen: 54 W

Technische specificaties kunnen zonder voorafgaande kennisgeving worden gewijzigd om de productkwaliteit te verbeteren.
Gemaakt in China | Ontworpen in Spanje.

7. RECYCLING VAN ELEKTRISCHE EN ELEKTRONISCHE APPARATUUR

Dit symbool geeft aan dat, volgens de geldende voorschriften, het product en/of de accu gescheiden van het huisvuil moeten worden afgevoerd. Wanneer dit product het einde van zijn levensduur bereikt, dient u de batterijen/accumulatoren te verwijderen en het naar een door de plaatselijke autoriteiten aangewezen inzamelpunt te brengen.

Voor gedetailleerde informatie over hoe elektrische en elektronische apparatuur en/of batterijen op de juiste manier kunnen worden weggegooid, moeten consumenten contact opnemen met hun plaatselijke autoriteiten.
Naleving van de bovenstaande richtlijnen helpt het milieu te beschermen.

8. GARANTIE EN TECHNISCHE ONDERSTEUNING

Cecotec is aansprakelijk tegenover de eindgebruiker of consument voor elk gebrek aan overeenstemming dat bestaat op het ogenblik van de levering van het product onder de voorwaarden, bepalingen en termijnen die zijn vastgelegd in de toepasselijke regelgeving.
Het wordt aanbevolen reparaties te laten uitvoeren door gekwalificeerd personeel.
Als u ooit een incident met het product ontdekt of vragen heeft, neem dan contact op met de officiële Technische Assistentie van Cecotec via het telefoonnummer +34 96 321 07 28.

9. COPYRIGHT

De intellectuele eigendomsrechten op de teksten in deze handleiding behoren toe aan CECOTEC INNOVACIONES, S.L. Alle rechten voorbehouden. De inhoud van deze publicatie mag niet, geheel of gedeeltelijk, worden verveelvoudigd, opgeslagen in een geautomatiseerd gegevensbestand, doorgegeven of verspreid op welke wijze dan ook (elektronisch, mechanisch, door fotokopieën, opnamen en dergelijke) zonder voorafgaande toestemming van CECOTEC INNOVACIONES, S.L.

10. VEREENVOUDIGDE EU-VERKLARING VAN OVEREENSTEMMING.

CE Cecotec Innovaciones verklaart hierbij dat dit product voldoet aan de essentiële eisen en andere relevante bepalingen van de regelgeving die van toepassing is in de Europese Unie. Dit product is ontworpen, vervaardigd en getest om te voldoen aan de vereiste veiligheids- en kwaliteitsnormen. De volledige tekst van de EU-conformiteitsverklaring is te vinden op de volgende website: https://cecotec.es/es/information/declaration-of-conformity

1. CZĘŚCI I KOMPONENTY

Rys. 1
1. Płytka grzewcza
2. Wyświetlacz
   a. Wskaźnik poziomu
   b. Temperatura płytki
3. Przycisk zwiększania temperatury / Funkcja HeatMax
4. Przycisk zmniejszania temperatury
5. Przycisk zasilania
6. Blokada płytek
7. Przewód zasilania 360º

UWAGA:
Grafika tej instrukcji obsługi jest schematyczna i możliwe, że nie będzie całkowicie zgodna z produktem.

2. PRZED UŻYCIEM

- To urządzenie jest zapakowane w opakowanie zaprojektowane w celu ochrony podczas transportu. Wyjmij produkt z pudełka i usuń wszystkie materiały opakowaniowe. Oryginalne pudełko i inne elementy opakowania należy przechowywać w bezpiecznym miejscu, aby zapobiec uszkodzeniu urządzenia w przypadku konieczności jego transportu w przyszłości. Jeśli chcesz pozbyć się oryginalnego opakowania, pamiętaj o prawidłowym recyklingu wszystkich jego elementów.
- Upewnij się, że wszystkie części i komponenty są dołączone i są w dobrym stanie. Jeśli któregokolwiek z nich brakuje lub nie są w dobrym stanie, należy niezwłocznie skontaktować się z oficjalnym Serwisem Pomocy Technicznej Cecotec.

Zawartość opakowania
- Prostownica do włosów
- Pokrowiec
- Ta instrukcja obsługi

Nie usuwaj numeru seryjnego produktu, aby można było zidentyfikować urządzenie w przypadku wymagania pomocy technicznej.

3. FUNKCJONOWANIE

Ostrzeżenie: Przy pierwszym użyciu urządzenie może wydzielać niewielką ilość pary i nietypowy zapach. Jest to normalne zjawisko, które z czasem ustąpi.

1. Podłącz urządzenie do sieci elektrycznej i włącz je, naciskając przycisk zasilania, domyślna temperatura to 190ºC.
2. Ustaw żądaną temperaturę (między 130 a 230°C) wielokrotnie naciskając przyciski zwiększania lub zmniejszania temperatury, lub wybierz maksymalną temperaturę naciskając i przytrzymując przycisk funkcji HeatMax.
3. Podczas nagrzewania urządzenia na wyświetlaczu będzie widoczna aktualna temperatura, a wskaźnik poziomu będzie rósł. Gdy urządzenie osiągnie wybraną temperaturę, wskaźnik poziomu pozostanie nieruchomy i będzie wyświetlać się wybrana temperatura.
4. Następnie rozczesz włosy i podziel je na pasma. Zacznij od dolnych partii włosów. Weź pasmo o szerokości około 4 cm i umieścić je między dwiema gorącymi płytkami.

Uwaga: Uważaj, aby nie dotknąć płytek ręką.

5. Przesuwaj prostownicę powoli od nasady włosów aż po ich końce. Nie dotykaj skóry głowy płytkami, ponieważ możesz się poparzyć.
6. W razie potrzeby powtórz proces i zrób to samo z pozostałymi pasmami. Pozwól włosom ostygnąć przed stylizacją.
7. Po zakończeniu korzystania z prostownicy wyłącz ją naciskając i przytrzymując przycisk zasilania, a następnie odłącz je od gniazdka elektrycznego.

Uwaga: Przed przechowywaniem pozostaw prostownicę do ostygnięcia na powierzchni odpornej na wysoką temperaturę.

Uwaga:
Podczas korzystania z prostownicy może wydobywać się para. Może to być spowodowane parowaniem sebum, pozostałościami produktów do włosów lub nadmiarem wody wyparowującej z włosów.

Aby uzyskać najlepsze rezultaty i zapewnić ochronę włosów, ważne jest przestrzeganie kilku podstawowych zaleceń. Oto kilka praktycznych wskazówek, które pomogą zoptymalizować korzystanie z prostownicy, zachować zdrowe włosy i uzyskać idealne efekty prostowania.

- Użyj niższej temperatury za pierwszym przejazdem prostownicy. Pomoże to chronić włosy i określić, czy wybrana temperatura jest odpowiednia.
- Można użyć sprayu do ochrony włosów przed wysoką temperaturą. Zmniejsza to uszkodzenia termiczne i utrzymuje włosy w dobrej kondycji.
- Jeśli zauważysz, że włosy nie są odpowiednio wyprostowane, lekko dociśnij płytki do pasma włosów i przesuwaj urządzenie wolniej lub wybierz wyższą temperaturę.

4. CZYSZCZENIE I KONSERWACJA

- Odłącz urządzenie od zasilania i pozostaw je do całkowitego ostygnięcia.
- Wyczyść płytki wilgotną ściereczką. Nie używaj żadnego rodzaju detergentu.
- Nie zanurzaj urządzenia w wodzie ani innym płynie i nie wystawiaj go na działanie wody lub płynów podczas czyszczenia.
- Nie używaj rozpuszczających środków czyszczących ani elementów ściernych, które mogą uszkodzić produkt.
- Podczas przechowywania urządzenia należy upewnić się, że płytki są prawidłowo zamknięte i zablokowane.
- Przechowuj urządzenie w suchym i bezpiecznym miejscu z dala od zasięgu dzieci.
- Nie owijaj przewodu wokół urządzenia.
- Przed przechowywaniem urządzenia należy umieścić je na powierzchni odpornej na wysoką temperaturę, aż ostygnie.

5. ROZWIĄZYWANIE PROBLEMÓW

PROBLEM	PRAWDOPODOBNA PRZYCZYNA	MOŻLIWE ROZWIĄZANIA
Urządzenie nie włącza się	Nie jest prawidłowo podłączone do gniazdka	Sprawdź, czy w gniazdku jest prąd i prawidłowo podłącz wtyczkę
	Przycisk zasilania nie został naciśnięty.	Naciśnij przycisk zasilania, napis OFF na wyświetlaczu zmieni się na 190ºC.

6. DANE TECHNICZNE

Referencja produktu: EU01_107141 / EU01_110363 / EU01_122522 / EU01_122523
Produkt:
Lisse Keratin Essence
Lisse Keratin Essence Champagne
Lisse Keratin Essence Olive
Lisse Keratin Essence Cotton Candy

Napięcie: 110-240 V~
Częstotliwość: 50-60 Hz
Moc: 54 W

Specyfikacje techniczne mogą ulec zmianie bez wcześniejszego powiadomienia w celu poprawy jakości produktu.
Wyprodukowano w Chinach | Zaprojektowano w Hiszpanii

7. RECYKLING URZĄDZEŃ ELEKTRYCZNYCH I ELEKTRONICZNYCH

Ten symbol oznacza, że zgodnie z obowiązującymi przepisami produkt i/lub baterię/akumulator należy utylizować oddzielnie od odpadów domowych. Kiedy ten produkt osiągnie koniec okresu użytkowania, należy wyjąć baterie/akumulatory i przekazać je do punktu zbiórki wyznaczonego przez lokalne władze.

Aby uzyskać szczegółowe informacje na temat najbardziej odpowiedniego sposobu utylizacji sprzętów elektrycznych i elektronicznych i/lub odpowiednich baterii, konsument powinien skontaktować się z lokalnymi władzami.

Przestrzeganie powyższych wytycznych pomoże chronić środowisko.

8. GWARANCJA I SERWIS POMOCY TECHNICZNEJ

Cecotec odpowiada przed użytkownikiem lub konsumentem końcowym za wszelkie niezgodności występujące w momencie dostawy produktu na warunkach określonych w obowiązujących przepisach.

Zaleca się, aby naprawy były przeprowadzane przez wyspecjalizowany personel.

Jeśli wykryjesz problem z produktem lub masz jakiekolwiek pytania, skontaktuj się z oficjalnym Serwisem Pomocy Technicznej Cecotec pod numerem telefonu +34 96 321 07 28.

9. PRAWA AUTORSKIE

Prawa własności intelektualnej do tekstów tej instrukcji obsługi należą do CECOTEC INNOVACIONES, S.L. Wszelkie prawa zastrzeżone. Treść niniejszej publikacji nie może być, w całości lub w części, powielana, przechowywana w systemie wyszukiwania, przesyłana lub rozpowszechniana za pomocą jakichkolwiek środków (elektronicznych, mechanicznych, fotokopii, nagrywania lub podobnych) bez uprzedniej zgody CECOTEC INNOVACIONES, S.L.

10. UPROSZCZONA DEKLARACJA ZGODNOŚCI UE

Niniejszym Cecotec Innovaciones oświadcza, że ten produkt spełnia podstawowe wymogi i jest zgodny z innymi odpowiednimi przepisami obowiązującymi w Unii Europejskiej. Ten produkt został zaprojektowany, wyprodukowany i przetestowany spełniając wymagane normy bezpieczeństwa i jakości. Pełny tekst deklaracji zgodności UE jest dostępny pod następującym adresem internetowym: https://cecotec.es/es/information/declaration-of-conformity

1. DÍLY A SOUČÁSTI

Obr. 1
1. Ohřívací deska
2. Displej
   a. Indikátor úrovně teploty
   b. Zobrazení teploty desky
3. Tlačítko pro zvýšení teploty / Funkce HeatMax
4. Tlačítko pro snížení teploty
5. Tlačítko pro zapnutí/vypnutí
6. Zámek desek
7. Napájecí kabel 360º

POZNÁMKA:
Grafické znázornění v tomto návodu je schematickým znázorněním a nemusí přesně odpovídat výrobku.

2. PŘED POUŽITÍM

- Tento spotřebič je zabalen v obalu určeném k ochraně při přepravě. Vyjměte spotřebič z krabice a odstraňte veškerý obalový materiál. Můžete uschovat originální krabici a další obaly na bezpečném místě pro zabránění poškození spotřebiče, pokud byste jej v budoucnu potřebovali přepravovat. Pokud chcete zlikvidovat originální obal, ujistěte se, že všechny části recyklujete správně.
- Zkontrolujte, zda jsou všechny díly a komponenty součástí balení a v dobrém stavu. Pokud některý z nich chybí nebo není v dobrém stavu, okamžitě kontaktujte Oficiální technickou asistenční službu společnosti Cecotec.

Obsah krabice
- Žehlička na vlasy
- Přepravní pouzdro
- Tento návod k použití

Neodstraňujte sériové číslo výrobku, aby byla možná správná identifikace vašeho zařízení v případě potřeby technické pomoci.

3. PROVOZ

Upozornění: Při prvním použití žehličky se může objevit trochu páry a zvláštní zápach. Jedná se o normální jev, který během používání zmizí.

1. Žehličku zapojte do elektrické sítě a zapněte ji stisknutím tlačítka pro zapnutí/vypnutí, přednastavená teplota je 190 °C.
2. Nastavte potřebnou teplotu (od 130 °C do 230 °C) opakovaným stisknutím tlačítka pro zvýšení nebo snížení teploty nebo zvolte maximální teplotu stisknutím tlačítka pro funkci HeatMax.
3. Během zahřívání žehličky se na displeji zobrazuje aktuální teplota desek a současně narůstá indikátor úrovně teploty. Jakmile žehlička dosáhne požadované teploty, indikátor úrovně teploty zůstane neměnný a na displeji se zobrazí zvolená teplota.
4. Poté vlasy rozčešte a rozdělte je na části. Začněte se spodní částí vlasů. Vezměte asi 4 cm široký pramen vlasů a vložte ho mezi dvě zahřáté desky žehličky.

Poznámka: Buďte opatrní, abyste se nedotkli desek rukou.

5. Žehličkou pomalu přejíždějte od kořínků ke konečkům. Nedotýkejte se deskami vlasové pokožky, mohli byste se popálit.
6. V případě potřeby postup zopakujte a totéž proveďte se zbývajícími prameny. Před česáním nechte vlasy vychladnout.
7. Po použití žehličky ji vypněte stisknutím a podržením tlačítka pro zapnutí/vypnutí a odpojte ji od elektrické sítě.

Poznámka: Před odložením žehličky ji nechte vychladnout na tepelně odolném povrchu.

Poznámka:
Při používání žehličky může vycházet pára. To může být způsobeno odpařováním kožního mazu, zbytků vlasových přípravků nebo odpařováním přebytečné vody z vlasů.

Pro dosažení optimálního výsledku při narovnávání vlasů a zachování jejich ochrany je důležité dodržovat některá základní doporučení. Zde je několik praktických tipů, které vám pomohou co nejefektivněji používat žehličku na vlasy, pečovat o zdraví vašich vlasů a dosáhnout dokonalého narovnání.

- Při prvním tahu použijte nižší teplotu. To pomůže ochránit vlasy a zjistit, zda je třeba upravit teplotu.
- Na ochranu vlasů před působením vysoké teploty můžete použít sprej. To snižuje poškození vlasů vlivem tepla a udržuje je zdravé.
- Pokud si všimněte, že se vlasy nežehlí správně, lehce přitlačte desky na pramen vlasů a posouvejte žehličku pomaleji nebo zvolte vyšší teplotu.

4. ČIŠTĚNÍ A ÚDRŽBA

- Vypněte a odpojte žehličku od elektrické sítě a nechte ji zcela vychladnout.
- Desky žehličky vyčistěte navlhčeným hadříkem. Nepoužívejte žádný typ mýdla.
- Neponořujte zařízení do vody nebo jiné kapaliny a během jeho čištění ho nevystavujte vodě ani jiným kapalinám.
- Nepoužívejte čisticí prostředky a drsné materiály, které by mohly výrobek poškodit.
- Při ukládání žehličky zkontrolujte, zda jsou desky řádně zavřené a zablokované pomocí zámku desek.
- Žehličku skladujte na suchém a bezpečném místě mimo dosah dětí.
- Neomotávejte kabel kolem zařízení.
- Před odložením položte žehličku na tepelně odolný povrch, až dokud nevychladne.

5. ŘEŠENÍ PROBLÉMŮ

PROBLÉM	MOŽNÉ PŘÍČINY	MOŽNÁ ŘEŠENÍ
Žehlička se nezapíná	Není správně zapojena do elektrické sítě	Zkontrolujte, zda je zásuvka napájena, a správně zapojte zástrčku
	Nestiskli jste tlačítko pro zapnutí/vypnutí	Stiskněte tlačítko pro zapnutí/vypnutí, nápis OFF se na displeji změní na 190 ºC

6. TECHNICKÉ ÚDAJE

Referenční číslo výrobku: EU01_107141 / EU01_110363 / EU01_122522 / EU01_122523
Výrobek:
Lisse Keratin Essence
Lisse Keratin Essence Champagne
Lisse Keratin Essence Olive
Lisse Keratin Essence Cotton Candy

Napětí: 110-240V~
Frekvence: 50-60 Hz
Výkon: 54 W

Technické specifikace se mohou změnit bez předchozího upozornění za účelem zlepšení kvality výrobku.
Vyrobeno v Číně | Navrženo ve Španělsku

7. RECYKLACE ELEKTRICKÝCH A ELEKTRONICKÝCH ZAŘÍZENÍ

Tento symbol označuje, že v souladu s platnými předpisy musí být výrobek a/nebo baterie zlikvidovány odděleně od domovního odpadu. Po skončení životnosti tohoto výrobku byste měli články/baterie/akumulátory vyjmout a odnést na sběrné místo určené místními úřady.

Pro podrobnější informace o nejvhodnějším způsobu likvidace elektrických a elektronických zařízení a/nebo příslušných baterií by se spotřebitelé měli obrátit na místní úřady.
Dodržování výše uvedených pokynů přispívá k ochraně životního prostředí.

8. ZÁRUKA A TECHNICKÝ SERVIS

Společnost Cecotec odpovídá konečnému uživateli nebo spotřebiteli za jakýkoliv nesoulad, který existuje v době dodání výrobku, za podmínek a ve lhůtách stanovených platnými předpisy. Doporučuje se, aby opravy prováděl kvalifikovaný personál.
Pokud zjistíte problém s výrobkem nebo máte jakékoli dotazy, obraťte se na Oficiální technickou asistenční službu společnosti Cecotec na čísle +34 96 321 07 28.

9. COPYRIGHT

Práva duševního vlastnictví k textům v tomto návodu jsou majetkem společnosti CECOTEC INNOVACIONES, S.L. Všechna práva jsou vyhrazena. Obsah této publikace nesmí být, zčásti nebo jako celek, reprodukován, ukládán do systému obnovy, přenášen nebo distribuován žádnými prostředky (elektronicky, mechanicky, fotokopírováním, nahráváním nebo podobným způsobem) bez předchozího souhlasu společnosti CECOTEC INNOVACIONES, S.L.

10. ZJEDNODUŠENÉ EU PROHLÁŠENÍ O SHODĚ

Společnost Cecotec Innovaciones tímto prohlašuje, že tento výrobek je v souladu se základními požadavky a dalšími příslušnými ustanoveními předpisů platných v Evropské unii. Tento produkt byl navržen, vyroben a testován tak, aby splňoval požadované bezpečnostní a kvalitativní normy. Úplné znění EU prohlášení o shodě naleznete na této internetové stránce: https://cecotec.es/es/information/declaration-of-conformity

1. PARÇALAR VE BİLEŞENLER

Şema 1
1. Isıtıcı plaka
2. Ekran
   a. Seviye göstergesi
   b. Plaka sıcaklığı
3. Sıcaklık artırma düğmesi / HeatMax fonksiyonu
4. Sıcaklık düşürme düğmesi
5. Açma/kapama düğmesi
6. Plaka kilit tırnağı
7. Elektrik kablosu 360º

NOT:
Bu kılavuzdaki grafikler şematik gösterimlerdir ve cihazla tam olarak eşleşmeyebilir.

2. KULLANMADAN ÖNCE

- Bu cihaz, taşıma sırasında korunması için tasarlanmış bir ambalaj içerisinde paketlenmiştir. Cihazı ve tüm malzemeleri ambalajından çıkarın İleride taşımanız gerektiğinde cihazın zarar görmesini önlemek için orijinal kutuyu ve diğer ambalajları güvenli bir yerde saklayabilirsiniz. Orijinal ambalajı atmak isterseniz, tüm öğeleri doğru şekilde geri dönüşüm kutusuna attığınızdan emin olun.
- Tüm parçaların ve bileşenlerin içinde ve sağlam olduğundan emin olun. Herhangi bir parçanın eksik veya kırık olması durumunda, lütfen resmi Cecotec Teknik Servisi ile derhal iletişime geçin.

Paket içeriği
- Saç Maşası
- Nakliye torbası.
- Kullanma kılavuzu

Yardım talep etmeniz durumunda ekipmanınızın doğru bir şekilde izlenebilirliğini sağlamak için ürünün seri numarasını çıkarmayın.

3. CİHAZIN KULLANIMI

Uyarı: Maşayı ilk kez kullandığınızda biraz buhar ve garip bir koku yayabilir. Bu, zamanla ortadan kalkacak normal bir olgudur.

1. Maşayı elektriğe bağlayın ve açma/kapama düğmesine basarak açın, varsayılan sıcaklık 190ºC'dir.
2. Sıcaklık artırma veya azaltma düğmelerine art arda basarak istenen sıcaklığı (130 ila 230°C arasında) ayarlayın veya HeatMax fonksiyon düğmesine basılı tutarak maksimum sıcaklığı seçin.
3. Maşa ısınırken, seviye göstergesi büyürken ekranda plakanın gerçek sıcaklığını görebileceksiniz. Maşa sıcaklığa ulaştığında, seviye göstergesi sabit kalacak ve seçilen sıcaklık ekranda kalacaktır.
4. Ardından saçınızı tarayın ve bölümlere ayırın. Saçın alt kısımları ile başlayın. Yaklaşık 4 cm genişliğinde bir tutam alın ve iki sıcak plakanın arasına yerleştirin.

NOT: Plakalara elinizle dokunmamaya dikkat edin.

5. Maşayı köklerden uçlara doğru yavaşça kaydırın. Plakalarla kafa derisine dokunmayın, yanabilirsiniz.
6. Gerekirse işlemi tekrarlayın ve kalan saçlar için de aynısını yapın. Şekillendirmeden önce saçın soğumasını bekleyin.
7. Maşayı kullanmayı bitirdiğinizde, açma/kapama düğmesine basılı tutarak kapatın ve elektrik bağlantısını kesin.

NOT: Mşayı saklamadan önce ısıya dayanıklı bir yüzeyde soğumasını bekleyin.

NOT:
Maşayı kullanırken bir miktar buhar çıkabilir. Bunun nedeni sebumun buharlaşması, saç ürünlerinin kalıntıları veya saçtan buharlaşan fazla su olabilir.

Saçınızı düzleştirirken en iyi sonuçları almak ve saçınızı korumak için bazı temel tavsiyelere uymanız önemlidir. İşte düzleştiricinizi en iyi şekilde kullanmanıza, saçınızı sağlıklı tutmanıza ve kusursuz düzleştirme elde etmenize yardımcı olacak bazı pratik ipuçları.

- İlk geçişte daha düşük bir sıcaklık kullanın. Bu, saçın korunmasına ve sıcaklığın ayarlanması gerekip gerekmediğinin belirlenmesine yardımcı olacaktır.
- Saçı ısıdan korumak için bir sprey kullanabilirsiniz. Bu, termal hasarı azaltır ve saçın sağlıklı kalmasını sağlar.
- Saçın düzgün düzleşmediğini fark ederseniz, plakaları saç tutamının üzerine hafifçe bastırın ve cihazı daha yavaş kaydırın veya daha yüksek bir sıcaklık seçin.

4. TEMİZLİK VE BAKIM

- Maşanın fişini çekin ve tamamen soğumasını bekleyin.
- Plakaları yumuşak, nemli bir bezle temizleyin. Herhangi bir sabun türü kullanmayın.
- Cihazı suya veya başka bir sıvıya daldırmayın ve temizlik sırasında suya veya sıvılara maruz bırakmayın.
- Cihaza zarar verebilecek aşındırıcı temizlik maddeleri ve aşındırıcı maddeler kullanmayın.

- Maşayı saklarken, plakaların düzgün bir şekilde kapatıldığından ve kilitleme tırnağı ile kilitlendiğinden emin olun.
- Maşayı kuru ve güvenli bir yerde, çocukların erişemeyeceği bir yerde saklayın.
- Saklama için kabloyu cihazın etrafına sarmayın.
- Cihazı saklamadan önce soğuyana kadar ısıya dayanıklı bir yüzeye yerleştirin.

5. SORUN GİDERME

PROBLEM	MUHTEMEL NEDENLER	MUHTEMEL ÇÖZÜMLER
Maşa açılmıyor	Güç kaynağına düzgün şekilde bağlanmamış.	Prizde elektrik olup olmadığını kontrol edin ve fişi doğru şekilde bağlayın.
	Açma/Kapama düğmesine basılmamış	Açma/kapama düğmesine basın, ekrandaki OFF (KAPALI) yazısı 190ºC olarak değişecektir.

6. TEKNİK BİLGİLER

Ürün referansı EU01_107141 / EU01_110363 / EU01_122522 / EU01_122523
Ürün:
Lisse Keratin Essence
Lisse Keratin Essence Champagne
Lisse Keratin Essence Olive
Lisse Keratin Essence Cotton Candy

Voltaj: 110-240V~
Frekans: 50-60Hz
Güç: 54 W

Ürün kalitesini artırmak için teknik özellikler önceden haber verilmeksizin değiştirilebilir.
Çin›de Üretildi | İspanya›da Tasarlandı

7. ELEKTRİKLİ VE ELEKTRONİK EKİPMANLARIN GERİ DÖNÜŞÜMÜ

Bu sembol, yürürlükteki yönetmeliklere göre ürünün ve/veya bataryanın evsel atıklardan ayrı olarak atılması gerektiğini belirtir. Bu ürün kullanım ömrünün sonuna ulaştığında, pilleri/akümülatörleri çıkarmalı ve yerel yetkililer tarafından belirlenen bir toplama noktasına götürmelisiniz.

Elektrikli ve elektronik ekipmanların ve/veya pillerin uygun şekilde nasıl imha edileceğine ilişkin ayrıntılı bilgi için tüketiciler yerel yetkililerle iletişime geçmelidir.

Yukarıdaki yönergelere uyulması çevrenin korunmasına yardımcı olacaktır.

8. GARANTİ VE MÜŞTERİ HİZMETLERİ

Cecotec, ürünün teslimatı sırasında mevcut olan herhangi bir uygunsuzluktan dolayı son kullanıcıya veya tüketiciye karşı yürürlükteki yönetmelikler tarafından belirlenen şartlar, koşullar ve süreler kapsamında sorumlu olacaktır.
Onarımların nitelikli personel tarafından yapılması tavsiye edilir.
Ürünle ilgili bir sorun tespit ederseniz veya herhangi bir sorunuz varsa, lütfen +34 96 321 07 28 numaralı telefondan resmi Cecotec Teknik Destek Servisi ile iletişime geçin.

9. TELİF HAKLARI

Bu kılavuzdaki metinlerin fikri mülkiyet hakları CECOTEC INNOVACIONES, S.L.'ye aittir. Bu yayının içeriği, CECOTEC INNOVACIONES, S.L.'nin önceden izni olmadan kısmen veya tamamen çoğaltılamaz, bir erişim sisteminde saklanamaz, herhangi bir yolla (elektronik, mekanik, fotokopi, kayıt veya benzeri) iletilemez veya dağıtılamaz.

10. BASİTLEŞTİRİLMİŞ UYGUNLUK BEYANI

CE Bu vesileyle Cecotec Innovations, bu ürünün Avrupa Birliği'nde geçerli olan yönetmeliklerin temel gerekliliklerine ve diğer ilgili hükümlerine uygun olduğunu beyan eder. Bu ürün, gerekli güvenlik ve kalite standartlarını karşılayacak şekilde tasarlanmış, üretilmiş ve test edilmiştir. AB Uygunluk Beyanının tam metni aşağıdaki web sitesinde bulunabilir: https://cecotec.es/es/information/declaration-of-conformity

1. ΜΕΡΗ ΚΑΙ ΕΞΑΡΤΗΜΑΤΑ

Εικ. 1

1. Πλάκα θέρμανσης
2. Οθόνη
   a. Ένδειξη στάθμης
   b. Θερμοκρασία πλάκας
3. Κουμπί αύξησης θερμοκρασίας / λειτουργία HeatMax
4. Κουμπί μείωσης θερμοκρασίας
5. Κουμπί ενεργοποίησης/απενεργοποίησης
6. Καρτέλα κλειδώματος πλάκας
7. Καλώδιο τροφοδοσίας 360º

ΣΗΜΕΙΩΣΗ:
Τα απεικονίσματα στο παρόν εγχειρίδιο είναι σχηματικές αναπαραστάσεις και ενδέχεται να μην αντιστοιχούν ακριβώς στο προϊόν.

2. ΠΡΙΝ ΑΠΟ ΤΗ ΧΡΗΣΗ

- Αυτή η συσκευή διαθέτει συσκευασία σχεδιασμένη για την προστασία της κατά τη μεταφορά. Βγάλτε την συσκευή από το κουτί της και αφαιρέστε όλο το προστατευτικό υλικό της συσκευασίας. Μπορείτε να αποθηκεύσετε το κουτί και τις άλλες συσκευασίες σε ασφαλές μέρος για να αποφύγετε ζημιές στην σκούπα ρομπότ εάν χρειαστεί να τη μεταφέρετε στο μέλλον. Εάν επιθυμείτε να πετάξετε την αρχική συσκευασία, βεβαιωθείτε ότι ανακυκλώνετε όλα τα κομμάτια σωστά.
- Βεβαιωθείτε ότι όλα τα μέρη και τα εξαρτήματα περιλαμβάνονται και βρίσκονται σε καλή κατάσταση. Εάν κάποιο από αυτά λείπει ή δεν είναι σε καλή κατάσταση, επικοινωνήστε αμέσως με το επίσημο κέντρο εξυπηρέτησης της Cecotec.

Περιεχόμενα του κουτιού

- Πρέσα μαλλιών
- Τσάντα μεταφοράς
- Αυτό το εγχειρίδιο οδηγιών

Μην αφαιρείτε τον σειριακό αριθμό του προϊόντος προκειμένου να διατηρείται η σωστή δυνατότητα εντοπισμού του εξοπλισμού σας σε περίπτωση ανάγκης.

3. ΛΕΙΤΟΥΡΓΙΑ

Ειδοποίηση: Την πρώτη φορά που θα χρησιμοποιήσετε την πρέσα μπορεί να βγάλει λίγο ατμό και μια περίεργη μυρωδιά. Αυτό είναι ένα φυσιολογικό φαινόμενο που θα εξαφανιστεί με τη χρήση.

1. Συνδέστε την πρέσα στο ηλεκτρικό δίκτυο και ενεργοποιήστε το πατώντας το κουμπί ενεργοποίησης/απενεργοποίησης, η προεπιλεγμένη θερμοκρασία είναι 190ºC.
2. Ρυθμίστε την επιθυμητή θερμοκρασία (μεταξύ 130 και 230°C) πατώντας επανειλημμένα τα κουμπιά αύξησης ή μείωσης της θερμοκρασίας ή επιλέξτε τη μέγιστη θερμοκρασία πατώντας παρατεταμένα το κουμπί λειτουργίας HeatMax.
3. Ενώ η πρέσα θερμαίνεται, θα μπορείτε να βλέπετε την πραγματική θερμοκρασία της πλάκας στην οθόνη, ενώ η ένδειξη στάθμης θα αυξάνεται. Όταν η πρέσα φτάσει στη θερμοκρασία, η ένδειξη επιπέδου παραμένει σταθερή και η επιλεγμένη θερμοκρασία παραμένει στην οθόνη.
4. Στη συνέχεια χτενίστε τα μαλλιά σας και χωρίστε τα σε τμήματα. Ξεκινήστε με τα χαμηλότερα τμήματα των μαλλιών. Πάρτε ένα τμήμα πλάτους περίπου 4 εκατοστών και τοποθετήστε το ανάμεσα στις δύο θερμές πλάκες.

Σημείωση: Προσέξτε να μην αγγίξετε τις πλάκες με το χέρι σας.

5. Περάστε την πρέσα αργά από τις ρίζες προς τις άκρες. Μην αγγίζετε το τριχωτό της κεφαλής με τις πλάκες, μπορεί να καείτε.
6. Επαναλάβετε τη διαδικασία αν χρειαστεί και κάντε το ίδιο με τα υπόλοιπα τμήματα μαλλιών. Αφήστε τα μαλλιά να κρυώσουν πριν το χτενίσετε.
7. Όταν τελειώσετε τη χρήση της πρέσας, απενεργοποιήστε την πατώντας παρατεταμένα το κουμπί ενεργοποίησης/απενεργοποίησης και αποσυνδέστε την από το ηλεκτρικό δίκτυο.

Σημείωση: Αφήστε την πρέσα να κρυώσει σε μια ανθεκτική στη θερμότητα επιφάνεια πριν την αποθηκεύσετε.

Σημείωση:
Όταν χρησιμοποιείτε την πρέσα, μπορεί να διαφύγει λίγος ατμός. Αυτό μπορεί να οφείλεται στην εξάτμιση του σμήγματος, στα υπολείμματα των προϊόντων μαλλιών ή στην εξάτμιση της περίσσειας νερού από τα μαλλιά.

Για να έχετε τα καλύτερα αποτελέσματα κατά το ίσιωμα των μαλλιών σας και για να τα διατηρήσετε προστατευμένα, είναι σημαντικό να ακολουθείτε ορισμένες βασικές συστάσεις. Ακολουθούν ορισμένες πρακτικές συμβουλές που θα σας βοηθήσουν να βελτιστοποιήσετε τη χρήση της πρέσας σας, να διατηρήσετε την υγεία των μαλλιών σας και να επιτύχετε άψογο ίσιωμα.

- Χρησιμοποιήστε χαμηλότερη θερμοκρασία στο πρώτο πέρασμα. Αυτό θα βοηθήσει στην προστασία των μαλλιών και θα καθορίσει εάν η θερμοκρασία πρέπει να ρυθμιστεί.
- Μπορείτε να χρησιμοποιήσετε ένα σπρέι για την προστασία των μαλλιών από τη θερμότητα. Αυτό μειώνει τη θερμική βλάβη και διατηρεί τα μαλλιά υγιή.
- Αν παρατηρήσετε ότι τα μαλλιά δεν σιδερώνονται σωστά, πιέστε ελαφρά τις πλάκες στην

τούφα των μαλλιών και σύρετε τη συσκευή πιο αργά ή επιλέξτε υψηλότερη θερμοκρασία.

4. ΚΑΘΑΡΙΣΜΟΣ ΚΑΙ ΣΥΝΤΗΡΗΣΗ

- Βγάλτε την πρέσα από την πρίζα και αφήστε την να κρυώσει τελείως.
- Καθαρίστε τις πλάκες με ένα υγρό πανί. Μην χρησιμοποιείτε κανένα είδος σαπουνιού.
- Μην βυθίζετε τη συσκευή σε νερό ή οποιοδήποτε άλλο υγρό και μην την εκθέτετε σε νερό ή υγρά κατά τη διάρκεια του καθαρισμού.
- Μην χρησιμοποιείτε λειαντικά καθαριστικά και λειαντικά στοιχεία που μπορεί να προκαλέσουν ζημιά στο προϊόν.
- Όταν αποθηκεύετε την πρέσα, βεβαιωθείτε ότι οι πλάκες είναι σωστά κλειστές και κλειδωμένες με τη γλωττίδα ασφάλισης.
- Αποθηκεύστε την πρέσα σε στεγνό και ασφαλές μέρος, μακριά από παιδιά.
- Μην τυλίγετε το καλώδιο γύρω από τη συσκευή.
- Τοποθετήστε τη συσκευή σε μια ανθεκτική στη θερμότητα επιφάνεια μέχρι να κρυώσει πριν την αποθηκεύσετε.

5. ΕΠΙΛΥΣΗ ΠΡΟΒΛΗΜΑΤΩΝ

ΠΡΟΒΛΗΜΑ	ΠΙΘΑΝΕΣ ΑΙΤΙΕΣ	ΠΙΘΑΝΕΣ ΛΥΣΕΙΣ
Η πρέσα δεν ανάβει	Δεν έχει εισαχθεί σωστά στην πρίζα	Ελέγξτε ότι η πρίζα είναι υπό τάση και συνδέστε το φις σωστά
	Δεν έχετε πατήσει το κουμπί ενεργοποίησης/ απενεργοποίησης	Πατήστε το κουμπί ενεργοποίησης/ απενεργοποίησης, η λέξη OFF στην οθόνη θα αλλάξει σε 190ºC.

6. ΤΕΧΝΙΚΕΣ ΠΡΟΔΙΑΓΡΑΦΕΣ

Αναφορά προϊόντος: EU01_107141 / EU01_110363 / EU01_122522 / EU01_122523
Προϊόν:
Lisse Keratin Essence
Lisse Keratin Essence Champagne
Lisse Keratin Essence Olive
Lisse Keratin Essence Cotton Candy

Τάση: 110-240V~

Συχνότητα: 50-60Hz
Ισχύς: 54 W
Οι τεχνικές προδιαγραφές ενδέχεται να αλλάξουν χωρίς προηγούμενη ειδοποίηση για τη βελτίωση της ποιότητας του προϊόντος.
Κατασκευασμένο στην Κίνα | Σχεδιασμένο στην Ισπανία

7. ΑΝΑΚΥΚΛΩΣΗ ΗΛΕΚΤΡΙΚΟΥ ΚΑΙ ΗΛΕΚΤΡΟΝΙΚΟΥ ΥΛΙΚΟΥ

Αυτό το σύμβολο υποδεικνύει ότι, σύμφωνα με τους ισχύοντες κανονισμούς, η συσκευή ή/και η μπαταρία πρέπει να απορρίπτονται χωριστά από τα οικιακά απορρίμματα. Όταν αυτή η συσκευή φτάσει στο τέλος της λειτουργικής της ζωής, θα πρέπει να αφαιρέσετε τις μπαταρίες/συσσωρευτές και να την μεταφέρετε σε ένα σημείο συλλογής που έχει οριστεί από τις τοπικές αρχές.
Για λεπτομερείς πληροφορίες σχετικά με τον τρόπο σωστής απόρριψης των ηλεκτρικών και ηλεκτρονικών συσκευών και/ή των μπαταριών, οι καταναλωτές θα πρέπει να απευθύνονται στις τοπικές αρχές.
Η τήρηση των ανωτέρω οδηγιών θα συμβάλει στην προστασία του περιβάλλοντος.

8. ΤΕΧΝΙΚΗ ΥΠΟΣΤΗΡΙΞΗ ΚΑΙ ΕΓΓΥΗΣΗ

Η Cecotec θα φέρει ευθύνη έναντι του τελικού χρήστη ή του καταναλωτή για τυχόν έλλειψη συμμόρφωσης που υφίσταται κατά τη στιγμή της παράδοσης του προϊόντος σύμφωνα με τους όρους, τις προϋποθέσεις και τις προθεσμίες που καθορίζονται από τους ισχύοντες κανονισμούς.
Συνιστάται οι επισκευές να εκτελούνται από εξειδικευμένο προσωπικό.
Εάν διαπιστώσετε κάποιο περιστατικό με τη συσκευή ή έχετε οποιαδήποτε απορία, επικοινωνήστε με την επίσημη υπηρεσία τεχνικής υποστήριξης της Cecotec στο +34 96 321 07 28.

9. COPYRIGHT

Τα δικαιώματα πνευματικής ιδιοκτησίας των κειμένων του παρόντος εγχειριδίου ανήκουν στην CECOTEC INNOVACIONES, S.L. Όλα τα δικαιώματα διατηρούνται. Το περιεχόμενο της παρούσας έκδοσης δεν επιτρέπεται, εν όλω ή εν μέρει, να αναπαραχθεί, να αποθηκευτεί σε σύστημα αναπαραγωγής, να μεταδοθεί ή να κυκλοφορήσει με οποιονδήποτε τρόπο (ηλεκτρονικό, μηχανικό, φωτοτυπικό, ηχογραφημένο ή παρόμοιο) χωρίς την άδεια της CECOTEC INNOVACIONES, S.L.

10. ΑΠΛΟΠΟΙΗΜΕΝΗ ΔΗΛΩΣΗ ΣΥΜΜΟΡΦΩΣΗΣ

Με την παρούσα, η Cecotec Innovations δηλώνει ότι το προϊόν αυτό συμμορφώνεται με τις βασικές απαιτήσεις και άλλες σχετικές διατάξεις των κανονισμών που ισχύουν στην Ευρωπαϊκή Ένωση. Το προϊόν αυτό έχει σχεδιαστεί, κατασκευαστεί και δοκιμαστεί ώστε να πληροί τα απαιτούμενα πρότυπα ασφάλειας και ποιότητας. Το πλήρες κείμενο της δήλωσης συμμόρφωσης της ΕΕ βρίσκεται στον ακόλουθο δικτυακό τόπο: https://cecotec.es/es/information/declaration-of-conformity

1. PECES I COMPONENTS

Fig. 1
1. Placa calefactora
2. Pantalla
   a. Indicador de nivell
   b. Temperatura de la placa
3. Botó d'augment de temperatura / Funció HeatMax
4. Botó de disminució de temperatura
5. Botó d'encesa/apagada
6. Pestanya de bloqueig de plaques
7. Cable d'alimentació 360 º

NOTA:
Els gràfics d'aquest manual són representacions esquemàtiques i potser no coincideixen exactament amb els del producte.

2. ABANS DE FER SERVIR

- Aquest aparell presenta un embalatge dissenyat per protegir-lo durant el transport. Traieu l'aparell de la caixa i traieu tot el material d'embalatge. Podeu desar la caixa original i altres elements de l'embalatge en un lloc segur per prevenir danys a l'aparell si necessiteu transportar-lo en el futur. Si voleu desfer-vos de l'embalatge original, assegureu-vos de reciclar tots els elements correctament.
- Assegureu-vos que totes les peces i els components estan inclosos i en bon estat. Si en faltés algun o no estigués en bon estat, contacteu de forma immediata amb el Servei d'Atenció Tècnica Oficial de Cecotec .

Contingut de la caixa
- Planxa de pèl
- Bossa de transport
- Aquest manual d'instruccions

No traieu el número de sèrie del producte per poder mantenir una correcta traçabilitat del vostre equip en cas de sollicitar assistència.

3. FUNCIONAMENT

Avís: La primera vegada que utilitzeu la planxa és possible que desprengui una mica de vapor i una olor estranya. És un fenomen normal que desapareixerà amb el temps.

1. Connecteu la planxa a la xarxa elèctrica i enceneu-la prement el botó d'encesa/apagada, la temperatura per defecte són 190ºC.
2. Ajusteu la temperatura desitjada (entre 130 i 230ºC) prement repetidament els botons d'augment o disminució de la temperatura, o seleccioneu la màxima temperatura mantenint premut el botó de funció HeatMax.
3. Mentre la planxa s'està escalfant, podreu veure la temperatura real de la placa a la pantalla, alhora que l'indicador de nivell creixerà. Quan la planxa hagi arribat a la temperatura, l'indicador de nivell es quedarà fix i la temperatura seleccionada romandrà a la pantalla.
4. A continuació, pentina't i divideixi el cabell en seccions. Comenceu per les seccions inferiors del cabell. Agafeu una secció d'uns 4 cm d'amplada i col·loqueu-la entre les dues plaques calentes.

Nota: Aneu amb compte de no tocar les plaques amb la mà.

5. Feu lliscar la planxa lentament des de l'arrel fins a les puntes. No toqueu el cuir cabellut amb les plaques, podria cremar-se.
6. Repetiu el procés si és necessari i feu el mateix amb la resta de flocs . Deixeu que els cabells es refredin abans de pentinar-los.
7. Quan hàgiu acabat de fer servir la planxa, apagueu-la mantenint premut el botó d'encesa/apagada i desconnecteu-la de la xarxa elèctrica.

Nota: Deixeu que la planxa es refredi sobre una superfície resistent a la calor abans de guardar-la.

Nota:
Quan utilitzeu la planxa, és possible que surti una mica de vapor. Això pot ser degut a l'evaporació del sèu, a restes de productes capil·lars oa l'excés d'aigua que s'evapora del cabell.

Per obtenir els millors resultats en allisar els cabells i mantenir-los protegits, és important seguir algunes recomanacions bàsiques. A continuació, trobareu consells pràctics que us ajudaran a optimitzar l'ús de la planxa, tenir cura de la salut dels cabells i aconseguir un allisat impecable.

- Utilitzeu una temperatura més baixa a la primera passada. Això ajudarà a protegir el cabell i determinar si cal ajustar la temperatura.
- Podeu utilitzar un esprai per protegir els cabells de la calor. Això redueix el dany tèrmic i manté el cabell sa.
- Si noteu que el pèl no es planxa correctament, premeu lleugerament les plaques sobre el floc de cabell i feu lliscar l'aparell més lentament o seleccioneu una temperatura més alta.

4. NETEJA I MANTENIMENT

- Desendolleu la planxa i deixeu que es refredi del tot.
- Netegeu les plaques amb un drap humit. No utilitzeu cap tipus de sabó.
- No submergiu el dispositiu en aigua ni qualsevol altre líquid i no l'exposeu a aigua o líquids durant la neteja.
- No utilitzeu productes de neteja i elements abrasius que puguin malmetre el producte.
- Quan deseu la planxa, assegureu-vos que les plaques estiguin ben tancades i bloquejades amb la pestanya de bloqueig.
- Deseu la planxa en un lloc sec i segur, fora de l'abast dels nens.
- No enrotlli el cable al voltant del dispositiu.
- Col · loqueu el dispositiu sobre una superfície resistent a la calor fins que es refredi abans de guardar-lo.

5. RESOLUCIÓ DE PROBLEMES

PROBLEMA	POSSIBLES CAUSES	POSSIBLES SOLUCIONS
La planxa no s'encén	No està correctament connectada a la presa de corrent	Comproveu que la presa té corrent i connecteu l'endoll correctament
	No heu premut el botó d'encesa/apagada	Premeu el botó d'encesa/apagada, la paraula OFF de la pantalla canviarà per 190ºC.

6. ESPECIFICACIONS TÈCNIQUES

Referència del producte: EU01_107141 / EU01_110363 / EU01_122522 / EU01_122523
Producte:
Lisse Keratin Essence
Lisse Keratin Essence Champagne
Lisse Keratin Essence Olive
Lisse Keratin Essence Cotton Candy

Voltatge : 110-240V~
Freqüència: 50-60Hz
Potència: 54 W

Les especificacions tècniques poden canviar sense notificació prèvia per millorar la qualitat del producte.
Fabricat a Xina | Dissenyat a Espanya

7. RECICLATGE DAPARELLS ELÈCTRICS I ELECTRÒNICS

Aquest símbol indica que, d'acord amb les normatives aplicables, el producte i/o la bateria s'han de rebutjar de manera independent dels residus domèstics. Quan aquest producte arribi al final de la seva vida útil, hauràs d'extreure les piles/bateries/ acumuladors i portar-lo a un punt de recollida designat per les autoritats locals.
Per obtenir informació detallada sobre la forma més adequada de rebutjar els aparells elèctrics i electrònics i/o les bateries corresponents, el consumidor haurà de contactar amb les autoritats locals.
El compliment de les pautes anteriors ajudarà a protegir el medi ambient.

8. GARANTIA I SAT

Cecotec respondrà davant l'usuari o consumidor final de qualsevol manca de conformitat que hi hagi en el moment del lliurament del producte en els termes, condicions i terminis que estableix la normativa aplicable.
Es recomana que les reparacions es facin per personal especialitzat.
Si detecteu una incidència amb el producte o teniu alguna consulta, poseu-vos en contacte amb el Servei d'Assistència Tècnica oficial de Cecotec a través del número de telèfon +34 96 321 07 28.

9. COPYRIGHT

Els drets de propietat intel·lectual sobre els textos del manual pertanyen a CECOTEC INNOVACIONES, SL Queden reservats tots els drets. El contingut d'aquesta publicació no podrà, ni en part ni íntegrament, reproduir-se, emmagatzemar-se en un sistema de recuperació, transmetre's o distribuir-se per cap mitjà (electrònic, mecànic, fotocòpia, enregistrament o similar) sense la prèvia autorització de CECOTEC INNOVACIONS, SL

10 . DECLARACIÓ UE DE CONFORMITAT SIMPLIFICADA

Per la present, Cecotec Innovaciones declara que aquest producte compleix els requisits essencials i altres disposicions rellevants de les normatives aplicables a la Unió Europea. Aquest producte ha estat dissenyat, fabricat i provat amb el compliment dels estàndards de seguretat i qualitat requerits. text complet de la Declaració de Conformitat de la UE es pot trobar a la següent adreça web: https://cecotec.es/es/information/declaration-of-conformity

1. ALKATRÉSZEK ÉS KOMPONENSEK

Ábra 1

1. Fűtőlap
2. Kijelző
   a. Szintjelző
   b. Lap hőmérséklete
3. Hőmérséklet növelő gomb / Turbó funkció
4. Hőmérséklet csökkentő gomb
5. Be/kikapcsoló gomb
6. Lapzáró fül
7. Tápkábel

MEGJEGYZÉS:
A jelen kézikönyvben található grafikák sematikus ábrázolások, amelyek eltérést mutathatnak a termék valós megjelenésétől

2. HASZNÁLAT ELŐTT

- Ez a készülék a biztonságos szállítását szolgáló csomagolásban van. Vegye ki a készüléket a dobozából és távolítsa el az összes csomagolóanyagot. Tárolhatja az eredeti dobozt és csomagolást,hogy elkerülje a készülék sérülését, ha a jövőben szállítania kell. Ha meg szeretné semmisíteni az eredeti csomagolást, győződjön meg róla,hogy minden elemet megfelelően újrahasznosít.
- Győződjön meg róla,hogy minden alkatrész megvan és hogy jó állapotban vannak. Ha bármelyik hiányozna vagy nem megfelelő állapotban van, kérjük azonnal lépjen kapcsolatba a Cecotec Műszaki Ügyfélszolgálattal.

A csomag tartalma

- Hajvasaló
- Hordozótáska
- Használati utasítás

Ne távolítsa el a termék sorozatszámát, hogy a berendezés nyomon követhető maradjon szervízigény esetén.

3. ÜZEMELTETÉS

MEGJEGYZÉS: A vasaló első használatakor előfordulhat, hogy egy kis gőz és furcsa szag árad belőle. Ez egy normális jelenség, amely idővel eltűnik.

1. Csatlakoztassa a vasalót a hálózathoz, és kapcsolja be a be-/kikapcsoló gomb megnyomásával, az alapértelmezett hőmérséklet 190ºC.
2. Állítsa be a kívánt hőmérsékletet (130 és 230°C között) a hőmérséklet növelő vagy csökkentő gombok ismételt megnyomásával, vagy válassza ki a maximális hőmérsékletet a HeatMax funkciógomb lenyomásával és nyomva tartásával.
3. Miközben a hajvasaló felmelegszik, a kijelzőn láthatja a lapok aktuális hőmérsékletét, miközben a szintjelző növekszik. Amikor a vasaló elérte a kívánt hőmérsékletet, a szintjelző fixen áll, és a kiválasztott hőmérséklet marad a kijelzőn.
4. Ezután fésülje ki a haját, és ossza szakaszokra. Kezdje a haj alsó részeivel. Vegyünk egy kb. 4 cm széles részt, és helyezzük a két forró lap közé.

MEGJEGYZÉS: Vigyázzon, hogy ne érintse meg a lapokat a kezével.

5. A vasalót lassan csúsztassa a hajtövektől a hajvégekig. Ne érintse meg a fejbőrt a lapokkal, megégetheti magát.
6. Ismételje meg a folyamatot, ha szükséges, és tegye ugyanezt a többi tinccsel is. Hagyja kihűlni a hajat a fésülés előtt.
7. Ha befejezte az hajvasarló használatát, kapcsolja ki a készüléket a Be-/Kikapcsoló gomb megnyomásával és nyomva tartásával.

MEGJEGYZÉS: Hagyja a vasalót hőálló felületen kihűlni, mielőtt tárolja.

MEGJEGYZÉS:
A vasaló használatakor némi gőz távozhat. Ennek oka lehet a faggyú elpárolgása, a hajápoló termékek maradványai vagy a hajból elpárolgó felesleges víz.

Ahhoz, hogy a legjobb eredményt érje el hajegyengetés közben, és hogy megóvja a hajat, fontos, hogy kövessen néhány alapvető ajánlást. Íme néhány praktikus tipp, amelyek segítenek optimalizálni a hajvasaló használatát, megőrizni a haj egészségét és elérni a hibátlan egyenesítést.

- Az első lépésben alacsonyabb hőmérsékletet használjon. Ez segít megvédeni a hajat, és meghatározza, hogy szükséges-e a hőmérséklet beállítása.
- Használhat spray-t, hogy megvédje a hőtől a hajat. Ez csökkenti a hőkárosodást és egészségesen tartja a hajat.
- Ha azt veszi észre, hogy a haj nem vasalódik megfelelően, nyomja a lemezeket enyhén a hajtincsre, és lassabban csúsztassa a készüléket, vagy válasszon magasabb hőmérsékletet.

4. TISZTÍTÁS ÉS KARBANTARTÁS

- Húzza ki a vasalót a konnektorból, és hagyja teljesen kihűlni.
- Törölje le a lapokat nedves ruhával. Ne használjon semmilyen szappant.
- Ne merítse a készüléket vízbe vagy más folyadékba, és tisztítás közben ne tegye ki víznek vagy folyadéknak.
- Ne használjon csiszoló tisztítószereket és csiszoló elemeket, amelyek károsíthatják a terméket.
- A vasaló tárolásakor győződjön meg arról, hogy a lapok megfelelően zárva vannak és a reteszelőfüllel reteszelve.
- A vasalót száraz és biztonságos helyen, gyermekek elől elzárva tárolja.
- Ne tekerje a kábelt a készülék köré.
- Tárolás előtt helyezze a készüléket hőálló felületre, amíg le nem hűl.

5. HIBAELHÁRÍTÁS

Probléma	Lehetséges ok	Lehetséges megoldások
A hajvasaló nem kapcsol be.	A hálózati adapter nincs megfelelően csatlakoztatva.	Ellenőrizze, hogy az aljzat feszültség alatt áll-e, és csatlakoztassa helyesen a dugót.
	Nem nyomta meg a bekapcsológombot.	Nyomja meg a be/kikapcsoló gombot, a kijelzőn az OFF szó 190ºC-ra változik.

6. MŰSZAKI LEÍRÁS

Termékreferencia: EU01_107141 / EU01_110363 / EU01_122522 / EU01_122523
Termék
Lisse Keratin Essence
Lisse Keratin Essence Champagne
Lisse Keratin Essence Olive
Lisse Keratin Essence Cotton Candy

Feszültség 100-240V ~
Frekvencia 50-60Hz
Teljesítmény 54 W

A műszaki specifikációk előzetes értesítés nélkül változhatnak a termék minőségének javítása érdekében.
Készült Kínában | Tervezték Spanyolországban

7. ELEKTROMOS ÉS ELEKTRONIKUS BERENDEZÉSEK ÚJRAHASZNOSÍTÁSA

Ez a szimbólum azt jelzi, hogy a vonatkozó előírásoknak megfelelően a terméket és/vagy az akkumulátort a háztartási hulladéktól elkülönítve kell kezelni. Amikor ez a termék eléri élettartamának végét, távolítsa el az elemeket/akkumulátorokat, és vigye el a helyi hatóságok által kijelölt gyűjtőhelyre.

Az elektromos és elektronikus eszközök, valamint az azokhoz tartozó elemek megfelelő hulladékkezelésének részletes módjáról a fogyasztók a helyi önkormányzatoknál tájékozódhatnak.

A fenti iránymutatások betartása hozzájárul a környezet védelméhez.

8. GARANCIA ÉS TECHNIKAI TÁMOGATÁS

A Cecotec felel a végfelhasználóval vagy a fogyasztóval szemben a termék szállításának időpontjában fennálló minden olyan hibáért, amely a vonatkozó előírásokban meghatározott feltételek és határidők szerint nem felel meg a terméknek.

Javasoljuk, hogy a javításokat szakképzett személyzet végezze el.

Ha a termékkel kapcsolatos incidenst észlel, vagy bármilyen kérdése van, kérjük, forduljon a Cecotec hivatalos műszaki ügyfélszolgálatához a +34 96 321 07 28-as telefonszámon.

9. COPYRIGHT

A jelen kézikönyvben szereplő szövegek szellemi tulajdonjoga a CECOTEC INNOVACIONES, S.L. tulajdonát képezi. A jelen kiadvány tartalma a CECOTEC INNOVACIONES, S.L. előzetes engedélye nélkül sem részben, sem egészben nem reprodukálható, nem tárolható lekérdező rendszerben, nem továbbítható és nem terjeszthető semmilyen módon (elektronikus, mechanikus, fénymásoló, hangfelvétel vagy hasonló).

10.EGYSZERŰSÍTETT MEGFELELŐSÉGI NYILATKOZAT

A Cecotec Innovations ezúton kijelenti, hogy ez a termék megfelel az Európai Unióban alkalmazandó alapvető követelményeknek és egyéb vonatkozó rendelkezéseknek. Ezt a terméket úgy tervezték, gyártották és tesztelték, hogy megfeleljen az előírt biztonsági és minőségi előírásoknak. Az EU-megfelelőségi nyilatkozat teljes szövege a következő weboldalon található: https://cecotec.es/es/information/declaration-of-conformity.

الشكل 1

1. لوحة التدفئة
2. شاشة
   a. مؤشر المستوى
   b. درجة حرارة اللوحة
3. زر زيادة درجة الحرارة / وظيفة التربو
4. زر خفض درجة الحرارة
5. زر تشغيل/إيقاف
6. علامة تبويب قفل اللوحة
7. كابل طاقة 360 درجة

ملحوظة:
الرسومات الموجودة في هذه الدليل هي تمثيلات تخطيطية وقد لا تتطابق تماماً مع تلك الخاصة بالمنتج.

2. قبل الاستخدام

- يتميز هذا الجهاز بتغليف مصمم لحماية أثناء النقل. أخرج الجهاز من علبته وأزل جميع مواد التغليف. يمكنك الاحتفاظ بالصندوق الأصلي ومواد التغليف الأخرى في مكان آمن لمنع تلف الجهاز إذا كنت بحاجة إلى نقله في المستقبل. إذا كنت ترغب في التخلص من العبوة الأصلية، يرجى التأكد من إعادة تدوير جميع العناصر بشكل صحيح.
- تأكد من أن جميع الأجزاء والمكونات متضمنة وفي حالة جيدة. إذا كان أي منها مفقوداً أو ليس في حالة جيدة، فاتصل على الفور بالخدمة الفنية الرسمية لشركة Cecotec .

محتويات الصندوق
- تمليس الشعر
- حقيبة حمل
- دليل التعليمات هذا

لا تقم بإزالة الرقم التسلسلي من المنتج للحفاظ على إمكانية التتبع الصحيح لجهازك في حالة طلب المساعدة.

3. العملية

تحذير: في المرة الأولى التي تستخدمين فيها المكواة، قد ينبعث منها القليل من البخار ورائحة غريبة. وهذه ظاهرة طبيعية سوف تختفي مع مرور الوقت.

1. قم بتوصيل المكواة بالتيار الكهربائي وتشغيلها بالضغط على زر التشغيل/الإيقاف، درجة الحرارة الافتراضية هي 190 درجة مئوية.
2. اضبط درجة الحرارة المطلوبة عن طريق الضغط بشكل (بين 130 و230 درجة مئوية)

3. أثناء تسخين المكواة، تتمكن من رؤية درجة الحرارة الفعلية للوحة على الشاشة، تبات أن مؤشر المستوى. عندما تصل المكواة إلى درجة الحرارة، سيظل مؤشر المستوى يومض بين مستوى وسط لمؤشر درجة الحرارة المحددة على الشاشة.

4. بعد ذلك، قم بتمشيط شعرك وتقسيمه إلى أقسام. ابدأ بالأقسام السفلية من الشعر. خذ خصلات بعرض 4 سم تقريبًا وضعه بين اللوحين الساخنين.

ملحوظة: احرص على عدم لمس اللوحات بيدك.

5. قم بتحريك جهاز تمليس الشعر ببطء من الجذور إلى الأطراف. لا تلمس فروة رأسك.

6. كرر العملية إذا لزم الأمر وافعل الشيء نفسه مع بقية الخيوط. اترك الشعر يبرد قبل تصفيفه.

7. عند الانتهاء من استخدام المكواة، قم بإيقاف تشغيلها عن طريق الضغط باستمرار على زر التشغيل/الإيقاف وفصلها من مصدر التيار الكهربائي.

ملحوظة: اترك المكواة لتبرد على سطح مقاوم للحرارة قبل تخزينها.

ملحوظة:
عند استخدام المكواة، قد يتسرب بعض البخار. وقد يكون ذلك بسبب تبخر الزيوت أو آثار منتجات الشعر أو تبخر الماء الزائد من الشعر.

للحصول على أفضل النتائج عند تمليس شعرك والحفاظ عليه محميًا، من المهم اتباع بعض التوصيات الخاصة بك. الأساسية. ستجد أدناه نصائح عملية ستساعدك على تحسين استخدام جهاز تمليس الشعر الخاص بك والعناية بصحة شعرك وتحقيق تمليس الشوبه شائبة.

- استخدم درجة حرارة أقل في التمرير الأولى. سيساعد ذلك على حماية الشعر وتجديد ما إذا كانت درجة الحرارة بحاجة إلى تعديل.
- يمكنك استخدام الزاذ لحماية شعرك من الحرارة. وهذا يقلل من الضرر الحراري ويحافظ على صحة الشعر.
- إذا لاحظت أن شعرك لا يتم كيه بشكل صحيح، اضغط برفق على الصفائح الموجودة على خصلة الشعر وحرك الجهاز ببطء أكثر أو حدد درجة حرارة أعلى.

4. التنظيف والصيانة

- افصل المكواة عن الكهرباء واترك لتبرد تمامًا.
- تنظيف اللوحات بقطعة قماش مبللة. لا تستخدم أي نوع من الصابون.
- أثناء التنظيف، لا تغمر الجهاز في الماء أو أي سائل آخر ولا تعرضه للماء أو السوائل.
- لا تستخدم منتجات التنظيف والعناصر الكاشطة التي قد تلحق الضرر بالمنتج.
- عند تخزين المكواة، تأكد من إغلاقها بالأوراق بشكل آمن وقفلها بعناية لقفل.
- قم بتخزين المكواة في مكان جاف وآمن، بعيدًا عن متناول الأطفال.
- لا تقم بلف الكابل حول الجهاز.
- اضع الجهاز على سطح مقاوم للحرارة حتى يبرد قبل تخزينه.

5. استكشاف الأخطاء وإصلاحها

المشكلة	الأسباب المحتملة	الحلول الممكنة
الحديد لا يعمل	لم يتم توصيله بشكل صحيح بمأخذ الطاقة	تأكد من أن المنفذ لديه طاقة وقم بتوصيل القابس بشكل صحيح
	لم تضغط على زر التشغيل/الإيقاف	اضغط على زر التشغيل/الإيقاف، وستتغير كلمة إيقاف على الشاشة إلى 190 درجة مئوية.

6. المواصفات الفنية

مرجع المنتج: EU01_107141 / EU01_110363 / EU01_122522 / EU01_122523

منتج:
Lisse Keratin Essence
Lisse Keratin Essence Champagne
Lisse Keratin Essence Olive
Lisse Keratin Essence Cotton Candy
الجهد : 110-240 فولت
التردد: 50-60 هرتز
الطاقة: 54 واط

قد تتغير المواصفات الفنية دون إشعار مسبق لتحسين جودة المنتج.
صنع في الصين | مصمم في اسبانيا

7. إعادة تدوير الأجهزة الكهربائية والإلكترونية

يشير هذا الرمز إلى أنه وفقاً للوائح المعمول بها، يجب التخلص من المنتج و/أو البطارية بشكل منفصل عن النفايات المنزلية. عندما يصل هذا المنتج إلى نهاية عمره الإنتاجي، يجب عليك إزالة البطاريات/المراكم وأخذه إلى نقطة التجميع المخصصة من قبل السلطات المحلية للحصول على معلومات تفصيلية حول الطريقة الأنسب للتخلص من أجهزتك الكهربائية والإلكترونية و/أو البطاريات المقابلة لها، يجب على المستهلك الاتصال بالسلطات المحلية.
إن الالتزام بالإرشادات المذكورة أعلاه سيساعد في حماية البيئة.

8. الضمان وSAT

تقدم شركة Cecotec بالرد على المستخدم النهائي أو المستهلك فيما يتعلق بأي عدم مطابقة موجود في وقت تسليم المنتج بموجب الشروط والأحكام والمواعيد النهائية التي تحددها اللوائح المعمول بها.
يوصى بإجراء الإصلاحات وبواسطة موظفين متخصصين.
إذا اكتشفت حادثًا يتعلق بالمنتج أو كانت لديك أي أسئلة، فاتصل بخدمة المساعدة الفنية الرسمية لشركة Cecotec من خلال رقم الهاتف +34 96 321 07 28.

9. حقوق الطبع والنشر

جميع حقوق الملكية الفكرية لنصوص هذه الدليل مملوكة لشركة CECOTEC INNOVACIONES, SL. الحقوق محفوظة. لا يجوز إعادة إنتاج محتوى هذه المنشور، جزئيًا أو كليًا، أو تخزينه في نظام استرجاع، نقله أو توزيعه بأي وسيلة (إلكترونية أو ميكانيكية أو تصويرية أو تسجيلية أو ما شابه) دون الحصول على إذن مسبق من CECOTEC INNOVACIONES, SL

10 . إعلان المطابقة المبسط للاتحاد الأوروبي

CE

بموجب هذا، تعلن شركة Cecotec Innovaciones أن هذا المنتج يتوافق مع المتطلبات الأساسية والأحكام الأخرى ذات الصلة من اللوائح المعمول بها في الاتحاد الأوروبي. لقد تم تصميم هذا المنتج وتصنيعه واختباره بما يتوافق مع معايير السلامة والجودة المطلوبة. يمكن العثور على النص الكامل لإعلان المطابقة للاتحاد الأوروبي على عنوان الويب التالي: https://cecotec.es/es/information/declaration-of-conformity

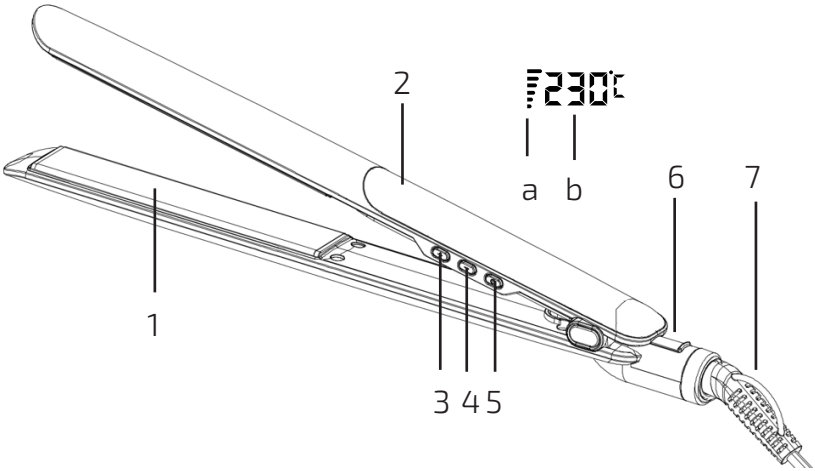

Fig./Img./Abb./Afb./ Rys. 1

www.cecotec.es

Cecotec Innovaciones S. L.
Av. Reyes Católicos, 60
46910, Alfafar (Valencia), Spain