evvo

Manual de instrucciones
Instruction manual

Terra K

ÍNDICE

1. Instrucciones de seguridad 4
2. Piezas y componentes 6
3. Instalación 7
4. Antes del primer lavado 11
5. Funcionamiento 14
6. Limpieza y mantenimiento 24
7. Resolución de problemas 27
8. Especificaciones técnicas 30
9. Reciclaje de aparatos eléctricos y electrónicos 31
10. Garantía y SAT 32
11. Copyright 32

ÍNDICE

1. Consignes de sécurité 60
2. Pièces et composants 62
3. L'installation 63
4. Avant le premier lavage 68
5. Fonctionnement 71
6. Nettoyage et entretien 81
7. Dépannage 84
8. Spécifications techniques 88
9. Recyclage des équipements électriques et électroniques 89
10. Garantie et SAT 89
11. Droits d'auteur 90

INDEX

1. Safety instructions 33
2. Parts and components 35
3. Installation 36
4. Before the first wash 40
5. Operation 43
6. Cleaning and maintenance 52
7. Troubleshooting 54
8. Technical specifications 57
9. Disposal of old electrical and electronic appliances 58
10. Technical support and warranty 58
11. Copyright 59

INDEX

1. Sicherheitshinweise 91
2. Teile und Komponenten 94
3. Einbau 94
4. Vor der ersten Wäsche 99
5. Betrieb 102
6. Reinigung und Wartung 113
7. Fehlersuche 116
8. Technische Daten 120
9. Recycling von elektrischen und elektronischen Geräten 120
10. Garantie und SAT 121
11. Urheberrecht 121

INDICE

1. Istruzioni di sicurezza 122
2. Parti e componenti 124
3. Installazione 125
4. Prima del primo lavaggio 129
5. Funzionamento 132
6. Pulizia e manutenzione 142
7. Risoluzione dei problemi 145
8. Specifiche tecniche 148
9. Riciclaggio di apparecchiature elettriche ed elettroniche 149
10. Garanzia e SAT 150
11. Copyright 150

ÍNDICE

1. Instruções de segurança 151
2. Peças e componentes 153
3. Instalação da máquina 154
4. Antes da primeira lavagem 158
5. Funcionamento 161
6. Limpeza e manutenção 172
7. Resolução de problemas 174
8. Especificações técnicas 178
9. Reciclagem de equipamentos eléctricos e electrónicos 179
10. Garantia e SAT 179
11. Direitos de autor 179

INDEX

1. Veiligheidsinstructies 181
2. Onderdelen 183
3. Installatie 184
4. Voor de eerste wasbeurt 188
5. Werking 191
6. Reiniging en onderhoud 201
7. Problemen oplossen 204
8. Technische specificaties 208
9. Recycling van elektrische en elektronische apparatuur 208
10. Garantie en SAT 209
11. Copyright 209

INDEKS

1. Instrukcje bezpieczeństwa 211
2. Części i podzespoły 213
3. Instalacja 214
4. Przed pierwszym myciem 218
5. Obsługa 220
6. Czyszczenie i konserwacja 230
7. Rozwiązywanie problemów 232
8. Specyfikacje techniczne 236
9. Recykling sprzętu elektrycznego i elektronicznego 236
10. Gwarancja i SAT 237
11. Prawa autorskie 237

INDEX

1. Bezpečnostní pokyny 238
2. Díly a součásti 240
3. Instalace 241
4. Před prvním mytím 245
5. Provoz 248
6. Čištění a údržba 259
7. Řešení problémů 261
8. Technické specifikace 265
9. Recyklace elektrických a elektronických zařízení 266
10. Záruka a SAT 266
11. Autorská práva 266

1. INSTRUCCIONES DE SEGURIDAD

Para evitar daños o perjuicios al usuario o a la persona o propiedad de terceros, asegúrese de seguir las cuestiones de seguridad.

· Riesgo de descarga eléctrica.

1. Utilice una toma de corriente dedicada de 220 V-240 V, superior a 10 A, con cable de tierra.
2. Al insertar y extraer el cable de alimentación, utilice el enchufe. No utilice un cable dañado. Si la clavija del cable está sucia, límpiela con un paño seco.
3. No utilice las manos mojadas para insertar o extraer el enchufe.
4. Desenchufe el aparato antes de terminar, reparar o limpiar.

- El peligro de incendio y fuga de corriente.

1. No permita que la lavadora esté cerca del fuego, de cigarrillos encendidos, velas y materiales volátiles.
2. Por favor, no rocíe agua sobre el panel de control de la lavadora.
3. No coloque la lavadora en un lugar húmedo o al aire libre.
4. Por favor, repare la bomba de drenaje y asegúrese de que el alcantarillado esté libre de obstrucciones.

- El peligro de las altas temperaturas

1. Al lavar a alta temperatura, el cristal de la puerta se calienta. Por favor, no lo toque, especialmente si es un niño.
2. Al abrir la puerta después de un lavado a alta temperatura, espere hasta que la temperatura baje a un nivel seguro y la puerta se desbloqueará automáticamente.

- El peligro de lastimarse

1. Manipule la caja de cartón después de retirarla, no permita que los niños la toquen ni la coman.
2. No permita que los niños manipulen la lavadora ni se suban a ella.
3. Cierre la puerta después de usar para evitar que los niños entren en el tambor.

- El peligro de lesiones

1. No coloque objetos pesados encima de la lavadora.
2. Si desea mover la máquina, recuerde pedir ayuda.

3. Por favor, no encargue a personas no profesionales que reparen la máquina.

- El peligro de dañar los paños.
1. Por favor, no lave prendas que sean impermeables, como impermeables, productos de plumas o sacos de dormir.
2. Por favor lave los paños que se puedan lavar, si tiene alguna duda siga las instrucciones.

- El peligro de explosión
1. Por favor, no lave prendas manchadas con queroseno, gasolina, disolventes o productos inflamables.
2. Por favor, no lave cuando haya fugas de gas.

Al desenchufar la cerradura, esta se puede desbloquear incluso con mucha agua en el interior. Por lo tanto, compruebe el nivel de agua antes de abrir la puerta para evitar pérdidas innecesarias.

¡ADVERTENCIA!:
- Este aparato no está diseñado para ser utilizado por personas (incluidos niños) con capacidades físicas, sensoriales o mentales reducidas, o con falta de experiencia y conocimientos, a menos que hayan recibido supervisión o instrucciones sobre el uso del aparato por parte de una persona responsable de su seguridad.
- Se debe supervisar a los niños para asegurar que no jueguen con el aparato. La limpieza y el mantenimiento no deben ser realizados por niños sin supervisión. Los niños menores de 3 años deben mantenerse alejados a menos que estén bajo supervisión continua.
- Si el cable de alimentación está dañado, debe ser reemplazado por el fabricante, su agente de servicio o personas igualmente calificadas para evitar un peligro.
- Se deben utilizar los nuevos juegos de mangueras que se suministran con el aparato y no se deben reutilizar los juegos de mangueras viejos.
- Este aparato está diseñado para ser utilizado en aplicaciones domésticas y similares tales como:
    - Áreas de cocina para el personal en tiendas, oficinas y otros entornos de trabajo;
    - Casas rurales;

- Por clientes en hoteles, moteles y otros entornos de tipo residencial;
- Ambientes tipo Bed and Breakfast;
- Zonas de uso común en bloques de viviendas o en lavanderías.

-Para las lavadoras que tengan aberturas de ventilación en la base, dichas aberturas no deben estar obstruidas por una alfombra.
- Pérdida manual, Llame a nuestro número de servicio.
- Presión del agua: 0,03-1 MPa

¡PRECAUCIÓN!
Para evitar riesgos debido a un reinicio accidental del interruptor térmico, este aparato no debe ser alimentado a través de un dispositivo de conmutación externo, como un temporizador, ni conectado a un circuito que la empresa de servicios públicos encienda y apague regularmente.

2. PIEZAS Y COMPONENTES

Figura 1
1. Conjunto de puerta
2. Caja de detergente
3. Válvula de entrada
4. Panel de operaciones
5. Línea eléctrica
6. Gabinete
7. Pies ajustables
8. Tina de lavado y centrifugado

Aviso importante:
1. La apariencia y las especificaciones del producto pueden variar sin previo aviso para mejorar la calidad del producto.
2. La apariencia y las especificaciones del producto pueden variar según la prueba de eficiencia energética o la prueba de seguridad relacionada, etc.

Aviso:

1. El primer uso puede provocar una pérdida de agua. Es normal que quede agua residual tras la prueba de rendimiento.
2. Después de cada uso, desenchufe el aparato y cierre el grifo para evitar inundaciones o incendios accidentales.

3. INSTALACIÓN

- Asegúrese de que la temperatura de los lugares donde se instala o coloca la lavadora sea superior a 0°C.
- Coloque la lavadora correctamente de acuerdo con las normas y regulaciones de gestión.
- Mantenga la base de la lavadora ventilada cuando esté colocada sobre el suelo con alfombra.

Hay demasiadas plagas en los pueblos. Por favor, mantenga limpio el entorno, ya que los daños causados por cucarachas u otras plagas no están cubiertos por la garantía.

Perno de transporte

Las arandelas se instalan con un perno de transporte para evitar daños internos durante el transporte.

Desmontar el perno de transporte

1. Para evitar daños internos durante el transporte, se instalan 4 pernos. Antes de usar la lavadora, desmonte el perno (ver tabla 1).
   - Si no se desmontan los pernos, se producirán vibraciones violentas, ruidos y problemas.
2. Utilice la llave adjunta para aflojar los 4 pernos (ver tabla 2).
3. Gire ligeramente la goma del perno y luego extraiga los pernos, mantenga los pernos y la llave como reserva (consulte la tabla 3).
   - Los pernos deben volver a montarse independientemente del momento en que se transporte la lavadora.
4. Utilice los tapones adjuntos para sellar los orificios de los tornillos (consulte la tabla 4).

Figura 2.

Posición

Ajuste horizontal:

- El ángulo de inclinación debe ser menor a 1 grado.

Toma de corriente.

- La distancia entre cualquier lado de la lavadora y la toma de corriente debe ser de 1,5 metros.
- No utilice demasiados aparatos eléctricos en un mismo enchufe.
- Es necesario limpiar la pared, puerta y suelo.
- Instale la lavadora sobre una superficie dura y estable con desagüe en el piso, en lugar de sobre una manta blanda o un piso de madera.
- No coloque ropa sucia ni otros artículos sobre la tapa del cabezal de la lavadora, de lo contrario puede afectar el funcionamiento normal.

¡Aviso!:

Conexión de alimentación

1. No utilice la placa de cableado ni nada parecido.
2. Si las líneas eléctricas están dañadas, comuníquese con profesionales para repararlas.
3. Después de utilizar la lavadora, desenchufe el aparato y cierre el grifo.
4. Conecte la lavadora a una toma de corriente con conexión a tierra según los principios de cableado.
5. Coloque la lavadora en un lugar donde sea fácil conectar la toma de corriente.

- Contacte con el centro de mantenimiento y solicite a profesionales que reparen la lavadora, personas no profesionales pueden ocasionar daños y problemas en la lavadora.

No coloque la lavadora en un lugar con temperaturas bajo cero. Las tuberías se congelarán y romperán. Además, la temperatura bajo cero dañará el controlador de programación.

- Si traslada la lavadora a un entorno cuya temperatura sea inferior a cero, mantenga la lavadora a temperatura ambiente durante algunas horas antes de ponerla en marcha.

Introducción de la toma a tierra
Una lavadora debe contar con dispositivos de conexión a tierra. Si ocurre un problema, el dispositivo puede reducir el riesgo de descarga eléctrica. El dispositivo está equipado con un cable (que incluye un cable y un enchufe con conexión a tierra). El enchufe con conexión a tierra debe conectarse a una toma de corriente adecuada. Para comprobar si la lavadora está correctamente conectada a tierra, contacte con personal de mantenimiento profesional. Si el enchufe no es compatible con la toma de corriente, no lo cambie usted mismo.
- Si su lavadora emite humo o olor, apáguela y póngase en contacto con personal de mantenimiento profesional.

Las lavadoras deben conectarse a la entrada de agua. Utilice tuberías nuevas en lugar de las antiguas. Para garantizar la calidad, se realizan pruebas de inyección de agua antes de que las lavadoras salgan de fábrica, por lo que es normal que haya agua dentro de la tina, las juntas y el panel de la puerta.

Conexión de entrada de agua

1. La presión del suministro de agua debe estar entre 30 kPa y 1000 kPa.
2. No desgaste la rosca del tornillo al conectar los tubos de entrada con las válvulas.
3. Instale un equipo de caída si la presión del suministro de agua supera los 1000 kPa.

- Se suministran dos juntas en los conectores de ambos extremos de la tubería para evitar fugas de agua.
- Abra el grifo y compruebe si los conectores tienen fugas.
Revise las tuberías regularmente. Cámbielas si es necesario.
- Asegúrese de que las tuberías no estén dañadas ni se enreden entre sí.

La conexión de tuberías de entrada y grifos.
1. Revise las juntas de goma a ambos lados de la manguera. Inserte una junta de goma en las conexiones roscadas de cada mangue-

ra para evitar fugas. (Fig. 3)

2. Conecte las mangueras de suministro de agua a los grifos firmemente a mano y luego apriételas 2/3 de vuelta más con unos alicates. Conecte la manguera azul al grifo. (Fig. 4)
3. Después de conectar la manguera de entrada a los grifos de agua, abra los grifos para eliminar cualquier sustancia extraña (suciedad, arena o aserrín) de las tuberías. Deje que el agua se drene en un balde y verifique su temperatura. (Fig. 5)
4. Conecte las mangueras a la entrada de agua firmemente con la mano y luego apriete 2/3 de vuelta más con unos alicates. (Fig. 6)
5. Abra los grifos para comprobar si hay fugas. Si hay fugas de agua, vuelva a revisar los pasos 1 a 4.

-Esta lavadora está diseñada para electrodomésticos, no la instale en un barco, camión de viaje o avión.
- Cierre la llave de paso si no va a utilizarlo durante un tiempo prolongado (por ejemplo, vacaciones).
- Retire el enchufe y cancele la función de bloqueo de la puerta para evitar que el niño quede encerrado dentro.
Los materiales de embalaje (p. ej., film, espuma) podrían poner en peligro la seguridad del niño y causarle asfixia.

Atención: MANTENER TODOS LOS MATERIALES DE EMBALAJE FUERA DEL ALCANCE DE LOS NIÑOS.

Instalar tubería de desagüe
- Por favor, fije el tubo de desagüe con una cuerda de elevación.
- En caso de daños por rayos o fugas a tierra, coloque el tubo de drenaje correctamente.
- Para evitar el sifón, la altura del tubo de drenaje debe estar entre (0,85 m - 1,25 m), además, el terminal del tubo de drenaje no debe colocarse en agua.
Si el tubo de desagüe es demasiado largo, no lo fuerce al insertarlo en la lavadora, ya que podría causar ruidos extraños. (Consulte el plano en la página siguiente).

Figura 7

Ajuste horizontal
- Para evitar ruidos y vibraciones al ajustar el nivel de la lavadora, colóquela preferiblemente en una esquina de la habitación.
Si el suelo no está nivelado, ajuste los pasadores de alineación. (No coloque piezas de madera ni similares). Asegúrese de que los cuatro pasadores de alineación toquen firmemente el suelo y la máquina esté completamente nivelada (Fig. 8).
- Ajuste de patas regulables
Ajuste las patas ajustables para asegurar que la lavadora esté bien apoyada en el suelo. Una vez asentada, apriete la contratuerca para asegurarla. No coloque la lavadora sobre una plataforma que esté más alta que el suelo para evitar que se caiga. (Fig. 9)
- El control diagonal
Al aplicar fuerza hacia abajo en la diagonal de la lavadora, la lavadora no debe sacudirse (es necesario verificar ambas diagonales; si la lavadora se sacude, debe reajustar el pie ajustable).

4. ANTES DEL PRIMER LAVADO

Métodos de bloqueo y extracción de puertas
Bloqueo/desbloqueo de puertas
La puerta se bloqueará automáticamente después de iniciar un programa de lavado. En ese momento, la luz de bloqueo de la puerta se encenderá.
- Pulse la tecla “Inicio/Pausa” y espere unos segundos después de que la tina de lavado/deshidratador deje de girar. Si se cumplen las condiciones de apertura de la puerta, el bloqueo se desbloqueará automáticamente y la pantalla mostrará que la luz de bloqueo está apagada.
- La puerta no se puede abrir ni durante el funcionamiento a alta temperatura ni bajo un nivel alto de agua durante el lavado.
- Si se desborda espuma si se abre la puerta durante el funcionamiento, recoja la espuma con una toalla.
- Cuando no se puede abrir la puerta, se puede utilizar el dispositivo de apertura de puerta de emergencia en caso de emergencia.

El método de uso de la caja de detergente.

Figura 10

Detergente sintético en polvo
- Disuelva el detergente (por ejemplo, los trozos de jabón) antes de colocarlo en el recipiente del detergente.

Detergente líquido. Lejía
- Utilice detergente con menos espuma.
- Utilice dos veces el agua para diluir el detergente concentrado antes de colocarlo en el recipiente del detergente.

Suavizante
- Coloque suavizante antes del lavado, el cual se verterá en el tambor automáticamente cuando se realice el último lavado .
- Cuando utilice suavizante de tipo concentrado, dilúyalo con agua adecuada.
- No exceda la marca MAX.

Detergente de prelavado
- Coloque un detergente moderado después de seleccionar la función de prelavado si la ropa está demasiado sucia.
- Utilice detergente especial.
- No utilice demasiado detergente ya que provocará demasiada espuma y afectará la calidad del lavado o provocará un mal funcionamiento.
- Seleccione el detergente según la variedad de color de la tela, la temperatura del agua y el nivel de contaminación.
- Utilice un detergente moderado para obtener un efecto de lavado y proteger el medio ambiente.

Las recomendaciones sobre el uso de detergentes a las distintas temperaturas
- Para el lavado de prendas blancas muy sucias, recomendamos utilizar programas de algodón de 60 ° C o superiores y un detergente en polvo normal (de alta resistencia) que contenga agentes blanqueadores que a temperaturas medias/altas proporcionen excelentes resultados.
Para lavados entre 40 ° C y 60 ° C, el tipo de detergente debe ser ade-

cuado para el tipo de tejido y el nivel de suciedad. Los detergentes en polvo normales son adecuados para tejidos blancos o de colores resistentes con mucha suciedad, mientras que los detergentes líquidos o en polvo para proteger el color son adecuados para tejidos de color con poca suciedad.
- Para lavados a temperaturas inferiores a 40 ° C recomendamos el uso de detergentes líquidos o detergentes específicamente etiquetados como aptos para lavado a baja temperatura.

Aviso antes del lavado

1. Identificación de la guía de lavado
- Consulte la identificación de la guía de lavado de prendas, que muestra la textura de las prendas y el método de lavado.

2. Lavado de clasificación
Lave prendas de la misma textura, con texturas diferentes, con diferente temperatura del agua, velocidad y método de lavado. Separe las prendas de colores intensos de las blancas. Separe las prendas teñidas del algodón; de lo contrario, las blancas se decolorarán. Si es posible, evite lavar prendas muy sucias con prendas limpias juntas.
- El grado de contaminación (grave, moderada, leve)
- Color (blanco, claro, color, color profundo)
- Terciopelo (fácil de desprender y fácil de adherir)
Clasifica la ropa y lávala según el grado.
Clasificarlos y lavarlos.
Clasifica el color blanco y el color profundo.

Notas
Al combinar prendas grandes y pequeñas, coloque primero la grande y que representen menos de la mitad del total. No lave prendas individuales, ya que podría desequilibrarse.
Por favor, añade una o dos prendas similares, como las medias de seda y los pañuelos, debe lavarse en bolsas de malla. Antes de lavar el sujetador con aros de acero, quíteselos. Si le resulta incómodo, colóquelos en bolsas de malla para evitar que se deslicen en el espacio entre los compartimentos interior y exterior.
Revisa todos los bolsillos y asegúrate de que no haya nada dentro.

Clavos, horquillas, cerillas, bolígrafos, monedas y llaves dañarán tu lavadora y tu ropa.
- Cierre toda la ropa, abroche los botones y enganche y ate el cinturón suelto, teniendo cuidado de que no dañe otras prendas.
- En primer lugar, utilice agua con un poco de detergente para lavar las partes con muchas manchas, como el cuello y los puños, lo que puede hacer que la ropa quede más limpia.
- Verifique los sellos de las puertas y asegúrese de que no haya nada en ellos.
- Asegúrese de que no haya nada en la tina antes de lavarla.
- Asegurarse de que no haya tela atrapada en el anillo de sellado de la puerta, para evitar que las telas y el anillo de sellado de la puerta se dañen.

5. FUNCIONAMIENTO

Introducción de la función del panel de operación
Figura 11

1. Botón de encendido/apagado
   - Encender/apagar.
   - Al finalizar el procedimiento presione On/Off para cortar la energía.
2. Botón de inicio/pausa
   - Presiónelo para comenzar a operar
   - Presiónelo para pausar durante la operación, presiónelo nuevamente para continuar.
3. Botón de pre-retardo
   Cuando se utiliza la función “Diferido/Delay” para el lavado, el tiempo de retraso es de 3 horas, 6 horas, 9 horas, 12 horas, 15 horas y 18 horas.
   - Si desea cancelar la función Delay, presione un ciclo del botón “Diferido/Delay”.
   - El tiempo de pre-retraso significa desde el inicio del lavado hasta el momento de finalización del mismo.
   - Debes presionar la función Diferido/Delay después de seleccionar el programa y antes de presionar el botón de “inicio/pausa”.
4. Prelavado

- Si la ropa está demasiado sucia, puedes elegir este programa antes de lavarla.
- Presione “Diferido/Delay” por más de 3 segundos para encender/apagar la función de prelavado.

5. Botón “Temp.”
   - Al presionar el botón de encendido para iniciar la máquina y seleccionar el programa, puede elegir la temperatura del agua adecuada según el material de la ropa.
6. Bloqueo para niños
   - Presiónelo para evitar que los niños lo manipulen.
   - Funcionamiento con bloqueo para niños, otros botones no disponibles excepto “Encendido/Apagado”.
   - Presione “Temp.” durante más de 3 segundos para activar o desactivar la función de bloqueo para niños.
7. Botón de velocidad Centrifugado/Speed
   - Al presionar el botón de encendido para iniciar la máquina y seleccionar el programa, puede elegir diferentes velocidades de centrifugado.
8. Programa
   - Seleccionar programa según variedad y suciedad de las prendas.
9. Indicador de estado
   - Cerradura de puerta: Este icono indica la condición de apertura y cierre de la cerradura de la puerta.
   - Bloqueo para niños: el icono en la parte superior izquierda se utiliza para controlar la apertura y el cierre del bloqueo para niños, el lado derecho muestra la condición de cierre del bloqueo para niños.

La introducción de la función y el programa

Uso de ropa de rutina

1. Preparativos

- Abre la puerta, mete la ropa y cierra la puerta.
- Extraiga la caja del detergente, añada el detergente y cierre la caja.
- Conecte las tuberías de entrada y asegúrese de que el grifo esté abierto.

2. Presione el botón de encendido/apagado
3. Los programas se pueden seleccionar según los requisitos.
4. Presione el botón Inicio/Pausa y comience a lavar.
5. Cuando finalizan todas las operaciones el zumbador emite un ruido.

-Abre la puerta para sacar la ropa.
- Desconecte y cierre la llave de paso.

Introducción al programa del algodón
Este programa es adecuado para prendas con suciedad moderada o leve, como algodón, ropa de cama, ropa interior, toallas y camisas, etc.

Introducción al programa deportivo/sport
Se utiliza para lavar ropa deportiva, puede lavar el sudor y la suciedad de la ropa.

Introducción al programa de sábanas
Se utiliza para lavar ropa pesada, como abrigos, toallas grandes, etc.

Introducción del programa delicado
Lavado de gasas, ropa interior de seda.

Introducción al programa de Baby Care
Se utiliza para lavar ropa de bebé para que quede más limpia.

Introducción al programa Storm Wash
El lavado con tormenta reduce el proceso de lavado al aumentar la frecuencia de lavado, lo que reduce el tiempo de permanencia, lo que acorta el tiempo de lavado en aproximadamente un 30% y logra la máxima eficiencia de utilización.

Programa Steam/Vapor
La función de vapor se activa para calentar el ambiente interior del tambor, lo que mejora el rendimiento del lavado y reduce la suciedad.

Introducción al programa Mix
Esta función se puede utilizar para lavar prendas mixtas como algodón, sintéticas, etc. (no mezcle prendas que se desprendan fácilmente).

Introducción rápida al programa de 15 minutos
Para lavar ropa que se cambia con frecuencia, no ropa muy sucia ni fina.

Programa Rápido 42'
Para lavar ropa que se cambia con frecuencia, no ropa muy sucia ni fina.

20°C
Lavar manchas pequeñas.

Introducción al programa de lana
Para lavar tejidos de lana marcados como "lavables a máquina".

Introducción al programa de lavado y centrifugado
La máquina no lava, solo enjuaga y centrifuga.

Programa de solo centrifugado
La máquina no lava ni enjuaga, solo centrifuga.

Introducción al programa AutoClean
Limpie brevemente el interior del tambor de la lavadora. No introduzca ropa.

Programa eco 40-60
Puede limpiar prendas de algodón con suciedad normal declaradas como lavables a 40 °C o 60 °C, juntas en el mismo ciclo, y este programa se utiliza para evaluar el cumplimiento de la legislación de diseño ecológico de la UE. Programas más eficientes en términos de consumo energético son generalmente aquellos que funcionan a temperaturas más bajas y con mayor duración.

· La lavadora doméstica o la lavasecadora doméstica hasta la capaci-

dad indicada por el fabricante para los respectivos programas contribuirá al ahorro de energía y agua.
· El ruido y el contenido de humedad restante están influenciados por la velocidad de centrifugado: cuanto mayor sea la velocidad de centrifugado en la fase de centrifugado, mayor será el ruido y menor el contenido de humedad restante.

· Cómo encontrar la información del modelo almacenada en la base de datos del producto, tal como se define en el Reglamento (UE) 2019/2014 mediante un enlace web que enlaza a la información del modelo almacenada en la base de datos del producto o un enlace a la base de datos del producto e información sobre cómo encontrar el identificador del modelo en el producto.

· Puede consultar el manual y el código QR en la etiqueta de eficiencia energética.

Programas de lavado

Lavadora EVVO Terra K6

Programa	Temperatura (°C)	Velocidad de centrifugado (Ejecución/Min.)	Tiempo (m)
Algodón	40°C (frío, 20°C, 60°C, 90°C)	800 (0, 400, 1000)	75
Eco 40-60	40°C (frío , 20°C, 60°C)	1000 (0, 400, 800)	198
Deportes	frío (20°C, 40°C)	800 (0, 400)	44
Edredón	40°C (frío, 20°C, 60°C)	800 (0, 400, 1000)	88
Delicado	20°C (frío, 40°C)	800 (0, 400)	48
Cuidado del bebé	60 °C (40 °C, 90 °C)	800 (0, 400, 1000)	142

Lavado de tormenta	20°C (frío, 40°C, 60°C)	800 (0, 400, 1000)	39
Vapor	60°C (frío, 20°C, 40°C, 90°C)	800 (0, 400, 1000)	165
Mezcla	frío (20°C, 40°C)	800 (0, 400)	76
Rápido 15’	frío (20°C, 40°C)	800 (0, 400)	15
Rápido 42’	40°C (frío, 20°C)	800 (0, 400)	42
20°C	20°C	1000 (0, 400, 800)	63
Lana	40°C (frío, 20°C)	800 (0, 400)	47
En-juague+Cen-trifugado	—	800 (0, 400, 1000)	16
Girar	—	800 (0, 400, 1000)	10
Limpieza de tina	60°C (90°C)	800	75

Instrucciones:

1. El tiempo requerido puede cambiar debido a la presión del agua, las condiciones de drenaje, el tipo de tela, el peso y los cambios de temperatura.
2. Durante el proceso de lavado, el tiempo real de lavado y centrifugado puede diferir del tiempo mostrado.
3. Durante el lavado, la pantalla en tiempo real fluctuará según la detección del cambio de peso de la ropa.
4. Debido a los diferentes pesos de las prendas y detergentes, si la velocidad de centrifugado es demasiado baja, el rendimiento del enjuague podría no ser óptimo. Aumente el número de ciclos de enjuague si es necesario.
5. Los datos de la tabla pueden variar según el modelo.
6. Al editar el programa predeterminado como programa de eficiencia energética, el tiempo de lavado aumentará automáticamente.

Lavadora EVVO Terra K7

Programa	Temperatura (°C)	Velocidad de centrifugado (Ejecución/Min.)	Tiempo (m)
Algodón	40°C (frío, 20°C, 60°C, 90°C)	800 (0, 400, 1200)	75
Eco 40-60	40°C (frío , 20°C, 60°C)	1200 (0, 400, 800)	208
Deportes	frío (20°C, 40°C)	800 (0, 400)	44
Edredón	40°C (frío, 20°C)	800 (0, 400)	88
Delicado	40°C (frío, 20°C)	800 (0, 400)	48
Cuidado del bebé	60 °C (40 °C, 90 °C)	800 (0, 400)	142
Lavado de tormenta	20°C (frío, 40°C, 60°C)	800 (0, 400, 1200)	39
Vapor	60°C (frío, 20°C, 40°C, 90°C)	800 (0, 400)	165
Mezcla	frío (20°C, 40°C)	800 (0, 400)	76
Rápido 15’	frío (20°C, 40°C)	800 (0, 400)	15
Rápido 42’	40°C (frío, 20°C)	800 (0, 400)	42
20°C	20°C	1000 (0, 400, 1200)	62
Lana	40°C (frío, 20°C)	800 (0, 400)	47
Enjuague+Centrifugado	—	800 (0, 400, 1200)	16
Girar	—	800 (0, 400, 1200)	10
Limpieza de tina	60°C (90°C)	800	75

Instrucciones:

1. El tiempo requerido puede cambiar debido a la presión del agua,

las condiciones de drenaje, el tipo de tela, el peso y los cambios de temperatura.
2. Durante el proceso de lavado, el tiempo real de lavado y centrifugado puede diferir del tiempo mostrado.
3. Durante el lavado, la pantalla en tiempo real fluctuará según la detección del cambio de peso de la ropa.
4. Debido a los diferentes pesos de las prendas y detergentes, si la velocidad de centrifugado es demasiado baja, el rendimiento del enjuague podría no ser óptimo. Aumente el número de ciclos de enjuague si es necesario.
5. Los datos de la tabla pueden variar según el modelo.
6. Al editar el programa predeterminado como programa de eficiencia energética, el tiempo de lavado aumentará automáticamente.

Lavadora EVVO Terra K8

Programa	Temperatura (°C)	Velocidad de centrifugado (Ejecución/Min.)	Tiempo (m)
Algodón	40°C (frío, 20°C, 60°C, 90°C)	800 (0, 400, 1200)	75
Eco 40-60	40°C (frío , 20°C, 60°C)	1200 (0, 400, 800)	208
Deportes	frío (20°C, 40°C)	800 (0, 400)	44
Edredón	40°C (frío, 20°C)	800 (0, 400)	88
Delicado	20°C (frío, 40°C)	800 (0, 400)	48
Cuidado del bebé	60 °C (40 °C, 90 °C)	800 (0, 400)	142
Lavado de tormenta	20°C (frío, 40°C, 60°C)	800 (0, 400, 1200)	39
Vapor	60°C (frío, 20°C, 40°C, 90°C)	800 (0, 400)	165

Mezcla	frío (20°C, 40°C)	800 (0, 400)	76
Rápido 15’	frío (20°C, 40°C)	800 (0, 400)	15
Rápido 42’	20°C (frío, 40°C)	800 (0, 400)	42
20°C	20°C	1000 (0, 400, 1200)	62
Lana	40°C (frío, 20°C)	800 (0, 400)	47
En-juague+Cen-trifugado	—	800 (0, 400, 1200)	16
Girar	—	800 (0, 400, 1200)	10
Limpieza de tina	60°C	800	75

Instrucciones:
1. El tiempo requerido puede cambiar debido a la presión del agua, las condiciones de drenaje, el tipo de tela, el peso y los cambios de temperatura.
2. Durante el proceso de lavado, el tiempo real de lavado y centrifugado puede diferir del tiempo mostrado.
3. Durante el lavado, la pantalla en tiempo real fluctuará según la detección del cambio de peso de la ropa.
4. Debido a los diferentes pesos de las prendas y detergentes, si la velocidad de centrifugado es demasiado baja, el rendimiento del enjuague podría no ser óptimo. Aumente el número de ciclos de enjuague si es necesario.
5. Los datos de la tabla pueden variar según el modelo.
6. Al editar el programa predeterminado como programa de eficiencia energética, el tiempo de lavado aumentará automáticamente.

Variedades de funciones

Función	Descripción

Bloqueo para niños	Declaración	Para evitar el mal juego de los niños
	Configuración para eliminar	Durante el funcionamiento, presione Pre Delay durante más de 3 segundos, desenchufe o presione Pre Delay para quitar el bloqueo para niños.
Eliminar bloqueo intelectual	Declaración	Al terminar la operación, si el nivel de agua en el interior es mayor, se activa la bomba de drenaje de agua para drenar hasta el nivel de agua de la esclusa abierta y se detiene.
Compensación de apagón	Declaración	Cuando se conecta la energía después de apagarla, el punto de tiempo continuará desde el punto de tiempo de detención anterior.

Bloqueo automático de puertas	Declaración	Después de seleccionar el procedimiento, la puerta se bloquea automáticamente 2 minutos después de finalizar la operación y se quita el bloqueo.
Holgura del tambor	Declaración	Para eliminar residuos y gérmenes, esterilice para limpiar el tambor.
Demora	Declaración	Presione DELAY para seleccionar el tiempo de lavado, la lavadora puede hacer un retraso previo de 3 horas, 6 horas, 9 horas, 12 horas, 15 horas, 18 horas.

6. MANTENIMIENTO

· Realice el mantenimiento de la lavadora para prolongar su vida útil.
· Antes de realizar tareas de mantenimiento, desenchufe el aparato.

Cuerpo de la lavadora
Después del lavado, límpielo con un paño suave. Si está muy sucio, utilice un detergente o jabón adecuado.
· No regar directamente.
· No utilice masilla en polvo, diluyente, gasolina ni alcohol para lim-

piar el cuerpo de la máquina.

Anillo de junta de puerta
Después del lavado, retire la contaminación, el papel usado, etc. Si hay materias extrañas, elimínelas.

La limpieza de la caja de detergente
Limpie el depósito de detergente con regularidad. Sáquelo, lávelo con agua limpia y vuelva a colocarlo.

Limpieza del acoplamiento universal (Sugerencia: Una vez/semestre)
· Si se acumulan desechos, influirá en la velocidad de entrada de agua.
1. Retire el tubo blando del lado de la pieza de conexión.
2. Retire el dispositivo de atornillado según la flecha indicada.
3. Lave el interior del dispositivo de atornillado.
4. Instale el dispositivo de tripulación limpio con el tubo blando de entrada.

Holgura de la válvula de entrada de agua (Sugerencia: una vez/semestre)
1. Retire el tubo blando del lateral de la lavadora.
2. Retire la red del filtro de la válvula de agua.
3. Limpie la red del filtro con un cepillo de dientes.
4. Instale el tubo de entrada blando.

Cuando la lavadora se congela
1. Cubra la llave de paso y la pieza de conexión con una toalla caliente.
2. Retire el tubo de entrada y colóquelo en agua a 50 grados.
3. Vierta en el tambor aproximadamente 2-3 litros de agua a 50 grados.
4. Conecte el tubo de entrada, abra la llave de paso y encienda la lavadora. Verifique si la entrada y la salida son normales.

A) Figura 12

-Grifo

-Pieza de conexión
-Tubo de entrada
B) Figura 13
-Retire el tubo de entrada y póngalo en agua a 50 grados.
C) Figura 14
Vierta en el tambor aproximadamente 2-3 litros de agua a 50 grados.

Limpieza del filtro de la bomba de deshidratación (Sugerencia: una vez al mes)

1. Presione el cierre de la bomba después de drenar y apagarla. Abra la tapa del filtro de la bomba de agua. (Atención: Si hay agua caliente, continúe después de que se enfríe).
2. Retire el filtro girándolo en sentido antihorario.
3. Lavar el filtro.
4. Dirija la bomba e inserte el filtro, apriételo en el sentido de las agujas del reloj y ajuste la tapa.

Atención:
a. Apriete bien el filtro para evitar fugas.
b. No limpie durante el funcionamiento.

Retirada del tambor (se recomienda una vez al mes)
Después de un tiempo de uso, puede que quede algo de suciedad. Puede limpiar el interior y el exterior del tambor siguiendo el procedimiento indicado.
Atención: no coloque paños ni detergente al limpiar el tambor.

Emergencia Abra la puerta
(Sólo las cerraduras de puertas automáticas tienen esta función)
Cuando hay un corte de energía y la puerta no se puede abrir normalmente, pero necesita abrir la puerta, abra la pestaña de apertura de emergencia de la puerta y recuerde restablecerla.
La pestaña se encuentra en la parte inferior derecha del interior de la cubierta. Abra la cubierta antes de usarla. (Fig. 15)

Atención
Está prohibido utilizar la pestaña de apertura de la puerta de emergencia cuando la máquina esté en funcionamiento; cuando tenga

que usarla en caso de emergencia, abra la cubierta de apertura de la puerta de emergencia cuando se enfríe el agua para evitar quemaduras porque habrá un exceso de agua saliendo del recipiente interior a alta temperatura.

7. SOLUCIÓN DE PROBLEMAS

Guía de solución de problemas

Fenómeno	Estado de la luz indicadora				Puntos de control	Soluciones
Entrada de agua	Parpadeo (Child lock)	Encendida (3h)	Apagada (6h)	Apagada (9h)	- ¿Comprueba si cierra el grifo? - ¿Está cortado el suministro de agua o la presión del agua es demasiado baja? - ¿ Las tuberías de entrada de agua están congeladas? - ¿Están bloqueados los filtros?	Abra la llave de paso. Espere por favor. Utilice agua caliente para descongelar las tuberías. Saque los filtros y límpielos.

Salida de agua	Parpadeo (Child lock)	Apagada (3h)	Encendida (6h)	Apagada (9h)	- ¿Los tubos de salida están colocados demasiado altos? - ¿Están congeladas las tuberías de salida? - ¿Están bloqueadas las tuberías de salida? - ¿Están bloqueados los desagües del suelo?	Guarde los tubos de salida y asegúrese de que la altura sea inferior a 1 m. Utilice agua caliente para descongelar las tuberías. Retire el material extraño y drague las tuberías. Limpiar el desagüe del suelo.
Problemas con la puerta	Parpadeo (Child lock)	Apagada (3h)	Apagada (6h)	Encendida (9h)	- Asegúrese de poner en marcha la lavadora sin cerrar bien la puerta.	Asegúrese de que la puerta esté bien cerrada.
Problemas de centrifugado	Parpadeo (Child lock)	Encendida (3h)	Apagada (6h)	Encendida (9h)	- ¿Verificar si se desmonta el perno del carro? - ¿La máquina está colocada de forma estable? - ¿La ropa te queda demasiado pequeña o ligera? - ¿Las contratuercas debajo de los pies están bien apretadas?	Desmontar el perno del carro. Coloque la máquina sobre una superficie firme. Añade más ropa. Apriete las contratuercas.
Agua continua	Parpadeo (Child lock)	Encendida (3h)	Encendida (6h)	Apagada (9h)	Cerrar la llave de paso, tirar del tapón y confiar al servicio postventa.	
Cuando la tina de lavado no gira	Parpadeo (Child lock)	Apagada (3h)	Apagada (6h)	Apagada (9h)	Cerrar la llave de paso, tirar del tapón y confiar al servicio postventa.	

Demasiada espuma	¿Comprueba si has añadido demasiado detergente?	Añada una cantidad adecuada de detergente. Úselo correctamente.

Problemas sin fallo

Problema:
-La puerta no se puede abrir
.
Solución:
-El programa se está ejecutando.
- Hay ropa entre la puerta y los sellos de la puerta.

Problema:
-Hay un olor.

Solución:
- Puede haber olor a goma porque algunos componentes están hechos de goma.

Problema:
-Hay muy poca agua al lavar y enjuagar.

Solución:
- Una lavadora de rodillos solo necesita un poco de agua para funcionar.

Problema:
-No entra agua.

Solución:
- ¿Está abierto el grifo?
- ¿Está congelado el tubo de entrada?
- ¿Están bloqueados los filtros?

Problema:
-Entrada de agua a mitad de recorrido.

Solución:
-Si el nivel del agua disminuye, la lavadora suministrará agua automáticamente.

Problema:
-Sale agua al lavar.

Solución:
- Comprueba si has añadido detergente con demasiadas burbujas.

Problema:
-El tiempo restante cambia.

Solución:
- Si la ropa está descentrada al centrifugar, el tiempo de centrifugado se extenderá para corregir la desviación.

Problema:
-Hay un ruido anormal al girar.

Solución:
- Verifique si el cable de alimentación toca el gabinete.
- ¿Se han desmontado los pernos de transporte?
-¿Hay algunas horquillas o monedas en el rodillo?

Problema:
-La lavadora no puede funcionar después de un corte de energía.

Solución:
La lavadora dejará de funcionar tras un corte de electricidad. Si al restablecerse la electricidad sigue sin funcionar, pulse el botón de encendido y reinicie el programa.

8. ESPECIFICACIONES TÉCNICAS

Modelo	Lavadora EVVO Terra K6	Lavadora EVVO Terra K7	Lavadora EVVO Terra K8
Capacidad de lavado nominal	6,0 kg	7,0 kg	8,0 kilogramos
Capacidad nominal de hilatura	6,0 kg	7,0 kg	8,0 kilogramos
Tensión nominal	220-240 V - 50 Hz	220-240 V - 50 Hz	220-240 V - 50 Hz
Potencia de lavado nominal	200 W	200 W	200 W
Potencia de hilatura nominal	500 W	500 W	500 W
Potencia de calefacción nominal	1500 W	1600 W	1600 W
Máxima potencia	1650 W	1700W	1700W

9. ELIMINACIÓN DE APARATOS ELÉCTRICOS Y ELECTRÓNICOS VIEJOS

Este símbolo indica que, de acuerdo con las normativas aplicables, el producto y/o la batería deberán desecharse de manera independiente de los residuos domésticos.Cuando este producto alcance el final de su vida útil, deberás extraer las pilas/baterías/acumuladores y llevarlo a un punto de recogida designado por las autoridades locales.

10. SOPORTE TÉCNICO Y GARANTÍA

EVVO responderá ante el usuario o consumidor final por las faltas de conformidad que existan en el momento de la entrega del producto en los términos, condiciones y plazos establecidos por la normativa aplicable. Se recomienda que las reparaciones sean realizadas por personal cualificado.
Si detecta una incidencia con el producto o tiene alguna consulta, póngase en contacto con el Servicio de Asistencia Técnica oficial de EVVO a través de:

910 200 422 - ATENCIÓN TELEFÓNICA

633 525 883 - ATENCIÓN WHATSAPP

11. COPYRIGHT

Los derechos de propiedad intelectual sobre los textos de este manual pertenecen a EVVO HOME EUROPE, S.L. Quedan reservados todos los derechos. El contenido de esta publicación no podrá, ni en parte ni en su totalidad, reproducirse, almacenarse en un sistema de recuperación, transmitirse o distribuirse por ningún medio (electrónico, mecánico, fotocopia, grabación o similar) sin la previa autorización de EVVO HOME EUROPE, S.L

1. SAFETY INSTRUCTIONS

In order to prevent the harm or damage to the user or the person and property of others, please make sure to follow the safety issues.

• The risk of electric shock.
1. Please use 220V-240V, above 10A with ground wire dedicated socket.
2. When inserting and pulling out the power cord please use the plug, please. Don't use the damaged power cord. When the power cord pin is dirty please wipe clean with dry cloth in time.
3. Do not use the wet hand to insert or pull out the plug.
4. Please pull out the plug when finishing, repairing or cleaning.

- The danger of fire and current leakage

1. Do not allow the washing machine close to the fire, or lighted cigarettes, candles and volatile materials.
2. Please do not sprinkle the water on the control panel of the washing machine.
3. Please do not put the washing machine in the place of wet and outside place.
4. Please fix the drain pump and make sure the sewer unobstructed.

- The danger of high temperature
1. When washing in high temperature, the door glass will be heating.
2. Please do not touch the door glass, especially children.
3. When opening the door after high temperature washing, please wait for the temperature cooled down to a safe level and the door will unlocked automatically.

- The danger of getting hurt
1. Please handle the carton box after removing, don't let the children touch or eat.
2. Do not allow the children to operate or climb up to the washing machine.
3. Please close the door after use to avoid the children enter into the

drum.

- The danger of injury
1. Do not put any heavy things on the top of the washing machine.
2. If you want to move the machine, please remember ask for help.
3. Please do not ask unprofessional people to repair the machine.

- The danger of damage the cloths
1. Please do not wash the cloths which is waterproof, like Raincoat, feather products, sleeping bags.
2. Please wash the cloths which can be washed, if you have any doubt, please following the instructions.

- The danger of explosion
1. Please do not washing the cloths which stained with kerosene, gasoline, thinner, inflammable goods.
2. Please do not washing when gas leakage.

- When pull out the plug, the lock can be unlock even if there is lot of water inside. So please check the water level inside before unlock the door in order to avoid the unnecessary loss.

WARNING!:
- This appliance is not intended for use by persons (including children) with reduced physical, sensory, or mental capabilities, or lack of experience and knowledge, unless they have been given supervision or instruction concerning the use of the appliance by a person responsible for their safety.

- Children should be supervised to ensure that they do not play with the appliance. Cleaning and user maintenance shall not be made by children without supervision. Children of less than 3 years should be kept away unless continuously supervised.

- If the supply cord is damaged, it must be replaced by the manufacturer, its service agent, or similarly qualified persons in order to avoid a hazard.

- The new hose-sets supplied with the appliance are to be used and old hose-sets should not be reused.

- This appliance is intended to be used in household and similar applications such as:

- Staff kitchen areas in shops, offices, and other working environments;
- Farmhouses;
- By clients in hotels, motels, and other residential-type environments;
- Bed and breakfast type environments;
- Areas for communal use in blocks of flats or in launderettes.

-For washing machines having ventilation openings in the base, the openings must not be obstructed by a carpet.
- Manual loss, Call our service number.
- Water pressure: 0.03-1MPa

CAUTION!:
In order to avoid a hazard due to inadvertent resetting of the thermal cut-out, this appliance must not be supplied through an external switching device such as a timer, or connected to a circuit that is regularly switched on and off by the utility.

2. PARTS AND COMPONENTS

Fig. 1
1. Door assembly
2. Detergent box
3. Inlet valve
4. Operation panel
5. Power line
6. Cabinet
7. Adjustable feet
8. Wash and spin tub

Important notice:

1. The product appearance and specifications may be varied without notice to raise the product quality.
2. The product appearance and specifications may be varied with that of the related energy efficiency test or the related safety test, etc..

Notice:

1. The first use may drain some water out. It´s residual water after performance test, belong to the normal phenomenon.

2. After each use, please pull the plug and turn off the faucet to prevent accidental flood or fire.

3. INSTALLATION

-Make sure the temperature of the places where the washer is installed or placed above 0 °C.
- Place the washer correctly according t management standards and regulations.
- Keep the base of washer ventilated when It is placed on the ground with carpet.
- There are too much pests in villages. Please keep the surroundings clean because any damages caused by cockroaches or other pests don't belong to warranty

Transport bolt
Washers are installed with transport bolt to prevent internal damage in transit.

Dismantle the transport bolt

1. In order to prevent internal damage in transit, 4 bolts are installed. Before using the washer dismantle the bolt (see chart 1)
- If the bolts are not dismantled, violent vibration, noise and

trouble will be caused.
Use the attached wrench to loosen the 4 bolts (see chart 2).

Twist the bolt rubber slightly and then pull out the bolts, keep the bolts and wrench as standby (see chart 3).
- The bolts should be remounted no matter when to transport the washer.
Use attached stopples to seal the screw holes(see chart 4).

Fig 2.

Requires for positions
Horizontal adjustment:
- The slant angle should be less than 1 degree.
Power outlet.
- The distance between any side of washer and power outlet should be within 1.5 meters.
- Don't use too many electrical appliances in one outlet.
Environment cleaning
- It ´s necessary to clean the wall, door and ground.
- Install the washer on a hard and steady ground with floor drain rather than soft blanket or wooden floor.
- Don't put dirty clothes or some other goods on a washer ´s head cover, otherwise It may impact the normal operation.

Notice!:
Power connection

1. Don't use the wiring board or something like that.
2. If the power lines are damaged, please contact professionals to repair.
3. After the use of washer, pull the plug and turn the tap off.
4. Connect the washer with grounded outlet to correspond to the wiring principles.
5. Place the washer In which is easy to connect the outlet

- Contact the maintenance center and ask professionals to repair the washer, Laypeople may cause damages and troubles on the washer.

- Don’t put the washer in the place where the temperature is below zero. The pipes will be frozen and break. Moreover, the temperature below zero will damage the programming controller.
- If move the washer in an environment whose temperature is below zero, please keep the washer at room temperature for a few hours before starting it.

Grounding introduction

- A washer must have the grounding devices. If a trouble happens, the device can reduce the risk of electrical shock. The device is equipped with a cable (including a wire and a grounded plug). The grounded plug must be inserted In an appropriate outlet. If you want know if the washer in grounded correctly, please contact with professional maintenance staff. If the plug can´t match with the outlet, please don’t change the plug by yourself.

- Once your washer smokes or emits an odor, please cur the power and contact with professional maintenance staff.

Washers should be connected with water inlet. Please use attached new plumbing rather than the old. In order to ensure the quality, water injection tests are carried out before the washers leaves a factory, so there may be water inside the internal tub, door seals and door panel, which are normal.

Water inlet connection

4. The pressure of supply water should be between 30kPa and 1000kPa.
5. Don’t abrade the screw thread when connect the inlet pipes with valves.
6. Please install dropping equipment if the pressure of supply water surpasses 1000kPa.

- Two seals are supplied in the connectors of both ends of the pipe to prevent water leaking.
- Turn on the tap and check if the connectors leak.
- Check the pipes regularly. Please change them if necessary.

- Make sure the pipes don't be damaged or twine with each other.

The connection of inlet pipes and taps.

1. Check the rubber seals on both sides of the hose. Insert a rubber seal into the threaded fittings on each hose to prevent leaking. (Fig. 3)
2. Connect the water supply hoses to the water faucets tightly by hand and then tighten another 2/3 turn with pliers. Connect the blue hose to water faucet. (Fig. 4)

3. After connecting inlet hose to water faucets, turn on the water faucets to flush out foreign substances (dirt, sand or sawdust) in the water lines. Let water drain into a bucket and check the water temperature. (Fig. 5)

4. Connect the hoses to the water inlet tightly by hand and then tighten another 2/3 turn with pliers. (Fig. 6)

5. Check for leaks by turning on the faucets. If water leaks, check steps 1 to 4 again.

-Such washing machine is designed for home appliances, please do not Install it on ship, traveling truck or plane
- Please turn off the stopcock If long time out of use (e.g. vacation)
-Please remove plug and cancel door lock function to avoid child locking himself/herself inside.
- Packing materials (e.g. film, foam) could harm child´s safety and cause asphyxia! Attention: MAKE AL PACKING MATERIALS OUT OF CHILD REACH.

Install drain-pipe
- Please fix the drain- pipe by a lifting rope
- For the shake of lightening damage or ground leakage, please place the drain-pipe correctly.
- In order to avoid siphon, the height of drain-pipe should be between (0.85m-1.25m), moreover, the terminal of drain-pipe should not be placed in water.

- If the drain-pipe is too long, please do not force into Insert it into washing machine, which would cause abnormal noises. (Please check sketch map next page)
Fig. 7

Horizontal Adjustment
- To avoid noise and vibrate by adjusting washing machine level place it at the room corner preferably.
- If ground not level, please adjust alignment pins. (Do not put wood pieces or something like), please make sure four alignment pins touch ground tightly, an machine level completely (Fig. 8)
- Adjust adjustable feet
Adjust the adjustable feet to make sure the washing machine in balance, which can be placed on the ground steadily. After settling, screw the locknut to guarantee. Do not place the washing machine in the platform, which is higher than the ground, in order to prevent the machine from falling down because of other accidents. (Fig. 9)
- The diagonal check
Applying force downward on the diagonal of the washing machine, washing machine should not shake (both diagonal need to check, if the washing machine shake, must readjust adjustable foot.)

4. BEFORE FIRST WASHING

Methods of door lock and remove
Door locking / unlocking
- The door will lock automatically after a laundry program starts. At this time, door lock lamp is on.
- Press the “start/pause” key, and wait for a few seconds after the washing / dewatering tub stops rotating. If the door opening conditions are met, the door lock will be released automatically, and the display screen shows that the door lock light Is off.
- The door cannot be opened either during high temperature operation or under high water level In washing.
- Foam overflowing if open the door during operating, please catch foam with towel.
- When the door cannot be opened, the emergency door opening

device can be used in case of emergency.

The usage method of the detergent box.
Fig. 10

Synthetic Detergent Powder
- Please dissolve detergent (e.g. soap pieces) before putting into detergent box.

Liquid detergent. Bleach
- Please use detergent with less foam.
- Please use two time water to dilute the concentrated type detergent before putting into detergent box.

Softener
- Please put softener before washing, which will pour into drum automatically when last potch happening.
- When using concentrated type softener please dilute It with appropriate water.
- Do not exceed MAX mark.

Prewashing detergent
- Please put moderate detergent after selecting Pre-washing function if cloths is too dirty.
- Use special detergent.
- Do not use too much detergent which will cause too much foam and affect washing quality or will cause malfunction.
- Select detergent according to cloths variety color, water temperature and contamination level.
- Please use moderate detergent to get washing effect and protect environment.

The recommendations on detergent use at the various temperatures
- When washing heavily soiled whites, we recommend using cotton programs of 60 °C or above and a normal washing powder (heavy duty) that contains bleaching agents that at medium/high temperatures provide excellent results.

- For washes between 40 °C and 60 °C the type of detergent used needs to be appropriate for the type of fabric and level of soiling. Normal powders are suitable for “white” or colour fast fabrics with high soiling, while liquid detergents or “colour protecting” powders are suitable for coloured fabrics with light levels of soiling.
- For washing at temperatures below 40 °C we recommend the use of liquid detergents or detergents specifically labeled as suitable for low temperature washing.

Notice before washing

1. Washing guide identification

- Please check cloths washing guide identification, which shows cloths texture and washing method

2. Classification washing

- Please wash cloth of the same texture, different texture, different water temperature, speed and washing procedure, please split deep colored cloths from white clothes. Split dyed cloths from cotton, otherwise the white cloths would be discolored. If possible, please do not washing high contaminated clothes with clean ones together.
- The degree of pollution (serious, moderate, slight)
- Color (white, light, color, deep color)
- Velveteen (easy to fall of, easy to be adhered)

Classify clothes and wash according to the degree.
Classify them and wash.
Classify the white and the deep color.

3. Notes

- When put big and small clothes together, put the big first and they have to be less than half of total clothes. Please don’t wash single cloth because it may cause the trouble of imbalance.
Please add one or two similar clothes.

- Small clothes like silk stockings and handkerchiefs should be put into mesh bags to wash. Before washing the bra with steel rings,

please take the rings off. If it is Inconvenient to do this, please put them into mesh bags to prevent the bra slipping into the gap between internal and external tubs.
- Check all pockets and make sure nothing in them. Nails, hairpin, match, pen, coin and key will damage your washer and clothes.
- Zip up all clothes, fix the button and hook and tie the loose belt, make sure that other clothes cannot be damaged by them.
- Firstly, use the water with a little detergent t wash the parts with too many stains, such as collar and cuffs, which can make the clothes cleaner.
- Check the door seals and make sure nothing on them.
- Make sure there is nothing in the tub before washing.
- To make sure there is cloth caught in the door sealing ring, in order to avoid the cloths and door seal ring from damaging.

5. OPERATING

Function Introduction of operating panel

Fig. 11

1. On/Off Button
   - Turn power ON/OFF.
   - When procedure finish, press On/Off to cut off power.

2. Start/Pause Button
   - Press it to start operating
   - Press it to pause during operation, press again to continue.

3. Delay Button
When use “Delay” function for washing, the delay time is 3hours, 6hours, 9hours, 12hours, 15hours, 18hours.
   - If want to cancel the Delay function, push one cycle of “Delay” button.
   - The Pre Delay time means from wash start to wash ending time.
   - You should operate the Delay function after selecting the program and before push the button of “start/pause

4. Pre Wash Button
   - If the cloths are too dirty, you can choose this program before washing.
   - Press “Delay” for more than 3 seconds to On/Off Pre Wash function.

4. “Temp” Button
   - When push the power button to start the machine and select the program, you can choose proper water temperature according to the material of cloths.

5. “Child lock” Button
   - Press it to guard against child operating.
   - Child-Lock operating, other buttons unavailable except “On/Off”.
   - Press “Temp.” for more than 3 seconds to ON/OFF Child Lock function.

6. Speed Button
   - When push the power button to start the machine and select the program, you can choose different spin speed.

7. Program Knob
   - Select program according to variety and contaminations of cloths.

8. Status indicator
   - Door lock: This icon indicates the condition of opening and closing of the door lock
   - Child lock: Icon on the upper left is used to control the opening and closing of the child lock, the right side displays the condition of closing of the child lock.

The Introduction of function and program

Usage of routine clothes

Preparations
- Open the door put clothes in and closes the door.
- Pull out the detergent box, add detergent and close the box.

- Connect the inlet pipes and make sure the tap turned on.

1. Press the On/Off button
2. The programs can be selected according to requirements
3. Press Start/Pause button and begin to wash.
4. When all operations finished, the buzzer emits a noise.
- Open the door to get cloths out.
- Unplug and turn off the stopcock.

Cotton program introduction
This program is suitable for the clothes which are moderate or mild dirty, like cotton, beddings, underwear, towels and shirt, etc....

Sports program Introduction
Used for washing sports clothes, can wash the sweat and dirt on the clothes.

Duvet program introduction
Used for washing heavy clothes, such as coats, big towels and so on.

Delicate program introduction
Washing gauze, silk underclothes.

Baby care program Introduction
Used for washing baby clothes to make clothes cleaner

Storm wash program introduction
Storm wash reduces laundry process by increasing beat frequency, reducing dwell time, which shortens the laundry time by about 30%, making the most f efficiency utilization.

Steam program
The steam function is activated to have the inner drum environment heated, leading to the improvement on washing performance and dirt reduced.

Mix Program Introduction
This function can be used to wash mix clothes like cotton, synthetic

and so on (please do not mix wash the clothes that easily rub off).

Quick 15’ Program Introduction
To wash clothes that are changed frequently, not too dirty and thin clothes.

Rapid 42’ Program
To wash clothes that are changed frequently, not too dirty and thin clothes.

20°C
Wash minor stains.

Wool Program Introduction
For washing wool fabrics marked “machine washable.”

Rinse + Spin Program Introduction
The machine will not wash, only rinse and spin.

Spin Only Program
The machine will not wash and rinse, only spin.

Auto Clean Program Introduction
Clean the inside bucket of the washing machine briefly. Please do not put clothes in it.

· The eco 40-60 programme is able to clean normally soiled cotton laundry declared to be washable at 40°C or 60°C, together in the same cycle, and that this programme is used to assess compliance with the EU ecodesign legislation.
· The most efficient programmes in terms of energy consumption are generally those that perform at lower temperatures and longer duration.
· The household washing machine or the household washer-dryer up to the capacity indicated by the manufacturer for the respective programmes will contribute to energy and water savings.
· Noise and remaining moisture content are influenced by the spinning speed: the higher the spinning speed in the spinning phase,

the higher the noise and the lower the remaining moisture content.
· How to find the model information stored in the product database, as defined in Regulation (EU) 2019/2014 by means of a weblink that links to the model information as stored in the product database or a link to the product database and information on how to find the model identifier on the product.

· You can check the manual and the QR code on the energy efficiency label.

Introduction of washing programs
Lavadora EVVO Terra K6

Program	Temperature (°C)	Spin Speed (Run/ Min.)	Time (m)
Cotton	40°C(cold, 20°C, 60°C, 90°C)	800 (0, 400, 1000)	75
Eco 40-60	40°C(cold, 20°C, 60°C)	1000 (0, 400, 800)	198
Sports	cold(20°C, 40°C)	800 (0, 400)	44
Duvet	40°C(cold, 20°C, 60°C)	800 (0, 400, 1000)	88
Delicate	20°C(cold, 40°C)	800 (0, 400)	48
Baby Care	60°C(40°C, 90°C)	800 (0, 400, 1000)	142
Storm Wash	20°C(cold, 40°C, 60°C)	800 (0, 400, 1000)	39
Steam	60°C(cold, 20°C, 40°C, 90°C)	800 (0, 400, 1000)	165
Mix	cold(20°C, 40°C)	800 (0, 400)	76
Quick 15’	cold(20°C, 40°C)	800 (0, 400)	15
Quick 42’	40°C(cold, 20°C)	800 (0, 400)	42

20°C	20°C	1000 (0, 400, 800)	63
Wool	40°C(cold, 20°C)	800 (0, 400)	47
Rinse+Spin	—	800 (0, 400, 1000)	16
Spin	—	800 (0, 400, 1000)	10
Auto Clean	60°C (90°C)	800	75

Instructions:
1. The required time may change due to water pressure, drainage conditions, fabric type, weight, and temperature changes.
2. During the washing process, the actual washing and spinning time may differ from the displayed time.
3. During washing, the real-time display will fluctuate based on sensing the changing weight of the clothing.
4. Due to different clothing weights and detergents, if the spin speed is too low, the rinsing performance may not be optimal. Please increase the number of rinse cycles if needed.
5. The data in the chart may vary depending on the model.
6. When editing the default program as an energy efficiency program, washing time will increase automatically.

Lavadora EVVO Terra K7

Program	Temperature (°C)	Spin Speed (Run/Min.)	Time (m)
Cotton	40°C(cold, 20°C, 60°C, 90°C)	800 (0, 400, 1200)	75
Eco 40-60	40°C(cold, 20°C, 60°C)	1200 (0, 400, 800)	208
Sports	cold(20°C, 40°C)	800 (0, 400)	44
Duvet	40°C(cold, 20°C)	800 (0, 400)	88
Delicate	40°C(cold, 20°C)	800 (0, 400)	48
Baby Care	60°C(40°C, 90°C)	800 (0, 400)	142

Storm Wash	20°C(cold, 40°C, 60°C)	800 (0, 400, 1200)	39
Steam	60°C(cold, 20°C, 40°C, 90°C)	800 (0, 400)	165
Mix	cold(20°C, 40°C)	800 (0, 400)	76
Quick 15’	cold(20°C, 40°C)	800 (0, 400)	15
Quick 42’	40°C(cold, 20°C)	800 (0, 400)	42
20°C	20°C	1000 (0, 400, 1200)	62
Wool	40°C(cold, 20°C)	800 (0, 400)	47
Rinse+Spin	—	800 (0, 400, 1200)	16
Spin	—	800 (0, 400, 1200)	10
Auto Clean	60°C (90°C)	800	75

Instructions:
1. The required time may change due to water pressure, drainage conditions, fabric type, weight, and temperature changes.
2. During the washing process, the actual washing and spinning time may differ from the displayed time.
3. During washing, the real-time display will fluctuate based on sensing the changing weight of the clothing.
4. Due to different clothing weights and detergents, if the spin speed is too low, the rinsing performance may not be optimal. Please increase the number of rinse cycles if needed.
5. The data in the chart may vary depending on the model.
6. When editing the default program as an energy efficiency program, washing time will increase automatically.

Lavadora EVVO Terra K8

Program	Temperature (°C)	Spin Speed (Run/ Min.)	Time (m)
Cotton	40°C(cold, 20°C, 60°C, 90°C)	800 (0, 400, 1200)	75
Eco 40-60	40°C(cold, 20°C, 60°C)	1200 (0, 400, 800)	208
Sports	cold(20°C, 40°C)	800 (0, 400)	44
Duvet	40°C(cold, 20°C)	800 (0, 400)	88
Delicate	20°C(cold, 40°C)	800 (0, 400)	48
Baby Care	60°C(40°C, 90°C)	800 (0, 400)	142
Storm Wash	20°C(cold, 40°C, 60°C)	800 (0, 400, 1200)	39
Steam	60°C(cold, 20°C, 40°C, 90°C)	800 (0, 400)	165
Mix	cold(20°C, 40°C)	800 (0, 400)	76
Quick 15’	cold(20°C, 40°C)	800 (0, 400)	15
Quick 42’	20°C(cold, 40°C)	800 (0, 400)	42
20°C	20°C	1000 (0, 400, 1200)	62
Wool	40°C(cold, 20°C)	800 (0, 400)	47
Rinse+Spin	—	800 (0, 400, 1200)	16
Spin	—	800 (0, 400, 1200)	10
Auto Clean	60°C	800	75

Instructions:
1. The required time may change due to water pressure, drainage conditions, fabric type, weight, and temperature changes.
2. During the washing process, the actual washing and spinning time may differ from the displayed time.
3. During washing, the real-time display will fluctuate based on sensing the changing weight of the clothing.

4. Due to different clothing weights and detergents, if the spin speed is too low, the rinsing performance may not be optimal. Please increase the number of rinse cycles if needed.
5. The data in the chart may vary depending on the model.
6. When editing the default program as an energy efficiency program, washing time will increase automatically.

Varieties of functions

Function	Description	
Child lock	Statement	In order to avoid child misplay
	Setup to remove	During operation, press Pre Delay for more than 3 seconds, please unplug and or press Pre Delay to remove Child Lock
Intellectual lock-remove	Statement	When operation is over, if water inside Is higher the drain water pump is be on to drain to the open lock water level and stop.
Compensation of power-off	Statement	When power is connected after power off, the time point will continue from the previous stop time point.
Door self-lock	Statement	After selecting procedure the door locked automatically 2 minutes after operation over, lock removed.

Clearance of the drum	Statement	To remove wasted and germ, please sterilize to clean the drum
Delay	Statement	Pres DELAY to select time of washing, the washing machine can make pre delay 3 hours, 6 hours, 9 hours, 12 hours, 15 hours, 18 hours

6. MAINTENANCE

· Please maintenance washing machine to extend service life.
· Before maintenance, please unplug.

Body of washing machine
After washing, please clean It with soft cloth. If much contamination, please use appropriate detergent or soap.
· Do not watering directly.
· Do not use putty powder, diluent, gasoline, alcohol to clean machine body.

Door gasket ring
After washing, please remove contamination, wastepaper and so on, if foreign matter exists, please remove.

The clearance of detergent box
Please clean the detergent box regularly. Pull it out and wash with clean water, then insert back.

The clearance of universal coupling (Suggest: Once/ half a year)
· If waster accumulated, It will influence water inlet speed
1. Take off the soft pipe from connecting part side.
2. Take of the screwing device according to the arrow showed.

3. Wash the inside of the screwing device.
4. Install the cleaned crewing device with the inlet soft pipe.

The clearance of inlet water valve (Suggest: Once/ half year)
1.Take off the soft pipe from washing machine side.
2. Take off the filter net from water valve.
3. Clean the filter net with tooth-brash.
4. Install the soft inlet pipe.

When washing machine is frozen
1. Cover stopcock and connecting part with hot towel.
2. Take off the inlet pipe, and put it into 50 degree water.
3. Pour into the drum about 2-3L of 50 degree water.
4. Connect inlet pipe, turn on the stopcock and start the washing machine, please check whether inlet and outlet is normal

A) Fig. 12
-Faucet
-Connecting part
-Inlet pipe
B) Fig 13
-Ake off the inlet pipe, and put into 50 degree water
C) Fig 14
Pour Into the drum about 2-3L of 50 degree water.

The Clearance of dewatering-pump filter (Suggest: once/month)
1. Press fastener on the pump after dewatering and power off, open the lid of water-pump filter. (Attention: if hot water inside, please go ahead after it be cold.)
2. Take off the filter anti-anticlockwise.
3. Wash the filter.
4. Direct at pump and insert the filter, tighten it clockwise and tighten the lid.

Attention:
a. Please tighten the filter well to avoid leak.
b. Please do not clean during operation

The Drum Clearance (Suggest once/month)
After using for a period, some dirt maybe exist. You can clean the inside and outside of drum by operating the drum procedure.
Attention: please do not put cloths and detergent when clearing the drum.

Emergency Open the Door
(Only automatic door locks have this function)
When there is power cut and the door cannot be open normally, but you need to open the door, please pull open the emergency door opening tab, and remember to reset the emergency door opening tab.
The pull-tab is located at the front right bottom of the inside of the cover. Please open the cover when use. (Fig.15)

Attention
Forbid to use the emergency door opening tab when the machine is running; When you have to use it at emergency, please open the emergency door opening cover when water cooling to avoid scald because there will be excess water flowing out from the inner tub at high temperature.

7. TROUBLESHOOTING

Troubleshooting guide

Phenomenon	Indicator light state				Check points	Solutions
Water inflow	Flash (Child lock light)	light (3h)	quench (6h)	quench (9h)	- Check if turn the tap off? - Is the water supply cut off or the water pressure too low? - Are the water inlet pipes frozen? - Are the filters blocked?	Open the stopcock. Please wait. Use hot water to unfreeze the pipes. Take out the filters and clean them.

Water outflow	Flash (Child lock light)	quench (3h light)	light (6h light)	quench (9h light)	- Are the outlet pipes placed too highly? - Are the outlet pipes frozen? - Are the outlet pipes blocked? - Are the floor drain blocked?	Please put away the outlet pipes and make sure the height within 1M. Use hot water to unfreeze the pipes. Take out the foreign matter and dredge the pipes. Clean the floor drain.
Door trouble	Flash (Child lock light)	quench (3h light)	quench (6h light)	light (9h light)	- Make sure if start the washer without closing the door well.	Make sure the door truly closed.
Spin trouble	Flash (Child lock light)	light (3h light)	quench (6h light)	light (9h light)	- Check if disassemble the carriage bolt? - Is the machine placed steadily? - Are the clothes too small or light? - Are the locknuts on under the feet tightened up?	Disassemble the carriage bolt. Place the machine on a steady ground. Add more clothes. Tighten up the locknuts.
Continuous water	Flash (Child lock light)	light (3h light)	light (6h light)	quench (9h light)	Close the stopcock, pull the plug and entrust the after-sales service.	
When wash tub doesn't rotate	Flash (Child lock light)	quench (3h light)	quench (6h light)	quench (9h light)	Close the stopcock, pull the plug and entrust the after-sales service.	
Too much foam					Check if add too much detergent?	Add reasonable amount of detergent. Use detergent correctly

Non- fault conditions

Problem:
- The door can't open.
Solution:
-The program is running.
- There are clothes between the door and door seals.

Problem:
- There is an odor.
Solution:
- There may be a smell of rubber because some components are made up of rubber.

Problem:
- There is too little water when washing and rinsing.
Solution:
- A roller washing machine just needs a little water when operating.

Problem:
-No water inflowing.
Solution:
- Is the tap turned on?
- Is the inlet pipe frozen?
- Are the filters blocked?

Problem:
-Water inflows halfway.
Solution:
-If the water level declines, the washer will supply water automatically.

Problem:
-Water outflows when washing.
Solution:
- Check if you added detergent with too many bubbles.

Problem:
-Remaining time changes.

Solution:
- If clothes are off-center when spinning, spinning time will extend to correct the deviation.

Problem:
-There is abnormal noise when spinning.
Solution:
- Check if the power line touches the cabinet.
- Have the transport bolts been dismantled?
-Are there some hairpins or coins in the roller?

Problem:
-The washer can't work after a power failure.
Solution:
- The washer will stop working after the failure of electricity. When the power is restored, if it still can't continue to work, press the power button and reset the program.

8. TECHNICAL SPECIFICATIONS

Model	Lavadora EVVO Terra K6	Lavadora EVVO Terra K7	Lavadora EVVO Terra K8
Rated washing capacity	6.0kg	7.0kg	8.0kg
Rated spinning capacity	6.0kg	7.0kg	8.0kg
Rated voltage	220-240V - 50Hz	220-240V - 50Hz	220-240V - 50Hz
Rated washing power	200W	200W	200W
Rated spinning power	500W	500W	500W

Rated heating power	1500W	1600W	1600W
Maximum power	1650W	1700W	1700W

9. DISPOSAL OF OLD ELECTRICAL AND ELECTRONIC APPLIANCES

This symbol indicates that, according to the applicable regulations, the product and/or cells must be disposed of separately from household waste. When this product reaches the end of its shelf life, you should dispose of the cells/batteries/accumulators and take them to a collection point designated by the local authorities.
Consumers must contact their local authorities or retailer for information concerning the correct disposal of old appliances and/or their batteries.
Compliance with the above guidelines will help protecting the environment.

10. TECHNICAL SUPPORT AND WARRANTY

EVVO shall be liable to the end user or consumer for any lack of conformity that exists at the time of delivery of the product under the terms, conditions, and deadlines established by the applicable regulations.
It is recommended that repairs are carried out by qualified personnel.
If at any moment you detect any problem with your product or have any doubt, do not hesitate to contact the official EVVO Technical Support Service:

910 200 422 - TELEPHONE ATTENTION
633 525 883 - WHATSAPP ATTENTION

11. COPYRIGHT

The intellectual property rights over the texts in this manual belong to EVVO HOME EUROPE S.L. All rights reserved. The contents of this publication may not, in whole or in part, be reproduced, stored in a retrieval system, transmitted, or distributed by any means (electronic, mechanical, photocopying, recording or similar) without the prior authorization of EVVO HOME EUROPE, S.L.

1. CONSIGNES DE SÉCURITÉ

Afin d'éviter tout préjudice ou dommage à l'utilisateur ou à la personne et aux biens d'autrui, veuillez vous assurer de respecter les consignes de sécurité.
• Le risque de choc électrique.
1. Veuillez utiliser 220V-240V, plus de 10A avec une prise dédiée au fil de terre.
2. Lors de l'insertion et du débranchement du cordon d'alimentation, veuillez utiliser la fiche. N'utilisez pas un cordon endommagé. Si la broche du cordon est sale, essuyez-la rapidement avec un chiffon sec.
3. N'utilisez pas les mains mouillées pour insérer ou retirer la fiche.
4. Veuillez débrancher la prise lorsque vous terminez, réparez ou nettoyez.

- Le danger d'incendie et de fuite de courant

1. Ne laissez pas la machine à laver à proximité du feu, de cigarettes allumées, de bougies et de matières volatiles.
2. Veuillez ne pas asperger d'eau le panneau de commande de la machine à laver.
3. Veuillez ne pas placer la machine à laver dans un endroit humide et à l'extérieur.
4. Veuillez réparer la pompe de vidange et vous assurer que l'égout n'est pas obstrué.

- Le danger des températures élevées

1. Lors d'un lavage à haute température, la vitre de la porte chauffe. Veuillez ne pas la toucher, surtout si vous êtes un enfant.
2. Lorsque vous ouvrez la porte après un lavage à haute température, veuillez attendre que la température refroidisse à un niveau sûr et la porte se déverrouillera automatiquement.

- Le danger de se blesser

1. Veuillez manipuler la boîte en carton après l'avoir retirée, ne laissez pas les enfants la toucher ou la manger.
2. Ne laissez pas les enfants utiliser ou grimper sur la machine à laver.
3. Veuillez fermer la porte après utilisation pour éviter que les enfants n'entrent dans le tambour.

- Le danger de blessure
1. Ne placez pas d'objets lourds sur le dessus de la machine à laver.
2. Si vous souhaitez déplacer la machine, n'oubliez pas de demander de l'aide.
3. Veuillez ne pas demander à des personnes non professionnelles de réparer la machine.

- Le risque d'endommager les tissus
1. Veuillez ne pas laver les vêtements imperméables, comme les imperméables, les produits en plumes, les sacs de couchage.
2. Veuillez laver les chiffons qui peuvent être lavés, si vous avez un doute, veuillez suivre les instructions.

- Le danger d'explosion
1. Veuillez ne pas laver les vêtements tachés de kérosène, d'essence, de diluant ou de produits inflammables.
2. Veuillez ne pas laver en cas de fuite de gaz.

- Lorsque vous débranchez la prise, la serrure peut être déverrouillée même en cas de forte humidité. Veuillez donc vérifier le niveau d'eau avant de déverrouiller la porte afin d'éviter toute perte inutile.

AVERTISSEMENT!:
- Cet appareil n'est pas destiné à être utilisé par des personnes (y compris les enfants) ayant des capacités physiques, sensorielles ou mentales réduites, ou manquant d'expérience et de connaissances, à moins qu'elles n'aient reçu une supervision ou des instructions concernant l'utilisation de l'appareil par une personne responsable de leur sécurité.
- Les enfants doivent être surveillés afin de s'assurer qu'ils ne jouent pas avec l'appareil. Le nettoyage et l'entretien ne doivent pas être effectués par des enfants sans surveillance. Les enfants de moins de

3 ans doivent être tenus à l'écart, sauf sous surveillance continue.

- Si le cordon d'alimentation est endommagé, il doit être remplacé par le fabricant, son agent de service ou des personnes de qualification similaire afin d'éviter tout danger.

- Les nouveaux ensembles de tuyaux fournis avec l'appareil doivent être utilisés et les anciens ensembles de tuyaux ne doivent pas être réutilisés.

- Cet appareil est destiné à être utilisé dans des applications domestiques et similaires telles que :
  - Espaces de cuisine du personnel dans les magasins, les bureaux et autres environnements de travail ;
  - Fermes;
  - Par les clients des hôtels, motels et autres environnements de type résidentiel ;
  - Environnements de type chambres d'hôtes;
  - Espaces à usage collectif dans les immeubles ou dans les laveries.

-Pour les machines à laver comportant des ouvertures d'aération dans la base, les ouvertures ne doivent pas être obstruées par un tapis.

- Perte manuelle, Appelez notre numéro de service.
- Pression de l'eau : 0,03-1 MPa

PRUDENCE!:
Afin d'éviter tout danger dû à une réinitialisation intempestive du disjoncteur thermique, cet appareil ne doit pas être alimenté par un dispositif de commutation externe tel qu'une minuterie, ni connecté à un circuit régulièrement allumé et éteint par le fournisseur d'électricité.

2. PIÈCES ET COMPOSANTS

Fig. 1

1. Assemblage de porte
2. Boîte à détergent
3. Soupape d'admission
4. Panneau de commande
5. Ligne électrique
6. Armoire
7. Pieds réglables
8. Cuve de lavage et d'essorage

Avis important :

1. L'apparence et les spécifications du produit peuvent être modifiées sans préavis afin d'améliorer la qualité du produit.
2. L'apparence et les spécifications du produit peuvent varier en fonction du test d'efficacité énergétique ou du test de sécurité associé, etc.

Avis:
1. Il est possible qu'un peu d'eau s'écoule lors de la première utilisation. Il s'agit d'eau résiduelle après le test de performance, phénomène normal.
2. Après chaque utilisation, veuillez débrancher la prise et fermer le robinet pour éviter toute inondation ou incendie accidentel.

3. INSTALLATION

-Assurez-vous que la température des endroits où la laveuse est installée ou placée est supérieure à 0 °C.
- Placer la laveuse correctement selon les normes et réglementations de gestion.
- Gardez la base de la machine à laver aérée lorsqu'elle est placée sur le sol avec de la moquette.
- Il y a trop de nuisibles dans les villages. Veuillez maintenir les alentours propres, car les dommages causés par les cafards ou autres nuisibles ne sont pas couverts par la garantie.

Boulon de transport

Les rondelles sont installées avec un boulon de transport pour éviter les dommages internes pendant le transport.

Démonter le boulon de transport

1. Afin d'éviter tout dommage interne pendant le transport, quatre boulons sont installés. Avant d'utiliser la rondelle, démontez le boulon (voir tableau 1).

- Si les boulons ne sont pas démontés, des vibrations violentes, du bruit et des problèmes seront causés.

- Utilisez la clé fournie pour desserrer les 4 boulons (voir tableau 2).

- Tournez légèrement le caoutchouc du boulon, puis retirez les boulons, gardez les boulons et la clé en attente (voir tableau 3).

- Les boulons doivent être remontés quel que soit le moment du transport de la rondelle.

- Utilisez les bouchons fournis pour sceller les trous de vis (voir tableau 4).
Fig 2.

Exigences pour les postes

Réglage horizontal :
- L'angle d'inclinaison doit être inférieur à 1 degré.

Prise de courant.
- La distance entre chaque côté de la laveuse et la prise de courant doit être inférieure à 1,5 mètre.
- N'utilisez pas trop d'appareils électriques sur une même prise.

Nettoyage de l'environnement
- Il est nécessaire de nettoyer le mur, la porte et le sol.
- Installez la laveuse sur un sol dur et stable avec un drain de sol plutôt que sur une couverture souple ou un plancher en bois.
- Ne placez pas de vêtements sales ou d'autres objets sur le couvercle de la tête de la machine à laver, sinon cela pourrait affecter

le fonctionnement normal.

Avis!:

Connexion électrique

1. N'utilisez pas le tableau de câblage ou quelque chose comme ça.

2. Si les lignes électriques sont endommagées, veuillez contacter des professionnels pour les réparer.

3. Après avoir utilisé la machine à laver, débranchez-la et fermez le robinet.

4. Connectez la laveuse à une prise de terre pour correspondre aux principes de câblage.

5. Placez la rondelle dans laquelle il est facile de connecter la prise

- Contactez le centre de maintenance et demandez à des professionnels de réparer la machine à laver. Les profanes peuvent causer des dommages et des problèmes sur la machine à laver.

- Ne placez pas le lave-linge dans un endroit où la température est négative. Les tuyaux risquent de geler et de se briser. De plus, une température négative endommagerait le programmateur.

- Si vous déplacez le lave-linge dans un environnement dont la température est inférieure à zéro, veuillez garder le lave-linge à température ambiante pendant quelques heures avant de le démarrer.

Introduction à la mise à la terre

- Un lave-linge doit être équipé d'un dispositif de mise à la terre. En cas de problème, ce dispositif peut réduire le risque de choc électrique. L'appareil est équipé d'un câble (comprenant un fil et une fiche de terre). Cette fiche doit être branchée sur une prise secteur appropriée. Pour vérifier si le lave-linge est correctement mis à la terre, veuillez contacter un technicien de maintenance. Si la fiche ne correspond pas à la prise, ne la remplacez pas vous-même.

- Une fois que votre lave-linge fume ou émet une odeur, veuillez couper l'alimentation et contacter un personnel de maintenance professionnel.

Les lave-linge doivent être raccordés à une arrivée d'eau. Veuillez utiliser une nouvelle plomberie plutôt qu'une ancienne. Afin de garantir la qualité, des tests d'injection d'eau sont effectués avant la sortie d'usine des lave-linge. Il est donc normal que de l'eau se trouve à l'intérieur de la cuve, des joints de porte et du panneau de porte.

Raccord d'arrivée d'eau

1. La pression de l'eau d'alimentation doit être comprise entre 30 kPa et 1 000 kPa.

2. Ne pas abîmer le filetage de la vis lors du raccordement des tuyaux d'admission aux vannes.

3. Veuillez installer un équipement de chute si la pression de l'eau d'alimentation dépasse 1 000 kPa.

- Deux joints sont fournis dans les connecteurs des deux extrémités du tuyau pour éviter les fuites d'eau.
- Ouvrez le robinet et vérifiez si les connecteurs fuient.
- Vérifiez régulièrement les tuyaux. Veuillez les changer si nécessaire.
- Assurez-vous que les tuyaux ne soient pas endommagés ou ne s'entremêlent pas.

Le raccordement des tuyaux d'arrivée et des robinets.

1. Vérifiez les joints en caoutchouc des deux côtés du tuyau. Insérez un joint en caoutchouc dans les raccords filetés de chaque tuyau pour éviter les fuites. (Fig. 3)

2. Raccordez fermement les tuyaux d'arrivée d'eau aux robinets à la main, puis serrez de 2/3 de tour supplémentaires avec une pince. Raccordez le tuyau bleu au robinet. (Fig. 4)

3. Après avoir raccordé le tuyau d'arrivée d'eau aux robinets, ouvrez-les pour éliminer les corps étrangers (saleté, sable ou sciure) des conduites. Laissez l'eau s'écouler dans un seau et vérifiez sa température. (Fig. 5)

4. Raccordez fermement les tuyaux à l'arrivée d'eau à la main, puis serrez encore de 2/3 de tour avec une pince. (Fig. 6)

5. Vérifiez l'étanchéité en ouvrant les robinets. En cas de fuite, reprenez les étapes 1 à 4.
-Cette machine à laver est conçue pour les appareils électroménagers, veuillez ne pas l'installer sur un bateau, un camion de voyage ou un avion
- Veuillez fermer le robinet d'arrêt en cas de non-utilisation prolongée (par exemple, en vacances)
-Veuillez retirer la prise et annuler la fonction de verrouillage de la porte pour éviter que l'enfant ne s'enferme à l'intérieur.
- Les matériaux d'emballage (par exemple, film, mousse) peuvent nuire à la sécurité des enfants et provoquer une asphyxie !

Attention : METTRE TOUS LES MATÉRIAUX D'EMBALLAGE HORS DE PORTÉE DES ENFANTS.

Installer un tuyau de drainage
- Veuillez fixer le tuyau d'évacuation à l'aide d'une corde de levage
- En cas de dommages causés par la foudre ou de fuite au sol, veuillez placer le tuyau d'évacuation correctement.
- Afin d'éviter le siphon, la hauteur du tuyau de drainage doit être comprise entre (0,85 m et 1,25 m), de plus, le terminal du tuyau de drainage ne doit pas être placé dans l'eau.
- Si le tuyau d'évacuation est trop long, ne forcez pas pour l'insérer dans la machine à laver, cela provoquerait des bruits anormaux. (Veuillez consulter le schéma à la page suivante)
Fig. 7

Réglage horizontal
- Pour éviter le bruit et les vibrations en ajustant le niveau de la machine à laver, placez-la de préférence dans un coin de la pièce.

- Si le sol n'est pas de niveau, veuillez ajuster les goupilles d'alignement. (Ne placez pas de morceaux de bois ou autres), assurez-vous que les quatre goupilles d'alignement touchent fermement le sol et que la machine est parfaitement de niveau (Fig. 8)

- Ajuster les pieds réglables
Réglez les pieds réglables pour assurer l'équilibre du lave-linge et une pose stable au sol. Une fois l'installation terminée, vissez le contre-écrou pour garantir son maintien. Ne placez pas le lave-linge sur une plateforme surélevée afin d'éviter toute chute accidentelle. (Fig. 9)

- Le contrôle diagonal
En appliquant une force vers le bas sur la diagonale de la machine à laver, la machine à laver ne doit pas trembler (les deux diagonales doivent être vérifiées, si la machine à laver tremble, il faut réajuster le pied réglable.)

4. AVANT LE PREMIER LAVAGE

Méthodes de verrouillage et de retrait de la porte

Verrouillage/déverrouillage des portes
- La porte se verrouille automatiquement après le démarrage du programme de lavage. Le voyant de verrouillage de la porte est alors allumé.
- Appuyez sur la touche « Démarrage/Pause » et attendez quelques secondes après l'arrêt de la rotation de la cuve de lavage/essorage. Si les conditions d'ouverture de la porte sont remplies, le verrouillage de la porte se déverrouille automatiquement et l'écran affiche le voyant de verrouillage de la porte éteint.
- La porte ne peut pas être ouverte pendant le fonctionnement à haute température ou sous un niveau d'eau élevé pendant le lavage.
- La mousse déborde si vous ouvrez la porte pendant le fonctionnement, veuillez récupérer la mousse avec une serviette.
- Lorsque la porte ne peut pas être ouverte, le dispositif d'ouverture de porte d'urgence peut être utilisé en cas d'urgence.

La méthode d'utilisation de la boîte à détergent.
Fig. 10

Détergent en poudre synthétique
- Veuillez dissoudre le détergent (par exemple les morceaux de savon) avant de le mettre dans la boîte à détergent.

Détergent liquide. Eau de Javel
- Veuillez utiliser un détergent avec moins de mousse.
- Veuillez utiliser deux fois de l'eau pour diluer le détergent de type concentré avant de le mettre dans la boîte à détergent.

Adoucisseur
- Veuillez mettre de l'adoucissant avant le lavage, il se déversera automatiquement dans le tambour lorsque le dernier lavage aura lieu.
- Lorsque vous utilisez un adoucissant de type concentré, veuillez le diluer avec de l'eau appropriée.
- Ne pas dépasser la marque MAX.

Détergent de prélavage
- Veuillez mettre un détergent modéré après avoir sélectionné la fonction de prélavage si les chiffons sont trop sales.
- Utiliser un détergent spécial.
- N'utilisez pas trop de détergent, cela provoquerait trop de mousse et affecterait la qualité du lavage ou provoquerait un dysfonctionnement.
- Sélectionnez le détergent en fonction de la variété, de la couleur des chiffons, de la température de l'eau et du niveau de contamination.
- Veuillez utiliser un détergent modéré pour obtenir un effet de lavage et protéger l'environnement.

Les recommandations sur l'utilisation des détergents aux différentes températures
- Pour le lavage de vêtements blancs très sales, nous recommandons d'utiliser des programmes coton à 60 ° C ou plus et une lessive normale (haute performance) contenant des agents de blanchiment qui, à des températures moyennes/élevées, donnent d'excellents ré-

sultats.
Pour les lavages entre 40 ° C et 60 ° C, le type de lessive utilisé doit être adapté au type de tissu et au degré de salissure. Les lessives en poudre classiques conviennent aux tissus blancs ou grand teint très sales, tandis que les lessives liquides ou les poudres protectrices de couleur conviennent aux tissus colorés peu sales.
- Pour le lavage à des températures inférieures à 40 ° C, nous recommandons l'utilisation de détergents liquides ou de détergents spécifiquement étiquetés comme adaptés au lavage à basse température.

Avis avant le lavage

1. Identification du guide de lavage
- Veuillez vérifier l'identification du guide de lavage des chiffons, qui indique la texture des chiffons et la méthode de lavage

2. Classification du lavage
Veuillez laver des vêtements de même texture, de texture différente, avec des températures d'eau, des vitesses et des procédures de lavage différentes. Séparez les vêtements de couleur foncée des vêtements blancs. Séparez les vêtements teints des vêtements en coton, sinon les vêtements blancs risquent de se décolorer. Si possible, évitez de laver des vêtements très sales avec des vêtements propres.
- Le degré de pollution (grave, modéré, léger)
- Couleur (blanc, clair, couleur, couleur profonde)
- Velours (facile à décoller , facile à coller)
Classer les vêtements et les laver selon le degré.
Classez-les et lavez-les.
Classer le blanc et la couleur profonde.

3. Remarques
- Lorsque vous mettez des vêtements grands et petits ensemble, placez le grand en premier et veillez à ce qu'ils occupent moins de la moitié du total. Ne lavez pas un seul vêtement, car cela pourrait créer un déséquilibre.
Veuillez ajouter un ou deux vêtements similaires.
- Les petits vêtements comme les bas de soie et les mouchoirs doi-

vent être placés dans des filets de lavage. Avant de laver un soutien-gorge avec des anneaux en acier, veuillez les retirer. Si cela vous gêne, placez-les dans des filets pour éviter qu'il ne glisse entre les bacs intérieur et extérieur.
- Vérifiez toutes les poches et assurez-vous qu'elles sont vides. Clous, épingles à cheveux, allumettes, stylos, pièces de monnaie et clés endommageront votre machine à laver et vos vêtements.
- Fermez tous les vêtements, fermez le bouton et le crochet et attachez la ceinture lâche, assurez-vous que les autres vêtements ne peuvent pas être endommagés par eux.
- Tout d'abord, utilisez de l'eau avec un peu de détergent pour laver les parties trop tachées, comme le col et les poignets, ce qui peut rendre les vêtements plus propres.
- Vérifiez les joints de porte et assurez-vous qu'il n'y a rien dessus.
- Assurez-vous qu'il n'y a rien dans la baignoire avant de laver.
- Assurez-vous qu'il y a du tissu coincé dans la bague d'étanchéité de la porte, afin d'éviter que les tissus et la bague d'étanchéité de la porte ne soient endommagés.

5. FONCTIONNEMENT

Présentation des fonctions du panneau de commande

Fig. 11

1. Bouton marche/arrêt
   - Allumer/éteindre l'appareil.
   - Une fois la procédure terminée, appuyez sur Marche/Arrêt pour couper l'alimentation.
2. Bouton Démarrer/Pause
   - Appuyez dessus pour commencer à fonctionner
   - Appuyez dessus pour mettre en pause pendant le fonctionnement, appuyez à nouveau pour continuer.
3. Bouton de pré-retard
   Lorsque vous utilisez la fonction « Pré-retard » pour le lavage, le temps de retard est de 3 heures , 6 heures , 9 heures , 12 heures , 15 heures , 18 heures.
   - Si vous souhaitez annuler la fonction Pre Delay, appuyez une

fois sur le bouton « Pre Delay ».
- Le temps de pré-retardement correspond à la période allant du début du lavage à la fin du lavage.
- Vous devez utiliser la fonction Pré-retard après avoir sélectionné le programme et avant d'appuyer sur le bouton « démarrage/pause »

4. Lampe de prélavage
   - Si les chiffons sont trop sales, vous pouvez choisir ce programme avant le lavage.
   - Appuyez sur « Pré-retard » pendant plus de 3 secondes pour activer/désactiver la fonction de pré-lavage.
5. Bouton « Temp. »
   - Lorsque vous appuyez sur le bouton d'alimentation pour démarrer la machine et sélectionnez le programme, vous pouvez choisir la température de l'eau appropriée en fonction du matériau des tissus.
6. Lampe de sécurité enfant
   - Appuyez dessus pour empêcher l'enfant de l'utiliser.
   - Sécurité enfant en fonctionnement, autres boutons non disponibles sauf « Marche/Arrêt ».
   - Appuyez sur « Temp. » pendant plus de 3 secondes pour activer/désactiver la fonction de verrouillage enfant.
7. Bouton de vitesse
   - Lorsque vous appuyez sur le bouton d'alimentation pour démarrer la machine et sélectionnez le programme, vous pouvez choisir différentes vitesses d'essorage.
8. Bouton de programme
   - Sélectionnez le programme en fonction de la variété et de la contamination des tissus.
9. Indicateur d'état
   - Serrure de porte : Cette icône indique l'état d'ouverture et de fermeture de la serrure de porte
   - Sécurité enfant : L'icône en haut à gauche permet de contrôler l'ouverture et la fermeture de la sécurité enfant, le côté droit affiche l'état de fermeture de la sécurité enfant.

L'introduction de la fonction et du programme

Utilisation de vêtements de routine

1. Préparations

- Ouvrez la porte, mettez les vêtements et fermez la porte.
- Retirez la boîte à détergent, ajoutez du détergent et fermez la boîte.
- Raccordez les tuyaux d'arrivée et assurez-vous que le robinet est ouvert.

2. Appuyez sur le bouton Marche/Arrêt
3. Les programmes peuvent être sélectionnés en fonction des besoins.
4. Appuyez sur le bouton Démarrer/Pause et commencez le lavage.
5. Lorsque toutes les opérations sont terminées, le buzzer émet un bruit.

- Ouvrez la porte pour sortir les chiffons.
- Débranchez et fermez le robinet d'arrêt.

Introduction au programme coton
Ce programme convient aux vêtements moyennement ou légèrement sales, comme le coton, la literie, les sous-vêtements, les serviettes et les chemises, etc.

Introduction au programme sportif
Utilisé pour laver les vêtements de sport, peut laver la sueur et la saleté sur les vêtements.

Introduction au programme Duvet
Utilisé pour laver les vêtements lourds, tels que les manteaux, les grandes serviettes, etc.

Introduction délicate du programme
Lavage de gaze, sous-vêtements en soie.

Introduction au programme de soins pour bébés
Utilisé pour laver les vêtements de bébé pour les rendre plus propres

Introduction au programme de lavage des eaux pluviales
Le lavage à la tempête réduit le processus de lessive en augmentant la fréquence des battements, en réduisant le temps de séjour, ce qui raccourcit le temps de lessive d'environ 30 %, optimisant ainsi

l'utilisation.

Programme Steam
La fonction vapeur est activée pour chauffer l'environnement intérieur du tambour, ce qui améliore les performances de lavage et réduit la saleté.

Présentation du programme Mix
Cette fonction peut être utilisée pour laver des vêtements mixtes comme du coton, du synthétique, etc. (veuillez ne pas laver les vêtements mixtes qui s'effacent facilement).

Introduction rapide au programme de 15 minutes
Pour laver les vêtements qui sont changés fréquemment, pas trop sales et fins.

Programme Rapid 42'
Pour laver les vêtements qui sont changés fréquemment, pas trop sales et fins.

20°C
Laver les taches mineures.

Introduction au programme Laine
Pour laver les tissus en laine marqués « lavable en machine ».

Présentation du programme Rinçage + Essorage
La machine ne lave pas, mais rince et essore uniquement.

Programme Spin Only
La machine ne lave pas et ne rince pas, elle essore seulement.

Introduction au programme AutoClean
Nettoyez brièvement l'intérieur du bac de la machine à laver. N'y mettez pas de vêtements.

programme eco 40-60 est capable de nettoyer le linge en coton normalement sale déclaré lavable à 40°C ou 60°C, ensemble dans le

même cycle, et ce programme est utilisé pour évaluer la conformité avec la législation européenne sur l'écoconception .
programmes les plus efficaces en termes de consommation d'énergie sont généralement ceux qui fonctionnent à des températures plus basses et sur des durées plus longues.
· Le lave-linge ménager ou le lave-linge séchant ménager jusqu'à la capacité indiquée par le fabricant pour les programmes respectifs contribuera aux économies d'énergie et d'eau.
· Le bruit et la teneur en humidité restante sont influencés par la vitesse d'essorage : plus la vitesse d'essorage est élevée pendant la phase d'essorage, plus le bruit est élevé et plus la teneur en humidité restante est faible.
· Comment trouver les informations sur le modèle stockées dans la base de données des produits, telles que définies dans le règlement (UE) 2019/2014 au moyen d'un lien Web qui renvoie aux informations sur le modèle stockées dans la base de données des produits ou d'un lien vers la base de données des produits et des informations sur la façon de trouver l'identifiant du modèle sur le produit.
· Vous pouvez consulter le manuel et le code QR sur l'étiquette d'efficacité énergétique.

Introduction des programmes de lavage

Lave-linge EVVO Terra K6

Programme	Température (°C)	Vitesse d'essorage (course/min.)	Temps (m)
Coton	40°C (froid, 20°C, 60°C, 90°C)	800 (0, 400, 1000)	75
Éco 40-60	40°C (froid , 20°C, 60°C)	1000 (0, 400, 800)	198
Sportif	froid (20°C, 40°C)	800 (0, 400)	44
Duvet	40°C (froid, 20°C, 60°C)	800 (0, 400, 1000)	88
Délicat	20°C (froid, 40°C)	800 (0, 400)	48

Soins pour bébé	60°C (40°C, 90°C)	800 (0, 400, 1000)	142
Lavage de tempête	20°C (froid, 40°C, 60°C)	800 (0, 400, 1000)	39
Vapeur	60°C (froid, 20°C, 40°C, 90°C)	800 (0, 400, 1000)	165
Mélanger	froid (20°C, 40°C)	800 (0, 400)	76
Rapide 15’	froid (20°C, 40°C)	800 (0, 400)	15
Rapide 42’	40°C (froid, 20°C)	800 (0, 400)	42
20°C	20°C	1000 (0, 400, 800)	63
Laine	40°C (froid, 20°C)	800 (0, 400)	47
Rinçage + Essorage	—	800 (0, 400, 1000)	16
Rotation	—	800 (0, 400, 1000)	10
Nettoyage de la baignoire	60°C (90°C)	800	75

Instructions:

1. Le temps requis peut varier en fonction de la pression de l’eau, des conditions de drainage, du type de tissu, du poids et des changements de température.
2. Pendant le processus de lavage, le temps réel de lavage et d’essorage peut différer du temps affiché.
3. Pendant le lavage, l’affichage en temps réel fluctue en fonction de la détection du changement de poids du vêtement.
4. En raison des différences de poids de vêtements et de lessives, une vitesse d’essorage trop faible peut entraîner des performances de rinçage insuffisantes. Veuillez augmenter le nombre de cycles de rinçage si nécessaire.
5. Les données du graphique peuvent varier selon le modèle.
6. Lors de la modification du programme par défaut en tant que programme d’efficacité énergétique, le temps de lavage augmentera automatiquement.

Lave-linge EVVO Terra K7

Programme	Température (°C)	Vitesse d'essorage (course/min.)	Temps (m)
Coton	40°C (froid, 20°C, 60°C, 90°C)	800 (0, 400, 1200)	75
Éco 40-60	40°C (froid , 20°C, 60°C)	1200 (0, 400, 800)	208
Sportif	froid (20°C, 40°C)	800 (0, 400)	44
Duvet	40°C (froid, 20°C)	800 (0, 400)	88
Délicat	40°C (froid, 20°C)	800 (0, 400)	48
Soins pour bébé	60°C (40°C, 90°C)	800 (0, 400)	142
Lavage de tempête	20°C (froid, 40°C, 60°C)	800 (0, 400, 1200)	39
Vapeur	60°C (froid, 20°C, 40°C, 90°C)	800 (0, 400)	165
Mélanger	froid (20°C, 40°C)	800 (0, 400)	76
Rapide 15'	froid (20°C, 40°C)	800 (0, 400)	15
Rapide 42'	40°C (froid, 20°C)	800 (0, 400)	42
20°C	20°C	1000 (0, 400, 1200)	62
Laine	40°C (froid, 20°C)	800 (0, 400)	47
Rinçage + Essorage	—	800 (0, 400, 1200)	16
Rotation	—	800 (0, 400, 1200)	10
Nettoy-age de la baignoire	60°C (90°C)	800	75

Instructions:

1. Le temps requis peut varier en fonction de la pression de l'eau, des conditions de drainage, du type de tissu, du poids et des changements de température.
2. Pendant le processus de lavage, le temps réel de lavage et d'essorage peut différer du temps affiché.
3. Pendant le lavage, l'affichage en temps réel fluctue en fonction de la détection du changement de poids du vêtement.
4. En raison des différences de poids de vêtements et de lessives, une vitesse d'essorage trop faible peut entraîner des performances de rinçage insuffisantes. Veuillez augmenter le nombre de cycles de rinçage si nécessaire.
5. Les données du graphique peuvent varier selon le modèle.
6. Lors de la modification du programme par défaut en tant que programme d'efficacité énergétique, le temps de lavage augmentera automatiquement.

Lave-linge EVVO Terra K8

Programme	Température (°C)	Vitesse d'essorage (course/min.)	Temps (m)
Coton	40°C (froid, 20°C, 60°C, 90°C)	800 (0, 400, 1200)	75
Éco 40-60	40°C (froid , 20°C, 60°C)	1200 (0, 400, 800)	208
Sportif	froid (20°C, 40°C)	800 (0, 400)	44
Duvet	40°C (froid, 20°C)	800 (0, 400)	88
Délicat	20°C (froid, 40°C)	800 (0, 400)	48
Soins pour bébé	60°C (40°C, 90°C)	800 (0, 400)	142
Lavage de tempête	20°C (froid, 40°C, 60°C)	800 (0, 400, 1200)	39
Vapeur	60°C (froid, 20°C, 40°C, 90°C)	800 (0, 400)	165

Mélanger	froid (20°C, 40°C)	800 (0, 400)	76
Rapide 15’	froid (20°C, 40°C)	800 (0, 400)	15
Rapide 42’	20°C (froid, 40°C)	800 (0, 400)	42
20°C	20°C	1000 (0, 400, 1200)	62
Laine	40°C (froid, 20°C)	800 (0, 400)	47
Rinçage + Essorage	—	800 (0, 400, 1200)	16
Rotation	—	800 (0, 400, 1200)	10
Nettoy-age de la baignoire	60°C	800	75

Instructions:
1. Le temps requis peut varier en fonction de la pression de l’eau, des conditions de drainage, du type de tissu, du poids et des changements de température.
2. Pendant le processus de lavage, le temps réel de lavage et d’essorage peut différer du temps affiché.
3. Pendant le lavage, l’affichage en temps réel fluctue en fonction de la détection du changement de poids du vêtement.
4. En raison des différences de poids de vêtements et de lessives, une vitesse d’essorage trop faible peut entraîner des performances de rinçage insuffisantes. Veuillez augmenter le nombre de cycles de rinçage si nécessaire.
5. Les données du graphique peuvent varier selon le modèle.
6. Lors de la modification du programme par défaut en tant que programme d’efficacité énergétique, le temps de lavage augmentera automatiquement.

Variétés de fonctions

Fonction	Description

Sécurité enfant	Déclaration	Afin d'éviter les erreurs de jeu des enfants
	Configuration à supprimer	Pendant le fonctionnement, appuyez sur Pre Delay pendant plus de 3 secondes, veuillez débrancher et/ou appuyer sur Pre Delay pour supprimer le verrouillage enfant
Suppression du verrouillage intellectuel	Déclaration	Une fois l'opération terminée, si le niveau d'eau à l'intérieur est plus élevé, la pompe de vidange d'eau doit être mise en marche pour vidanger jusqu'au niveau d'eau du verrou ouvert et s'arrêter.
Compensation de coupure de courant	Déclaration	Lorsque l'alimentation est connectée après une mise hors tension, le point horaire continue à partir du point horaire d'arrêt précédent.

Porte autobloquante	Déclaration	Après avoir sélectionné la procédure, la porte s'est verrouillée automatiquement 2 minutes après la fin de l'opération, le verrou étant retiré.
Dégagement du tambour	Déclaration	Pour éliminer les déchets et les germes, veuillez stériliser pour nettoyer le tambour
Retard	Déclaration	Appuyez sur DELAY pour sélectionner l'heure de lavage, la machine à laver peut effectuer un pré-retard de 3 heures, 6 heures, 9 heures, 12 heures, 15 heures, 18 heures

6. ENTRETIEN

· Veuillez entretenir la machine à laver pour prolonger sa durée de vie.
· Avant toute opération d'entretien, veuillez débrancher l'appareil.

Corps de la machine à laver
Après le lavage, veuillez nettoyer avec un chiffon doux. En cas de forte contamination, veuillez utiliser un détergent ou un savon adapté.
· Ne pas arroser directement.
· N'utilisez pas de poudre de mastic, de diluant, d'essence ou d'alcool

pour nettoyer le corps de la machine.

Joint de porte
Après le lavage, veuillez retirer les impuretés, les vieux papiers, etc. S'il y a des corps étrangers, veuillez les retirer.

Le dégagement de la boîte à détergent
Veuillez nettoyer régulièrement le bac à lessive. Retirez-le et lavez-le à l'eau claire, puis remettez-le en place.

Le dégagement de l'accouplement universel (Suggérer : une fois/semestre)
Si les déchets s'accumulent, cela influencera la vitesse d'arrivée d'eau

1. Retirez le tuyau souple du côté de la pièce de raccordement.
2. Retirez le dispositif de vissage selon la flèche indiquée.
3. Laver l'intérieur du dispositif de vissage.
4. Installez le dispositif d'équipage nettoyé avec le tuyau souple d'entrée.

Le dégagement de la vanne d'arrivée d'eau (suggérez : une fois par semestre)

Retirez le tuyau souple du côté de la machine à laver.

1. Retirez le filet filtrant de la vanne d'eau.
2. Nettoyez le filtre avec une brosse à dents.
3. Installer le tuyau d'admission souple.

Lorsque la machine à laver est gelée

1. Couvrir le robinet et la pièce de raccordement avec une serviette chaude.
2. Retirez le tuyau d'admission et placez-le dans de l'eau à 50 degrés.
3. Versez dans le tambour environ 2 à 3 L d'eau à 50 degrés.
4. Connectez le tuyau d'entrée, ouvrez le robinet d'arrêt et démarrez la machine à laver, veuillez vérifier si l'entrée et la sortie sont normales.

A) Fig. 12
-Robinet
-Pièce de connexion
-Tuyau d'admission
B) Fig. 13
-Retirez le tuyau d'arrivée et placez-le dans de l'eau à 50 degrés
C) Fig. 14
Versez dans le tambour environ 2 à 3 litres d'eau à 50 degrés.

Nettoyage du filtre de la pompe d'assèchement (suggéré : une fois par mois)

1. Après avoir vidé la pompe et éteint l'appareil, appuyez sur le bouton de fermeture, puis ouvrez le couvercle du filtre. (Attention : si l'eau est chaude, veuillez la laisser refroidir.)
2. Retirez le filtre dans le sens inverse des aiguilles d'une montre.
3. Laver le filtre.
4. Dirigez-vous vers la pompe et insérez le filtre, serrez-le dans le sens des aiguilles d'une montre et serrez le couvercle.

Attention:
a. Veuillez bien serrer le filtre pour éviter les fuites.
b. Veuillez ne pas nettoyer pendant le fonctionnement

Le dédouanement des tambours (suggérez une fois par mois)
Après une certaine utilisation, des saletés peuvent persister. Vous pouvez nettoyer l'intérieur et l'extérieur du tambour en suivant la procédure indiquée.
Attention : veuillez ne pas mettre de chiffons ni de détergent lors du nettoyage du tambour.

Urgence Ouvrez la porte
(Seules les serrures de porte automatiques ont cette fonction)

En cas de panne de courant et que la porte ne peut pas être ouverte normalement, mais que vous devez ouvrir la porte, veuillez tirer sur la languette d'ouverture de porte d'urgence et n'oubliez pas de réinitialiser la languette d'ouverture de porte d'urgence.

La languette se trouve en bas à droite de l'intérieur de la couverture. Veuillez ouvrir la couverture avant utilisation. (Fig. 15)

Attention
Interdire d'utiliser la languette d'ouverture de porte d'urgence lorsque la machine est en marche ; lorsque vous devez l'utiliser en cas d'urgence, veuillez ouvrir le couvercle d'ouverture de porte d'urgence lors du refroidissement par eau pour éviter les brûlures car il y aura un excès d'eau s'écoulant de la cuve intérieure à haute température.

7. DÉPANNAGE

Guide de dépannage

Phénomène	État du voyant lumineux				Points de contrôle	Solutions
Arrivée d'eau	Éclair	lumière	éteindre	éteindre	- Vérifiez si vous fermez le robinet ? - L'alimentation en eau est-elle coupée ou la pression de l'eau est-elle trop faible ? - Les tuyaux d'arrivée d'eau sont-ils gelés ? - Les filtres sont-ils bouchés ?	Ouvrir le robinet d'arrêt. S'il vous plaît, attendez. Utilisez de l'eau chaude pour dégeler les tuyaux. Retirez les filtres et nettoyez-les.

Écoulement d'eau	Éclair	éteindre	lumière	éteindre	- Les tuyaux de sortie sont-ils placés trop haut ? - Les tuyaux de sortie sont-ils gelés ? - Les tuyaux de sortie sont-ils bouchés ? - Le drain de sol est-il bouché ?	Veuillez ranger les tuyaux de sortie et vous assurer que la hauteur est inférieure à 1 M. Utilisez de l'eau chaude pour dégeler les tuyaux. Retirez les corps étrangers et draguez les tuyaux. Nettoyer le drain de sol.
Problème de porte	Éclair	éteindre	éteindre	lumière	- Assurez-vous de démarrer la laveuse sans bien fermer la porte.	Assurez-vous que la porte est bien fermée.

Problème de rotation	Éclair	lumière	éteindre	lumière	- Vérifiez si vous démontez le boulon de carrosserie ? - La machine est-elle placée de manière stable ? - Les vêtements sont-ils trop petits ou trop légers ? - Les contre-écrous sous les pieds sont-ils bien serrés ?	Démonter le boulon de carrosserie. Placez la machine sur un sol stable. Ajoutez plus de vêtements. Serrez les contre-écrous.
Eau continue	Éclair	lumière	lumière	éteindre	Fermez le robinet, débranchez le bouchon et confiez-le au service après-vente.	
Lorsque la cuve de lavage ne tourne pas	Éclair	éteindre	éteindre	éteindre	Fermez le robinet, débranchez le bouchon et confiez-le au service après-vente.	
Trop de mousse					Vérifiez si vous ajoutez trop de détergent ?	Ajoutez une quantité raisonnable de lessive. Utilisez la lessive correctement.

Conditions sans défaut

Problème:

- La porte ne peut pas s'ouvrir.

Solution:

-Le programme est en cours d'exécution.
- Il y a des vêtements entre la porte et les joints de porte.

Problème:
- Il y a une odeur.
Solution:
- Il peut y avoir une odeur de caoutchouc car certains composants sont constitués de caoutchouc.

Problème:
- Il y a trop peu d'eau lors du lavage et du rinçage.
Solution:
- Une machine à laver à rouleaux n'a besoin que d'un peu d'eau pour fonctionner.

Problème:
-Pas d'entrée d'eau.
Solution:
- Le robinet est ouvert ?
- Le tuyau d'admission est-il gelé ?
- Les filtres sont-ils bouchés ?

Problème:
-L'eau arrive à mi-chemin.
Solution:
-Si le niveau d'eau baisse, la laveuse fournira de l'eau automatiquement.

Problème:
-De l'eau s'écoule lors du lavage.
Solution:
- Vérifiez si vous avez ajouté du détergent avec trop de bulles.

Problème:
-Le temps restant change.
Solution:
- Si les vêtements ne sont pas centrés lors de l'essorage, le temps d'essorage sera prolongé pour corriger l'écart.

Problème:
-Il y a un bruit anormal lors de l'essorage.
Solution:
- Vérifiez si la ligne électrique touche l'armoire.
- Les boulons de transport ont-ils été démontés ?
-Y a-t-il des épingles à cheveux ou des pièces de monnaie dans le rouleau ?

Problème:
-La machine à laver ne peut pas fonctionner après une panne de courant.
Solution:
- Le lave-linge s'arrête de fonctionner après une panne de courant. Si, une fois le courant rétabli, il ne fonctionne toujours pas, appuyez sur le bouton d'alimentation et réinitialisez le programme.

8. CARACTÉRISTIQUES TECHNIQUES

Modèle	Lave-linge EVVO Terra K6	Lave-linge EVVO Terra K7	Lave-linge EVVO Terra K8
Capacité de lavage nominale	6,0 kg	7,0 kg	8,0 kg
Capacité d'essorage nominale	6,0 kg	7,0 kg	8,0 kg
Tension nominale	220-240 V - 50 Hz	220-240 V - 50 Hz	220-240 V - 50 Hz
Puissance de lavage nominale	200 W	200 W	200 W

Puissance d'essorage nominale	500 W	500 W	500 W
Puissance de chauffage nominale	1500W	1600W	1600W
Puissance maximale	1650W	1700W	1700W

9. ÉLIMINATION DES ANCIENS APPAREILS ÉLECTRIQUES ET ÉLECTRONIQUES

Ce symbole indique que, conformément aux réglementations applicables, le produit et/ou les cellules doivent être mis au rebut séparément des déchets ménagers.
Lorsque ce produit arrive en fin de vie, vous devez mettre au rebut les cellules/piles/ accumulateurs et les apporter à un point de collecte désigné par les autorités locales.
Les consommateurs doivent contacter leurs autorités locales ou leur détaillant pour obtenir des informations concernant la mise au rebut correcte des anciens appareils et/ou de leurs piles.
Le respect des directives ci-dessus contribuera à la protection de l'environnement.

10. SUPPORT TECHNIQUE ET GARANTIE

EVVO est responsable envers l'utilisateur final ou le consommateur de tout défaut de conformité existant au moment de la livraison du produit dans les termes, conditions et délais établis par les réglementations applicables.
Il est recommandé de faire effectuer les réparations par un personnel qualifié.
Si, à un moment donné, vous détectez un problème avec votre produit ou si vous avez un doute, n'hésitez pas à contacter le service d'assistance technique officiel d'EVVO :

910 200 422 - ASSISTANCE TÉLÉPHONIQUE

+34 633 525 883 - ASSISTANCE WHATSAPP

11. DROITS D'AUTEUR

Les droits de propriété intellectuelle sur les textes de ce manuel appartiennent à EVVO HOME EUROPE S.L. Tous droits réservés. Le contenu de cette publication ne peut être reproduit, stocké dans un système de récupération, transmis ou distribué, en tout ou en partie, par quelque moyen que ce soit (électronique, mécanique, photocopie, enregistrement ou similaire) sans l'autorisation préalable d'EVVO HOME EUROPE, S.L.

1. SICHERHEITSHINWEISE

Um Schäden am Benutzer oder an Personen und Eigentum anderer zu vermeiden, beachten Sie bitte unbedingt die Sicherheitshinweise.

· Es besteht die Gefahr eines Stromschlags.

1. Bitte verwenden Sie 220 V–240 V, über 10 A mit einer speziellen Erdungskabelsteckdose.
2. Bitte verwenden Sie beim Einstecken und Herausziehen des Netzkabels den Stecker. Verwenden Sie kein beschädigtes Netzkabel. Wenn der Netzkabelstift verschmutzt ist, wischen Sie ihn rechtzeitig mit einem trockenen Tuch ab.
3. Benutzen Sie zum Einstecken oder Herausziehen des Steckers keine nassen Hände.
4. Bitte ziehen Sie bei Fertigstellung, Reparatur oder Reinigung den Netzstecker.

- Die Gefahr von Feuer und Stromlecks

1. Stellen Sie die Waschmaschine nicht in die Nähe von offenem Feuer, brennenden Zigaretten, Kerzen oder flüchtigen Stoffen.
2. Bitte spritzen Sie kein Wasser auf das Bedienfeld der Waschmaschine.
3. Bitte stellen Sie die Waschmaschine nicht an einen feuchten Ort oder ins Freie.
4. Bitte reparieren Sie die Abflusspumpe und stellen Sie sicher, dass der Abwasserkanal frei ist.

- Die Gefahr hoher Temperaturen

1. Beim Waschen bei hohen Temperaturen erwärmt sich das Türglas. Berühren Sie das Türglas nicht, insbesondere nicht von Kindern.
2. Wenn Sie die Tür nach dem Waschen bei hohen Temperaturen öffnen, warten Sie bitte, bis die Temperatur auf ein sicheres Niveau abgekühlt ist und die Tür automatisch entriegelt wird.

- Die Gefahr, verletzt zu werden

1. Bitte fassen Sie den Karton nach dem Entnehmen an und lassen Sie Kinder ihn nicht berühren oder essen.
2. Erlauben Sie Kindern nicht, die Waschmaschine zu bedienen oder auf sie zu klettern.
3. Bitte schließen Sie die Tür nach dem Gebrauch, um zu verhindern, dass Kinder in die Trommel gelangen.

- Die Verletzungsgefahr

1. Stellen Sie keine schweren Gegenstände auf die Waschmaschine.
2. Wenn Sie die Maschine bewegen möchten, denken Sie bitte daran, um Hilfe zu bitten.
3. Bitte beauftragen Sie keine Laien mit der Reparatur der Maschine.

- Die Gefahr der Beschädigung der Tücher

1. Bitte waschen Sie keine wasserdichten Kleidungsstücke wie Regenmäntel, Federprodukte oder Schlafsäcke.
2. Bitte waschen Sie waschbare Tücher. Im Zweifelsfall befolgen Sie bitte die Anweisungen.

- Die Gefahr einer Explosion

1. Bitte waschen Sie keine Tücher, die mit Kerosin, Benzin, Verdünner oder brennbaren Stoffen verschmutzt sind.
2. Bei Gasaustritt bitte nicht waschen.

- Wenn Sie den Stecker ziehen, kann das Schloss auch dann geöffnet werden, wenn sich viel Wasser darin befindet. Überprüfen Sie daher vor dem Öffnen der Tür den Wasserstand im Inneren, um unnötigen Wasserverlust zu vermeiden.

WARNUNG!:
- Dieses Gerät ist nicht für die Verwendung durch Personen (einschließlich Kinder) mit eingeschränkten physischen, sensorischen oder geistigen Fähigkeiten oder Mangel an Erfahrung und Wissen bestimmt, es sei denn, sie werden von einer für ihre Sicherheit verantwortlichen Person beaufsichtigt oder in die Verwendung des Geräts eingewiesen.
- Kinder sollten beaufsichtigt werden, um sicherzustellen, dass sie

nicht mit dem Gerät spielen. Reinigung und Wartung dürfen nicht von Kindern ohne Aufsicht durchgeführt werden. Kinder unter 3 Jahren sollten vom Gerät ferngehalten werden, es sei denn, sie werden ständig beaufsichtigt.

- Wenn das Netzkabel beschädigt ist, muss es vom Hersteller, seinem Kundendienst oder ähnlich qualifizierten Personen ersetzt werden, um Gefahren zu vermeiden.

- Es sind die mit dem Gerät mitgelieferten neuen Schlauchsätze zu verwenden und alte Schlauchsätze nicht wiederzuverwenden.

- Dieses Gerät ist für den Einsatz im Haushalt und ähnlichen Anwendungen vorgesehen, wie beispielsweise:

- Personalküchenbereiche in Geschäften, Büros und anderen Arbeitsumgebungen;
- Bauernhäuser;
- Von Kunden in Hotels, Motels und anderen wohnähnlichen Umgebungen;
- Bed & Breakfast-Umgebungen;
- Gemeinschaftsflächen in Mehrfamilienhäusern oder Waschsalons.

-Bei Waschmaschinen mit Belüftungsöffnungen im Sockel dürfen die Öffnungen nicht durch einen Teppich verdeckt werden.
- Manueller Verlust. Rufen Sie unsere Servicenummer an.
Wasserdruck: 0,03 1 MPa

VORSICHT!:
Um eine Gefährdung durch unbeabsichtigtes Zurücksetzen des Thermoschutzschalters zu vermeiden, darf dieses Gerät nicht über ein externes Schaltgerät, beispielsweise einen Timer, versorgt oder an einen Stromkreis angeschlossen werden, der vom Energieversorger regelmäßig ein- und ausgeschaltet wird.

2. TEILE UND KOMPONENTEN

Abb. 1
1. Türmontage
2. Waschmittelbox
3. Einlassventil
4. Bedienfeld
5. Stromleitung
6. Kabinett
7. Verstellbare Füße
8. Wasch- und Schleuderbottich

Wichtiger Hinweis:

1. Das Erscheinungsbild und die Spezifikationen des Produkts können ohne vorherige Ankündigung geändert werden, um die Produktqualität zu verbessern.
2. Das Erscheinungsbild und die Spezifikationen des Produkts können je nach dem entsprechenden Energieeffizienztest oder dem entsprechenden Sicherheitstest usw. variieren.

Beachten:

1. Beim ersten Gebrauch kann etwas Wasser austreten. Dass nach dem Leistungstest noch Wasser übrig ist, ist normal.
2. Ziehen Sie nach jedem Gebrauch den Stecker und drehen Sie den Wasserhahn zu, um eine versehentliche Überschwemmung oder einen Brand zu vermeiden.

3. INSTALLATION

- Stellen Sie sicher, dass die Temperatur an den Orten, an denen die Waschmaschine installiert oder aufgestellt wird, über 0 °C liegt.

- Platzieren Sie die Waschmaschine entsprechend den Managementstandards und -vorschriften.

- Sorgen Sie für eine gute Belüftung der Basis der Waschmaschine, wenn diese auf einem mit Teppich ausgelegten Boden steht.

- In den Dörfern gibt es zu viele Schädlinge. Bitte halten Sie die Umgebung sauber, da Schäden durch Kakerlaken oder andere Schädlinge nicht von der Garantie abgedeckt sind.

Transportbolzen
Um innere Schäden während des Transports zu vermeiden, werden die Unterlegscheiben mit Transportschrauben montiert.

Transportsicherung demontieren

1. Um Transportschäden zu vermeiden, sind vier Schrauben eingebaut. Vor Gebrauch der Unterlegscheibe diese entfernen (siehe Tabelle 1).
   - Wenn die Schrauben nicht demontiert werden, kommt es zu heftigen Vibrationen, Lärm und Problemen.
2. Lösen Sie die 4 Schrauben mit dem beiliegenden Schraubenschlüssel (siehe Tabelle 2).
3. Drehen Sie den Bolzengummi leicht und ziehen Sie dann die Bolzen heraus. Halten Sie die Bolzen und den Schraubenschlüssel bereit (siehe Tabelle 3).
   - Die Schrauben sollten unabhängig vom Transportzeitpunkt der Unterlegscheibe wieder montiert werden.
4. Zum Verschließen der Schraubenlöcher die beiliegenden Stopfen verwenden (siehe Tabelle 4).

Abb. 2.

Erfordert für Positionen
Horizontale Einstellung:
- Der Neigungswinkel sollte weniger als 1 Grad betragen.
Steckdose.
- Der Abstand zwischen jeder Seite der Waschmaschine und der Steckdose sollte maximal 1,5 Meter betragen.
- Verwenden Sie nicht zu viele Elektrogeräte an einer Steckdose.
Umweltreinigung
- Es ist notwendig, Wände, Türen und Boden zu reinigen.
- Stellen Sie die Waschmaschine auf einen harten und stabilen Untergrund mit Bodenablauf und nicht auf eine weiche Decke oder einen Holzboden.
- Legen Sie keine schmutzigen Kleidungsstücke oder andere

Gegenstände auf die Haube der Waschmaschine, da dies sonst den normalen Betrieb beeinträchtigen könnte.

Beachten!:
Stromanschluss

1. Verwenden Sie keine Verdrahtungsplatine oder ähnliches.
2. Wenn die Stromleitungen beschädigt sind, wenden Sie sich zur Reparatur bitte an einen Fachmann.
3. Ziehen Sie nach Gebrauch des Reinigers den Stecker und drehen Sie den Wasserhahn zu.
4. Schließen Sie die Waschmaschine an eine geerdete Steckdose an, um den Verdrahtungsgrundsätzen zu entsprechen.
5. Platzieren Sie die Waschmaschine an einer Stelle, an der sich die Steckdose leicht anschließen lässt.

- Kontaktieren Sie das Wartungszentrum und bitten Sie Fachleute, die Waschmaschine zu reparieren. Laien könnten Schäden und Probleme an der Waschmaschine verursachen.

- Stellen Sie die Waschmaschine nicht an einem Ort auf, an dem die Temperatur unter Null Grad liegt. Die Rohre frieren ein und brechen. Außerdem kann die Temperatur unter Null Grad den Programmiercontroller beschädigen.

- Wenn Sie die Waschmaschine in einer Umgebung mit Temperaturen unter Null Grad aufstellen, lassen Sie sie vor dem Starten einige Stunden bei Raumtemperatur.

Erdungseinführung

Eine Waschmaschine muss über Erdungsvorrichtungen verfügen. Im Störungsfall kann das Gerät das Risiko eines Stromschlags verringern. Das Gerät ist mit einem Kabel (einschließlich Draht und geerdetem Stecker) ausgestattet. Der geerdete Stecker muss in eine geeignete Steckdose eingesteckt werden. Um die korrekte Erdung der Waschmaschine zu überprüfen, wenden Sie sich bitte an ein professionelles Wartungspersonal. Wenn der Stecker nicht in die Steckdose passt, wechseln Sie ihn bitte nicht selbst.
- Sobald Ihre Waschmaschine raucht oder einen Geruch abgibt,

schalten Sie bitte die Stromversorgung aus und wenden Sie sich an professionelles Wartungspersonal.

Waschmaschinen müssen an einen Wasserzulauf angeschlossen werden. Bitte verwenden Sie die neuen Leitungen anstelle der alten. Um die Qualität zu gewährleisten, werden vor Auslieferung der Waschmaschinen Wassereinspritztests durchgeführt. Daher kann sich Wasser im inneren Behälter, den Türdichtungen und der Türverkleidung befinden. Dies ist normal.

Wasserzulaufanschluss

1. Der Druck des Versorgungswassers sollte zwischen 30 kPa und 1000 kPa liegen.
2. Beim Verbinden der Zulaufrohre mit den Ventilen dürfen die Gewinde der Schraube nicht beschädigt werden.
3. Bitte installieren Sie eine Tropfvorrichtung, wenn der Druck des Versorgungswassers 1000 kPa übersteigt.

- In den Anschlüssen an beiden Enden des Rohrs sind zwei Dichtungen enthalten, um ein Austreten von Wasser zu verhindern.
- Wasserhahn öffnen und Anschlussstücke auf Dichtheit prüfen.
- Kontrollieren Sie die Rohre regelmäßig. Tauschen Sie diese bei Bedarf aus.
- Achten Sie darauf, dass die Rohre nicht beschädigt werden oder sich miteinander verwickeln.

Der Anschluss von Zulaufleitungen und Wasserhähnen.

1. Überprüfen Sie die Gummidichtungen auf beiden Seiten des Schlauchs. Setzen Sie in die Gewindeanschlüsse jedes Schlauchs eine Gummidichtung ein, um Undichtigkeiten zu vermeiden. (Abb. 3)
2. Schließen Sie die Wasserzulaufschläuche an die Wasserhähne an und ziehen Sie sie anschließend mit einer Zange um eine weitere 2/3-Umdrehung fest. Schließen Sie den blauen Schlauch an den Wasserhahn an. (Abb. 4)
3. Nachdem Sie den Zulaufschlauch an die Wasserhähne angeschlossen haben, öffnen Sie diese, um Fremdkörper (Schmutz,

Sand oder Sägemehl) aus den Wasserleitungen zu entfernen. Lassen Sie das Wasser in einen Eimer ablaufen und prüfen Sie die Wassertemperatur. (Abb. 5)

4. Die Schläuche mit der Hand fest an den Wasserzulauf anschließen und anschließend mit einer Zange noch eine 2/3-Umdrehung festziehen. (Abb. 6)
5. Überprüfen Sie, ob Wasser austritt, indem Sie die Wasserhähne öffnen. Falls Wasser austritt, wiederholen Sie die Schritte 1 bis 4.

- Diese Waschmaschine ist für Haushaltsgeräte konzipiert. Bitte installieren Sie sie nicht auf einem Schiff, einem Reise-LKW oder einem Flugzeug.

- Bei längerer Nichtbenutzung (zB Urlaub) bitte den Absperrhahn schließen

-Bitte ziehen Sie den Stecker heraus und deaktivieren Sie die Türverriegelungsfunktion, um zu verhindern, dass sich das Kind einschließt.

- Verpackungsmaterialien (z. B. Folie, Schaumstoff) können die Sicherheit des Kindes gefährden und Erstickungsgefahr verursachen! Achtung: ALLE VERPACKUNGSMATERIALIEN AUSSERHALB DER REICHWEITE VON KINDERN AUFBEWAHREN.

Abflussrohr installieren

- Bitte befestigen Sie das Abflussrohr mit einem Hebeseil
- Um Blitzschäden oder Erdlecks zu vermeiden, verlegen Sie das Abflussrohr bitte richtig.
- Um einen Siphon zu vermeiden, sollte die Höhe des Abflussrohrs zwischen 0,85 und 1,25 m liegen. Darüber hinaus sollte das Ende des Abflussrohrs nicht im Wasser liegen.
- Wenn das Abflussrohr zu lang ist, stecken Sie es bitte nicht mit Gewalt in die Waschmaschine, da dies zu ungewöhnlichen Geräuschen führen kann. (Siehe Skizze auf der nächsten Seite.)

Abb. 7

Horizontale Anpassung

- Um Lärm und Vibrationen zu vermeiden, stellen Sie die

Waschmaschine waagerecht auf und platzieren Sie sie vorzugsweise in einer Zimmerecke.

- Wenn der Boden nicht eben ist, passen Sie die Ausrichtungsstifte an. (Legen Sie keine Holzstücke oder Ähnliches hinein.) Stellen Sie sicher, dass die vier Ausrichtungsstifte den Boden fest berühren und die Maschine vollständig waagerecht steht (Abb. 8).

- Stellfüße einstellen
Stellen Sie die Stellfüße so ein, dass die Waschmaschine stabil steht und sicher auf dem Boden steht. Ziehen Sie nach dem Absetzen die Kontermutter fest. Stellen Sie die Waschmaschine nicht auf eine Plattform, die höher liegt als der Boden, um ein Herunterfallen zu verhindern. (Abb. 9)

- Der diagonale Check
Wenden Sie diagonal nach unten gerichtete Kraft auf die Waschmaschine an, die Waschmaschine darf nicht wackeln (beide Diagonalen müssen überprüft werden. Wenn die Waschmaschine wackelt, muss der verstellbare Fuß neu eingestellt werden.)

4. HINWEIS VOR DEM ERSTEN WASCHEN

Methoden der Türverriegelung und - entfernung

Türverriegelung / -entriegelung
- Die Tür wird nach dem Start eines Waschprogramms automatisch verriegelt. Die Türverriegelungsleuchte leuchtet dabei.
- Drücken Sie die Start/Pause-Taste und warten Sie einige Sekunden, bis sich der Wasch-/Entwässerungsbehälter nicht mehr dreht. Wenn die Türöffnungsbedingungen erfüllt sind, wird die Türverriegelung automatisch freigegeben und auf dem Display wird angezeigt, dass die Türverriegelungsleuchte erloschen ist.
- Die Tür lässt sich weder bei Hochtemperaturbetrieb noch bei hohem Wasserstand beim Waschen öffnen.
- Wenn während des Betriebs die Tür geöffnet wird, tritt Schaum aus. Fangen Sie den Schaum bitte mit einem Handtuch auf.

- Wenn sich die Tür nicht öffnen lässt, kann im Notfall die Nottüröffnungsvorrichtung verwendet werden.

Die Verwendungsmethode der Waschmittelbox.
Abb. 10

Synthetisches Waschpulver
- Bitte lösen Sie Waschmittel (z. B. Seifenstücke) auf, bevor Sie es in den Waschmittelbehälter geben.

Flüssigwaschmittel. Bleichmittel
- Bitte verwenden Sie ein schaumarmes Waschmittel.
- Bitte verdünnen Sie das konzentrierte Reinigungsmittel mit der doppelten Menge Wasser, bevor Sie es in den Reinigungsmittelbehälter geben.

Weichmacher
Waschgang automatisch in die Trommel gelangt .
- Wenn Sie einen konzentrierten Weichspüler verwenden, verdünnen Sie ihn bitte mit der entsprechenden Wassermenge.
- Die MAX-Markierung nicht überschreiten.

Vorwaschmittel
- Wenn die Kleidung zu schmutzig ist, geben Sie nach Auswahl der Vorwaschfunktion ein mittelstarkes Waschmittel hinzu.
- Verwenden Sie spezielles Reinigungsmittel.
- Verwenden Sie nicht zu viel Waschmittel, da dies zu übermäßiger Schaumbildung führt und die Waschqualität beeinträchtigt oder zu Fehlfunktionen führt.
- Wählen Sie das Waschmittel entsprechend der Farbe der Kleidung, der Wassertemperatur und dem Verschmutzungsgrad aus.
- Bitte verwenden Sie ein mildes Waschmittel, um eine optimale Waschwirkung zu erzielen und die Umwelt zu schützen.

Die Empfehlungen zur Waschmittelverwendung bei den verschiedenen Temperaturen
- Beim Waschen stark verschmutzter Weißwäsche empfehlen wir die Verwendung von Baumwollprogrammen ab 60 ° C und einem

normalen Waschpulver (Vollwaschmittel), das Bleichmittel enthält, die bei mittleren/hohen Temperaturen hervorragende Ergebnisse liefern.
- Bei Waschgängen zwischen 40 ° C und 60 ° C muss das verwendete Waschmittel auf die Art und den Verschmutzungsgrad der Textilien abgestimmt sein. Normale Waschpulver eignen sich für stark verschmutzte weiße oder farbechte Textilien, während Flüssigwaschmittel oder Farbschutzpulver für leicht verschmutzte Buntwäsche geeignet sind.
- Zum Waschen bei Temperaturen unter 40 ° C empfehlen wir die Verwendung von Flüssigwaschmitteln oder Waschmitteln, die speziell als für das Waschen bei niedrigen Temperaturen geeignet gekennzeichnet sind.

Vor dem Waschen beachten

1. Waschanleitung

- Bitte überprüfen Sie die Waschanleitung der Kleidung, die die Textur und Waschmethode der Kleidung zeigt

2. Klassifizierungswäsche

- Bitte waschen Sie Textilien gleicher oder unterschiedlicher Beschaffenheit, mit unterschiedlicher Wassertemperatur, Geschwindigkeit und Waschverfahren. Trennen Sie dunkle Textilien von weißen. Trennen Sie gefärbte Textilien von Baumwollstoffen, da sich die weißen Textilien sonst verfärben. Waschen Sie stark verschmutzte Textilien möglichst nicht zusammen mit sauberer.
- Der Grad der Verschmutzung (stark, mittel, leicht)
- Farbe (Weiß, Hell, Farbe, Dunkelfarbe)
- Samt (leicht abziehbar , leicht zu kleben)
Kleidung sortieren und nach Waschgrad waschen.
Sortieren und waschen Sie sie.
Klassifizieren Sie die weiße und die dunkle Farbe.

3. Hinweise

- Wenn Sie große und kleine Kleidungsstücke zusammenlegen,

legen Sie die großen zuerst hinein. Sie sollten weniger als die Hälfte der gesamten Kleidungsstücke ausmachen. Waschen Sie bitte keine einzelnen Kleidungsstücke, da dies zu einem Ungleichgewicht führen kann.
Bitte fügen Sie ein oder zwei ähnliche Kleidungsstücke hinzu.
Innen- und Außenbehälter rutscht.
- Überprüfen Sie alle Taschen und stellen Sie sicher, dass sich nichts darin befindet. Nägel, Haarnadeln, Streichhölzer, Kugelschreiber, Münzen und Schlüssel können Ihre Waschmaschine und Kleidung beschädigen.
- Schließen Sie den Reißverschluss aller Kleidungsstücke, befestigen Sie Knopf und Haken und binden Sie den losen Gürtel fest. Achten Sie darauf, dass andere Kleidungsstücke dadurch nicht beschädigt werden können.
- Waschen Sie zunächst die Teile mit zu vielen Flecken, wie Kragen und Manschetten, mit etwas Wasser und etwas Waschmittel. Dadurch wird die Kleidung sauberer.
- Überprüfen Sie die Türdichtungen und stellen Sie sicher, dass sich nichts darauf befindet.
- Stellen Sie vor dem Waschen sicher, dass sich nichts in der Wanne befindet.
- Stellen Sie sicher, dass sich ein Tuch im Türdichtungsring befindet, um eine Beschädigung des Tuchs und des Türdichtungsrings zu vermeiden.

5. BETRIEB

Funktionseinführung des Bedienfelds
Abb. 11

1. Ein-/Aus-Taste
   - Stromversorgung ein-/ausschalten.
   - Wenn der Vorgang abgeschlossen ist, drücken Sie Ein/Aus, um die Stromzufuhr zu unterbrechen.
2. Start/Pause-Taste
   - Drücken Sie diese Taste, um den Betrieb zu starten
   - Drücken Sie diese Taste, um den Vorgang anzuhalten, und drücken Sie sie erneut, um fortzufahren.
3. Pre-Delay-Taste

Wenn Sie die Funktion „Vorverzögerung“ zum Waschen verwenden, beträgt die Verzögerungszeit 3 Stunden , 6 Stunden , 9 Stunden , 12 Stunden , 15 Stunden oder 18 Stunden.
- Wenn Sie die Pre-Delay-Funktion abbrechen möchten, drücken Sie einmal die Taste „Pre Delay“.
- Die Vorverzögerungszeit bezieht sich auf die Zeit vom Waschbeginn bis zum Waschende.
- Sie sollten die Pre-Delay-Funktion nach der Programmauswahl und vor dem Drücken der Taste „Start/Pause“ aktivieren.

4. Vorwaschlampe
   - Wenn die Kleidung zu stark verschmutzt ist, können Sie dieses Programm vor dem Waschen wählen.
   - Drücken Sie „Pre Delay“ länger als 3 Sekunden, um die Vorwaschfunktion ein-/auszuschalten.
5. „Temp.“-Taste
   - Wenn Sie die Maschine durch Drücken der Einschalttaste starten und das Programm auswählen, können Sie je nach Material der Kleidung die richtige Wassertemperatur wählen.
6. Kindersicherungslampe
   - Drücken Sie diese Taste, um zu verhindern, dass Kinder das Gerät bedienen.
   - Kindersicherung aktiv, andere Tasten außer „Ein/Aus“ nicht verfügbar.
   - Drücken Sie „Temp.“ länger als 3 Sekunden, um die Kindersicherungsfunktion ein-/auszuschalten.
7. Geschwindigkeitstaste
   - Wenn Sie die Maschine durch Drücken der Einschalttaste starten und das Programm auswählen, können Sie zwischen verschiedenen Schleuderdrehzahlen wählen.
8. Programmknopf
   - Wählen Sie das Programm je nach Art und Verschmutzungsgrad der Kleidung.
9. Statusanzeige
   - Türschloss: Dieses Symbol zeigt den Zustand des Öffnens und Schließens des Türschlosses an
   - Kindersicherung: Das Symbol oben links dient zur Steuerung des Öffnens und Schließens der Kindersicherung, auf der rechten Seite wird der Schließzustand der Kindersicherung angezeigt.

Die Einführung von Funktion und Programm

Verwendung von Alltagskleidung

1. Vorbereitungen

- Tür öffnen, Kleidung hineinlegen und Tür wieder schließen.
- Waschmittelbehälter herausziehen, Waschmittel einfüllen und Behälter schließen.
- Schließen Sie die Zulaufrohre an und stellen Sie sicher, dass der Wasserhahn geöffnet ist.

2. Drücken Sie die Ein-/Aus-Taste
3. Die Programme können je nach Bedarf ausgewählt werden.
4. Drücken Sie die Start/Pause-Taste und beginnen Sie mit dem Waschen.
5. Wenn alle Vorgänge abgeschlossen sind, ertönt ein Summer.

- Öffnen Sie die Tür, um die Kleidung herauszunehmen.
- Den Netzstecker ziehen und den Absperrhahn schließen.

Einführung des Baumwollprogramms

Dieses Programm eignet sich für mittelstark bis leicht verschmutzte Kleidung wie Baumwolle, Bettwäsche, Unterwäsche, Handtücher, Hemden usw.

Sportprogramm Einführung

Wird zum Waschen von Sportkleidung verwendet und kann Schweiß und Schmutz von der Kleidung abwaschen.

Einführung in das Bettdeckenprogramm

Wird zum Waschen schwerer Kleidungsstücke wie Mäntel, große Handtücher usw. verwendet.

Feinfühlige Programmeinführung

Waschen von Gaze und Seidenunterwäsche.

Babypflegeprogramm Einführung

Wird zum Waschen von Babykleidung verwendet, um die Kleidung sauberer zu machen

Einführung in das Sturmflutprogramm
Storm Wash verkürzt den Waschvorgang durch Erhöhung der Schlagfrequenz und Verkürzung der Verweilzeit, wodurch die Waschzeit um etwa 30 % verkürzt wird und eine optimale Effizienzausnutzung erreicht wird.

Steam-Programm
Die Dampffunktion wird aktiviert, um die Innenumgebung der Trommel zu erwärmen, was zu einer Verbesserung der Waschleistung und einer Reduzierung der Verschmutzung führt.

Einführung in das Mix-Programm
Mit dieser Funktion können Sie Mischgewebe aus Baumwolle, Synthetik usw. waschen (bitte waschen Sie keine Kleidungsstücke, die leicht abfärben).

Kurze 15-minütige Programmeinführung
Waschen Sie häufig gewechselte, nicht zu schmutzige und dünne Kleidung.

Rapid 42’ Programm
Waschen Sie häufig gewechselte, nicht zu schmutzige und dünne Kleidung.

20°C
Kleinere Flecken auswaschen.

Einführung in das Wollprogramm
Zum Waschen von Wolltextilien mit der Kennzeichnung „maschinenwaschbar“.

Einführung in das Spül- und Schleuderprogramm
Die Maschine wäscht nicht, sondern spült und schleudert nur.

Spin Only-Programm
Die Maschine wäscht und spült nicht, sondern schleudert nur.

Einführung in das Tub Clean-Programm

Reinigen Sie kurz den Innenbehälter der Waschmaschine. Bitte legen Sie keine Wäsche hinein.

· Das Programm „Öko 40–60“ kann normal verschmutzte Baumwollwäsche, die als bei 40 °C oder 60 °C waschbar deklariert ist, im selben Waschgang reinigen. Mit diesem Programm wird die Einhaltung der EU- Ökodesign -Gesetzgebung bewertet .

· Die effizientesten Programme im Hinblick auf den Energieverbrauch sind im Allgemeinen diejenigen, die bei niedrigeren Temperaturen und längerer Dauer laufen.

· Die Haushaltswaschmaschine bzw. der Haushaltswaschtrockner trägt bis zu der vom Hersteller für die jeweiligen Programme angegebenen Kapazität zur Energie- und Wassereinsparung bei.

· Geräuschentwicklung und Restfeuchte werden durch die Schleuderdrehzahl beeinflusst: Je höher die Schleuderdrehzahl im Schleudergang, desto höher die Geräuschentwicklung und desto geringer die Restfeuchte.

· So finden Sie die in der Produktdatenbank gespeicherten Modellinformationen gemäß der Verordnung (EU) 2019/2014 über einen Weblink, der auf die in der Produktdatenbank gespeicherten Modellinformationen verweist, oder über einen Link zur Produktdatenbank und Informationen zum Auffinden der Modellkennung auf dem Produkt.

· Sie können das Handbuch und den QR-Code auf dem Energieeffizienzlabel überprüfen.

Einführung von Waschprogrammen

Lavadora EVVO Terra K6

Programm	Temperatur (°C)	Schleuderdrehzahl (Lauf/Min.)	Zeit (m)

Baumwolle	40°C (kalt, 20°C, 60°C, 90°C)	800 (0, 400, 1000)	75
Öko 40-60	40°C (kalt , 20°C, 60°C)	1000 (0, 400, 800)	198
Sport	kalt (20°C, 40°C)	800 (0, 400)	44
Bettdecke	40°C (kalt, 20°C, 60°C)	800 (0, 400, 1000)	88
Empfindlich	20°C (kalt, 40°C)	800 (0, 400)	48
Babypflege	60°C (40°C, 90°C)	800 (0, 400, 1000)	142
Sturmflut	20°C (kalt, 40°C, 60°C)	800 (0, 400, 1000)	39
Dampf	60°C (kalt, 20°C, 40°C, 90°C)	800 (0, 400, 1000)	165
Mischen	kalt (20°C, 40°C)	800 (0, 400)	76
Schnell 15’	kalt (20°C, 40°C)	800 (0, 400)	15
Quick 42’	40°C (kalt, 20°C)	800 (0, 400)	42
20°C	20°C	1000 (0, 400, 800)	63
Wolle	40°C (kalt, 20°C)	800 (0, 400)	47
	—	800 (0, 400, 1000)	16
Drehen	—	800 (0, 400, 1000)	10
Wannenreinigung	60°C (90°C)	800	75

Anweisungen:

1. Die erforderliche Zeit kann sich aufgrund von Wasserdruck, Abflussbedingungen, Stoffart, Gewicht und Temperaturänderungen ändern.
2. Während des Waschvorgangs kann die tatsächliche Wasch- und Schleuderzeit von der angezeigten Zeit abweichen.
3. Während des Waschens schwankt die Echtzeitanzeige aufgrund

der Erfassung des sich ändernden Gewichts der Kleidung.

4. Bei unterschiedlichen Wäschegewichten und Waschmitteln kann eine zu niedrige Schleuderdrehzahl zu einer unzureichenden Spülleistung führen. Erhöhen Sie gegebenenfalls die Anzahl der Spülgänge.
5. Die Angaben in der Tabelle können je nach Modell abweichen.
6. Wenn Sie das Standardprogramm als Energieeffizienzprogramm bearbeiten, erhöht sich die Waschzeit automatisch.

Lavadora EVVO Terra K7

Programm	Temperatur (°C)	Schleuderdrehzahl (Lauf/Min.)	Zeit (m)
Baumwolle	40°C (kalt, 20°C, 60°C, 90°C)	800 (0, 400, 1200)	75
Öko 40-60	40°C (kalt , 20°C, 60°C)	1200 (0, 400, 800)	208
Sport	kalt (20°C, 40°C)	800 (0, 400)	44
Bettdecke	40°C (kalt, 20°C)	800 (0, 400)	88
Empfindlich	40°C (kalt, 20°C)	800 (0, 400)	48
Babypflege	60°C (40°C, 90°C)	800 (0, 400)	142
Sturmflut	20°C (kalt, 40°C, 60°C)	800 (0, 400, 1200)	39
Dampf	60°C (kalt, 20°C, 40°C, 90°C)	800 (0, 400)	165
Mischen	kalt (20°C, 40°C)	800 (0, 400)	76
Schnell 15’	kalt (20°C, 40°C)	800 (0, 400)	15
Quick 42’	40°C (kalt, 20°C)	800 (0, 400)	42
20°C	20°C	1000 (0, 400, 1200)	62
Wolle	40°C (kalt, 20°C)	800 (0, 400)	47

	—	800 (0, 400, 1200)	16
Drehen	—	800 (0, 400, 1200)	10
Wannen-reinigung	60°C (90°C)	800	75

Anweisungen:
1. Die erforderliche Zeit kann sich aufgrund von Wasserdruck, Abflussbedingungen, Stoffart, Gewicht und Temperaturänderungen ändern.
2. Während des Waschvorgangs kann die tatsächliche Wasch- und Schleuderzeit von der angezeigten Zeit abweichen.
3. Während des Waschens schwankt die Echtzeitanzeige aufgrund der Erfassung des sich ändernden Gewichts der Kleidung.
4. Bei unterschiedlichen Wäschegewichten und Waschmitteln kann eine zu niedrige Schleuderdrehzahl zu einer unzureichenden Spülleistung führen. Erhöhen Sie gegebenenfalls die Anzahl der Spülgänge.
5. Die Angaben in der Tabelle können je nach Modell abweichen.
6. Wenn Sie das Standardprogramm als Energieeffizienzprogramm bearbeiten, erhöht sich die Waschzeit automatisch.

Lavadora EVVO Terra K8

Programm	Temperatur (°C)	Schleuderdrehzahl (Lauf/Min.)	Zeit (m)
Baumwolle	40°C (kalt, 20°C, 60°C, 90°C)	800 (0, 400, 1200)	75
Öko 40-60	40°C (kalt , 20°C, 60°C)	1200 (0, 400, 800)	208
Sport	kalt (20°C, 40°C)	800 (0, 400)	44
Bettdecke	40°C (kalt, 20°C)	800 (0, 400)	88
Empfindlich	20°C (kalt, 40°C)	800 (0, 400)	48
Babypflege	60°C (40°C, 90°C)	800 (0, 400)	142

Sturmflut	20°C (kalt, 40°C, 60°C)	800 (0, 400, 1200)	39
Dampf	60°C (kalt, 20°C, 40°C, 90°C)	800 (0, 400)	165
Mischen	kalt (20°C, 40°C)	800 (0, 400)	76
Schnell 15’	kalt (20°C, 40°C)	800 (0, 400)	15
Quick 42’	20°C (kalt, 40°C)	800 (0, 400)	42
20°C	20°C	1000 (0, 400, 1200)	62
Wolle	40°C (kalt, 20°C)	800 (0, 400)	47
	—	800 (0, 400, 1200)	16
Drehen	—	800 (0, 400, 1200)	10
Wannenreinigung	60°C	800	75

Anweisungen:
1. Die erforderliche Zeit kann sich aufgrund von Wasserdruck, Abflussbedingungen, Stoffart, Gewicht und Temperaturänderungen ändern.
2. Während des Waschvorgangs kann die tatsächliche Wasch- und Schleuderzeit von der angezeigten Zeit abweichen.
3. Während des Waschens schwankt die Echtzeitanzeige aufgrund der Erfassung des sich ändernden Gewichts der Kleidung.
4. Bei unterschiedlichen Wäschegewichten und Waschmitteln kann eine zu niedrige Schleuderdrehzahl zu einer unzureichenden Spülleistung führen. Erhöhen Sie gegebenenfalls die Anzahl der Spülgänge.
5. Die Angaben in der Tabelle können je nach Modell abweichen.
6. Wenn Sie das Standardprogramm als Energieeffizienzprogramm bearbeiten, erhöht sich die Waschzeit automatisch.

Funktionsvielfalt

Funktion	Beschreibung	
Kindersicherung	Stellungnahme	Um Fehlverhalten von Kindern zu vermeiden
	Setup zum Entfernen	Drücken Sie während des Betriebs die Vorverzögerung länger als 3 Sekunden. Ziehen Sie den Stecker und/oder drücken Sie die Vorverzögerung, um die Kindersicherung zu entfernen.
Intellektuelle Sperre entfernen	Stellungnahme	Wenn der Betrieb beendet ist und der Wasserstand im Inneren höher ist, wird die Abwasserpumpe eingeschaltet, um das Wasser auf den offenen Schleusenpegel abzupumpen und anzuhalten.

Kompensation von Stromausfällen	Stellungnahme	Wenn die Stromversorgung nach dem Ausschalten wieder hergestellt wird, wird der Zeitpunkt ab dem vorherigen Stoppzeitpunkt fortgesetzt.
Türselbstverriegelung	Stellungnahme	Nach Auswahl des Vorgangs wird die Tür 2 Minuten nach Beendigung des Vorgangs automatisch verriegelt, Sperre entfernt.
Abstand der Trommel	Stellungnahme	Um Abfälle und Keime zu entfernen, sterilisieren Sie bitte die Trommel, um sie zu reinigen

Verzögerung	Stellungnahme	Drücken Sie DELAY, um die Waschzeit auszuwählen. Die Waschmaschine kann eine Vorverzögerung von 3 Stunden, 6 Stunden, 9 Stunden, 12 Stunden, 15 Stunden, 18 Stunden vornehmen

6. WARNUNG

· Bitte warten Sie die Waschmaschine, um die Lebensdauer zu verlängern.
· Bitte ziehen Sie vor Wartungsarbeiten den Stecker.

Gehäuse der Waschmaschine
Nach dem Waschen bitte mit einem weichen Tuch reinigen. Bei starker Verschmutzung verwenden Sie bitte ein geeignetes Reinigungsmittel oder Seife.
· Nicht direkt gießen.
· Verwenden Sie zum Reinigen des Maschinengehäuses kein Kittpulver, Verdünnungsmittel, Benzin oder Alkohol.

Türdichtungsring
Nach dem Waschen bitte Verunreinigungen, Altpapier usw. entfernen. Eventuelle Fremdkörper bitte entfernen.

Der Abstand der Waschmittelbox
Reinigen Sie den Waschmittelbehälter regelmäßig. Ziehen Sie ihn heraus, waschen Sie ihn mit klarem Wasser aus und setzen Sie ihn anschließend wieder ein.

Die Freigabe der Universalkupplung (Vorschlag: Einmal/halbjährlich)

· Wenn sich Abfall ansammelt, beeinflusst dies die Wasserzulaufgeschwindigkeit

1. Nehmen Sie das weiche Rohr von der Anschlussteilseite ab.
2. Nehmen Sie die Schraubvorrichtung gemäß dem angezeigten Pfeil ab.
3. Waschen Sie das Innere der Schraubvorrichtung.
4. Installieren Sie das gereinigte Besatzungsgerät mit dem weichen Einlassrohr.

Die Freigabe des Wasserzulaufventils (Empfehlung: Einmal/halbjährlich)

1. Nehmen Sie den weichen Schlauch von der Waschmaschinenseite ab.
2. Nehmen Sie das Filternetz vom Wasserventil ab.
3. Reinigen Sie das Filternetz mit einer Zahnbürste.
4. Installieren Sie das weiche Einlassrohr.

Wenn die Waschmaschine eingefroren ist

1. Absperrhahn und Verbindungsstück mit einem heißen Handtuch abdecken.
2. Nehmen Sie das Zulaufrohr ab und legen Sie es in 50 Grad warmes Wasser.
3. Gießen Sie etwa 2–3 Liter 50 Grad warmes Wasser in die Trommel.
4. Schließen Sie das Zulaufrohr an, drehen Sie den Absperrhahn auf und starten Sie die Waschmaschine. Prüfen Sie bitte, ob Zulauf und Ablauf normal sind.

A) Abb. 12
-Wasserhahn
-Verbindungsteil
-Zulaufrohr
B) Abb. 13
- Das Zulaufrohr abtrennen und in 50 Grad warmes Wasser legen
C) Abb. 14

Gießen Sie etwa 2–3 Liter 50 Grad warmes Wasser in die Trommel.

Die Reinigung des Entwässerungspumpenfilters (Empfehlung: einmal/Monat)

1. Drücken Sie nach dem Entwässern und Ausschalten den Verschluss an der Pumpe und öffnen Sie den Deckel des Wasserpumpenfilters. (Achtung: Wenn heißes Wasser im Inneren ist, fahren Sie bitte fort, nachdem es abgekühlt ist.)
2. Nehmen Sie den Filter gegen den Uhrzeigersinn ab.
3. Waschen Sie den Filter.
4. Richten Sie es auf die Pumpe, setzen Sie den Filter ein, ziehen Sie ihn im Uhrzeigersinn fest und verschließen Sie den Deckel.

Aufmerksamkeit:
a. Bitte ziehen Sie den Filter gut fest, um ein Auslaufen zu vermeiden.
b. Bitte nicht während des Betriebs reinigen

Die Trommelreinigung (einmal im Monat empfohlen)

Nach einer gewissen Zeit des Gebrauchs kann etwas Schmutz vorhanden sein. Sie können die Trommel innen und außen mit dem Trommelverfahren reinigen.
Achtung: Bitte beim Ausräumen der Trommel keine Lappen und Waschmittel verwenden.

Öffnen Sie die Tür im Notfall
(Nur automatische Türschlösser haben diese Funktion)

Wenn es einen Stromausfall gibt und die Tür nicht normal geöffnet werden kann, Sie die Tür aber öffnen müssen, ziehen Sie bitte die Notöffnungslasche auf und denken Sie daran, die Notöffnungslasche zurückzusetzen.
Die Lasche befindet sich vorne rechts unten an der Innenseite der Abdeckung. Bitte öffnen Sie die Abdeckung vor Gebrauch. (Abb. 15)

Aufmerksamkeit

Verwenden Sie die Notöffnungslasche nicht, wenn die Maschine läuft. Wenn Sie sie im Notfall verwenden müssen, öffnen Sie bitte die Abdeckung der Notöffnungsöffnung während des Wasserabkühlens, um Verbrühungen zu vermeiden, da bei hoher Temperatur

überschüssiges Wasser aus der Innenwanne fließt.

7. FEHLERBEHEBUNG

Anleitung zur Fehlerbehebung

Phänomen	Zustand der Kontrollleuchte				Kontroll-punkte	Lösungen
Wasserzu-fluss	Blitz	Licht	löschen	löschen	- Prüfen Sie, ob Sie den Wasserhahn zugedreht haben. - Ist die Wasserzufuhr unterbrochen oder der Wasserdruck zu niedrig? - Sind die Wasserzulaufrohre eingefroren? - Sind die Filter verstopft?	Öffnen Sie den Absperrhahn. Bitte warten. Verwenden Sie heißes Wasser, um die Rohre aufzutauen. Nehmen Sie die Filter heraus und reinigen Sie sie.

Wasserab-fluss	Blitz	löschen	Licht	löschen	- Sind die Abflussrohre zu hoch angebracht? - Sind die Abflussrohre eingefroren? - Sind die Abflussrohre verstopft? - Sind die Boden-abläufe verstopft?	Bitte verstauen Sie die Abflussrohre und achten Sie darauf, dass die Höhe nicht mehr als 1 m beträgt. Verwenden Sie heißes Wasser, um die Rohre aufzutauen. Entfernen Sie die Fremdkörper und baggern Sie die Rohre aus. Reinigen Sie den Bodenablauf.
Türprob-leme	Blitz	löschen	löschen	Licht	- Stellen Sie sicher, dass Sie die	Stellen Sie sicher, dass die Tür wirklich geschlossen ist.
Spin-Prob-leme	Blitz	Licht	löschen	Licht	- Prüfen, ob die Schlosss-chraube zerlegt werden kann. - Steht die Maschine stabil? - Ist die Kleidung zu klein oder zu leicht? - Sind die Kontermuttern unter den Füßen festgezogen?	Demontieren Sie die Schlosss-chraube. Stellen Sie die Maschine auf einen stabilen Untergrund. Fügen Sie weitere Kleidung hinzu. Ziehen Sie die Kontermuttern fest.

Kontinuierliches Wasser	Blitz	Licht	Licht	löschen	Schließen Sie den Hahn, ziehen Sie den Stopfen und beauftragen Sie den Kundendienst.	
Wenn sich die Waschtrommel nicht dreht	Blitz	löschen	löschen	löschen	Schließen Sie den Hahn, ziehen Sie den Stopfen und beauftragen Sie den Kundendienst.	
Zu viel Schaum					Überprüfen Sie, ob Sie zu viel Waschmittel hinzugefügt haben.	Geben Sie eine angemessene Menge Waschmittel hinzu. Verwenden Sie das Waschmittel richtig

Nicht-Fehlerzustände

Problem:
- Die Tür lässt sich nicht öffnen.
Lösung:
-Das Programm läuft.
- Zwischen Tür und Türdichtungen befindet sich Kleidung.

Problem:
- Es gibt einen Geruch.
Lösung:
- Es kann zu einem Gummigeruch kommen, da einige Komponenten aus Gummi bestehen.

Problem:
- Beim Waschen und Spülen wird zu wenig Wasser verwendet.
Lösung:
- Eine Walzenwaschmaschine benötigt im Betrieb nur wenig Wasser.

Problem:
-Kein Wasserzufluss.
Lösung:

- Ist der Wasserhahn aufgedreht?
- Ist das Zulaufrohr eingefroren?
- Sind die Filter verstopft?

Problem:
-Wasserzulauf auf halber Strecke.
Lösung:
-Wenn der Wasserstand sinkt, führt die Waschmaschine automatisch Wasser zu.

Problem:
-Beim Waschen läuft Wasser ab.
Lösung:
- Überprüfen Sie, ob Sie Waschmittel mit zu vielen Blasen hinzugefügt haben.

Problem:
-Verbleibende Zeit ändert sich.
Lösung:
- Wenn die Wäsche beim Schleudern nicht mittig liegt, verlängert sich die Schleuderzeit, um die Abweichung zu korrigieren.

Problem:
- Beim Schleudern treten ungewöhnliche Geräusche auf.
Lösung:
- Prüfen Sie, ob die Stromleitung den Schrank berührt.
- Sind die Transportsicherungen demontiert?
- Befinden sich Haarnadeln oder Münzen in der Walze?

Problem:
-Die Waschmaschine kann nach einem Stromausfall nicht funktionieren.
Lösung:
- Nach einem Stromausfall funktioniert die Waschmaschine nicht mehr. Wenn die Stromversorgung wiederhergestellt ist und die Waschmaschine immer noch nicht funktioniert, drücken Sie die Einschalttaste und setzen Sie das Programm zurück.

8. TECHNISCHE DATEN

Modell	Lavadora EVVO Terra K6	Lavadora EVVO Terra K7	Lavadora EVVO Terra K8
Nennwasch-kapazität	6,0 kg	7,0 kg	8,0 kg
Nenn-Schleuder-kapazität	6,0 kg	7,0 kg	8,0 kg
Nennspannung	220-240 V - 50 Hz	220-240 V - 50 Hz	220-240 V - 50 Hz
Nennwaschleis-tung	200 W	200 W	200 W
Nenn-Schleuder-leistung	500 W	500 W	500 W
Nennheizleistung	1500 W	1600 W	1600 W
Maximale Leis-tung	1650 W	1700 W	1700 W

9. ENTSORGUNG VON ELEKTRO- UND ELEKTRONIK-ALTGERÄTEN

Dieses Symbol weist darauf hin, dass das Produkt und/oder die Zellen gemäß den geltenden Bestimmungen getrennt vom Hausmüll entsorgt werden müssen. Wenn dieses Produkt das Ende seiner Lebensdauer erreicht hat, sollten Sie die Zellen/
Batterien/Akkus entsorgen und zu einer von den örtlichen Behörden benannten Sammelstelle bringen.
Verbraucher müssen sich an ihre örtlichen Behörden oder ihren Händler wenden, um Informationen zur korrekten Entsorgung von Altgeräten und/oder deren Batterien zu erhalten.
Die Einhaltung der oben genannten Richtlinien trägt zum Schutz

der Umwelt bei.

10. TECHNISCHER SUPPORT UND GARANTIE

EVVO haftet gegenüber dem Endbenutzer oder Verbraucher für jede Vertragswidrigkeit, die zum Zeitpunkt der Lieferung des Produkts gemäß den geltenden Bestimmungen besteht.
Es wird empfohlen, Reparaturen von qualifiziertem Personal durchführen zu lassen.
Wenn Sie zu irgendeinem Zeitpunkt ein Problem mit Ihrem Produkt feststellen oder Zweifel haben, zögern Sie bitte nicht, den offiziellen technischen Support von EVVO zu kontaktieren:

910 200 422 - TELEFONISCHE HILFE

+34 633 525 883 - WHATSAPP HILFE

11. COPYRIGHT

Die geistigen Eigentumsrechte an den Texten in diesem Handbuch liegen bei EVVO HOME EUROPE S.L. Alle Rechte vorbehalten. Der Inhalt dieser Veröffentlichung darf ohne vorherige Genehmigung von EVVO HOME EUROPE, S.L. weder ganz noch teilweise reproduziert, in einem Abrufsystem gespeichert, übertragen oder auf irgendeine Weise (elektronisch, mechanisch, durch Fotokopie, Aufzeichnung oder auf ähnliche Weise) verbreitet werden.

1. ISTRUZIONI DI SICUREZZA

Per evitare danni o lesioni all'utente o alla persona o alla proprietà di altri, assicurarsi di seguire le norme di sicurezza.
· Il rischio di scosse elettriche.

1. Utilizzare 220 V-240 V, oltre 10 A con presa dedicata con filo di terra.
2. Quando si inserisce e si estrae il cavo di alimentazione, si prega di utilizzare la spina, per favore. Non utilizzare il cavo di alimentazione danneggiato. Quando il perno del cavo di alimentazione è sporco, si prega di pulirlo con un panno asciutto in tempo.
3. Non usare le mani bagnate per inserire o estrarre la spina.
4. Si prega di staccare la spina durante le operazioni di finitura, riparazione o pulizia.

- Il pericolo di incendio e di dispersione di corrente

1. Non avvicinare la lavatrice al fuoco, a sigarette accese, a candele o a materiali volatili.
2. Si prega di non spruzzare acqua sul pannello di controllo della lavatrice.
3. Si prega di non posizionare la lavatrice in luoghi umidi o all'aperto.
4. Si prega di riparare la pompa di scarico e di assicurarsi che la fognatura sia libera.

- Il pericolo delle alte temperature

1. Quando si lava ad alta temperatura, il vetro della porta si riscalda. Si prega di non toccare il vetro della porta, soprattutto i bambini.
2. Quando si apre lo sportello dopo un lavaggio ad alta temperatura, attendere che la temperatura si abbassi a un livello sicuro; lo sportello si sbloccherà automaticamente.

- Il pericolo di farsi male

1. Si prega di maneggiare la scatola di cartone dopo averla toccata, non lasciare che i bambini la tocchino o la mangino.
2. Non permettere ai bambini di usare la lavatrice o di salirci sopra.
3. Si prega di chiudere lo sportello dopo l'uso per evitare che i bambini entrino nel cestello.

- Il pericolo di lesioni
1. Non collocare oggetti pesanti sopra la lavatrice.
2. Se vuoi spostare la macchina, ricordati di chiedere aiuto.
3. Si prega di non affidare la riparazione della macchina a personale non professionista.

- Il pericolo di danneggiare i tessuti
1. Si prega di non lavare indumenti impermeabili, come impermeabili, prodotti di piume e sacchi a pelo.
2. Si prega di lavare i panni che possono essere lavati; in caso di dubbi, seguire le istruzioni.

- Il pericolo di esplosione
1. Si prega di non lavare i vestiti macchiati con cherosene, benzina, diluente o prodotti infiammabili.
2. Si prega di non lavare in caso di perdite di gas.

- Quando si estrae la spina, la serratura può essere sbloccata anche se c'è molta acqua all'interno. Quindi, controllare il livello dell'acqua all'interno prima di sbloccare la porta per evitare perdite inutili.

AVVERTIMENTO!:
- Questo apparecchio non è destinato all'uso da parte di persone (bambini compresi) con ridotte capacità fisiche, sensoriali o mentali, o prive di esperienza e conoscenza, a meno che non siano supervisionate o abbiano ricevuto istruzioni riguardanti l'uso dell'apparecchio da una persona responsabile della loro sicurezza.
- I bambini devono essere sorvegliati per assicurarsi che non giochino con l'apparecchio. La pulizia e la manutenzione da parte dell'utente non devono essere eseguite da bambini senza supervisione. I bambini di età inferiore ai 3 anni devono essere tenuti lontani a meno che non siano costantemente sorvegliati.
- Se il cavo di alimentazione è danneggiato, deve essere sostituito dal produttore, dal suo agente di assistenza o da personale qualificato per evitare pericoli.
- Utilizzare solo i nuovi set di tubi flessibili forniti con l'apparecchio; non riutilizzare i vecchi set di tubi flessibili.
- Questo apparecchio è destinato all'uso domestico e in applicazioni simili quali:

- Aree cucina per il personale in negozi, uffici e altri ambienti di lavoro;
- Fattorie;
- Da clienti di hotel, motel e altri ambienti residenziali;
- Ambienti tipo bed and breakfast;
- Aree ad uso comune in condomini o lavanderie.

-Nelle lavatrici dotate di aperture di ventilazione nella base, le aperture non devono essere ostruite da un tappeto.
- Smarrimento manuale, chiama il nostro numero di assistenza.
- Pressione dell'acqua: 0,03-1 MPa

ATTENZIONE!:
Per evitare pericoli dovuti al ripristino involontario del dispositivo di protezione termica, questo apparecchio non deve essere alimentato tramite un dispositivo di commutazione esterno, come un timer, né collegato a un circuito che viene regolarmente acceso e spento dalla rete elettrica.

2. PARTI E COMPONENTI

Figura 1
1. Montaggio porte
2. Scatola del detersivo
3. Valvola di ingresso
4. Pannello operativo
5. Linea elettrica
6. Mobiletto
7. Piedini regolabili
8. Vasca di lavaggio e centrifuga

Aviso importante:
1. L'aspetto e le specifiche del prodotto possono subire variazioni senza preavviso per migliorarne la qualità.
2. L'aspetto e le specifiche del prodotto possono variare in base al test di efficienza energetica o al test di sicurezza correlati, ecc.

Avviso:

1. Il primo utilizzo potrebbe far uscire un po' d'acqua. L'acqua residua dopo il test di prestazione appartiene al fenomeno normale.
2. Dopo ogni utilizzo, staccare la spina e chiudere il rubinetto per evitare allagamenti accidentali o incendi.

3. INSTALLAZIONE

-Assicurarsi che la temperatura dei luoghi in cui è installata o posizionata la lavatrice sia superiore a 0 °C.
- Posizionare la lavatrice correttamente secondo le norme e i regolamenti di gestione.
- Mantenere ventilata la base della lavatrice quando è appoggiata a terra su un tappeto.
- Ci sono troppi parassiti nei villaggi. Si prega di mantenere puliti i dintorni perché eventuali danni causati da scarafaggi o altri parassiti non rientrano nella garanzia

Bullone di trasporto
Le rondelle vengono installate con bulloni di trasporto per evitare danni interni durante il trasporto.

Smontare il bullone di trasporto

1. Per evitare danni interni durante il trasporto, sono installati 4 bulloni. Prima di utilizzare la rondella, smontare il bullone (vedere tabella 1)
   - Se i bulloni non vengono smontati, si verificheranno forti vibrazioni, rumore e problemi.
2. Utilizzare la chiave in dotazione per allentare i 4 bulloni (vedere tabella 2).
3. Ruotare leggermente la gomma del bullone e quindi estrarre i bulloni; conservare i bulloni e la chiave come riserva (vedere la tabella 3).
   - I bulloni devono essere rimontati indipendentemente dal momento in cui si trasporta la rondella.
4. Utilizzare i tappi in dotazione per sigillare i fori delle viti (vedere tabella 4).

Figura 2.

Richiesto per le posizioni

Regolazione orizzontale:

- L'angolo di inclinazione deve essere inferiore a 1 grado.

Presa di corrente.

- La distanza tra qualsiasi lato della lavatrice e la presa di corrente deve essere entro 1,5 metri.
- Non utilizzare troppi elettrodomestici nella stessa presa.

Pulizia dell'ambiente

- È necessario pulire il muro, la porta e il pavimento.
- Installare la lavatrice su una superficie dura e stabile con scarico a pavimento, anziché su una coperta morbida o su un pavimento in legno.
- Non appoggiare vestiti sporchi o altri oggetti sul coperchio della lavatrice, altrimenti potrebbero comprometterne il normale funzionamento.

Avviso!:
Collegamento elettrico

1. Non utilizzare il pannello di cablaggio o qualcosa del genere.
2. Se le linee elettriche sono danneggiate, contattare dei professionisti per la riparazione.
3. Dopo aver utilizzato la lavatrice, staccare la spina e chiudere il rubinetto.
4. Collegare la lavatrice a una presa con messa a terra conforme ai principi di cablaggio.
5. Posizionare la lavatrice in cui è facile collegare la presa

- Contattare il centro di manutenzione e chiedere a dei professionisti di riparare la lavatrice. I profani potrebbero causare danni e problemi alla lavatrice.
- Non mettere la lavatrice in un luogo dove la temperatura è sotto zero. I tubi si congeleranno e si romperanno. Inoltre, la temperatura sotto zero danneggerà il controller di programmazione.
- Se si sposta la lavatrice in un ambiente con temperatura inferiore allo zero, tenerla a temperatura ambiente per alcune ore prima di

avviarla.

Introduzione alla messa a terra

- Una lavatrice deve avere i dispositivi di messa a terra. In caso di problemi, il dispositivo può ridurre il rischio di scosse elettriche. Il dispositivo è dotato di un cavo (incluso un filo e una spina con messa a terra). La spina con messa a terra deve essere inserita in una presa appropriata. Se vuoi sapere se la lavatrice è correttamente messa a terra, contatta il personale di manutenzione professionale. Se la spina non può adattarsi alla presa, non cambiare la spina da solo.
- Se la lavatrice emette fumo o odore, spegnere l'apparecchio e contattare un addetto alla manutenzione professionale.

Le lavatrici devono essere collegate all'ingresso dell'acqua. Si prega di utilizzare nuovi tubi idraulici collegati anziché i vecchi. Per garantire la qualità, vengono eseguiti test di iniezione d'acqua prima che le lavatrici lascino la fabbrica, quindi potrebbe esserci acqua all'interno della vasca interna, delle guarnizioni delle porte e del pannello della porta, il che è normale.

Collegamento ingresso acqua

1. La pressione dell'acqua di alimentazione deve essere compresa tra 30 kPa e 1000 kPa.
2. Non rovinare la filettatura delle viti quando si collegano i tubi di ingresso alle valvole.
3. Si prega di installare attrezzature di caduta se la pressione dell'acqua di alimentazione supera i 1000 kPa.

- Per evitare perdite d'acqua, nei raccordi di entrambe le estremità del tubo sono fornite due guarnizioni.
- Aprire il rubinetto e controllare se i connettori perdono.
- Controllare regolarmente i tubi. Si prega di sostituirli se necessario.
- Assicurarsi che i tubi non siano danneggiati o attorcigliati tra loro.

Collegamento dei tubi di ingresso e dei rubinetti.

1. Controllare le guarnizioni in gomma su entrambi i lati del tubo. Inserire una guarnizione in gomma nei raccordi filettati su ciascun tubo per evitare perdite. (Fig. 3)
2. Collegare saldamente i tubi di alimentazione dell'acqua ai rubi-

netti dell'acqua a mano e quindi stringere di altri 2/3 di giro con le pinze. Collegare il tubo blu al rubinetto dell'acqua. (Fig. 4)

3. Dopo aver collegato il tubo di ingresso ai rubinetti dell'acqua, aprire i rubinetti dell'acqua per eliminare le sostanze estranee (sporcizia, sabbia o segatura) nelle condotte idriche. Lasciare scolare l'acqua in un secchio e controllare la temperatura dell'acqua. (Fig. 5)
4. Collegare saldamente i tubi all'ingresso dell'acqua a mano e quindi stringere di altri 2/3 di giro con le pinze. (Fig. 6)
5. Controllare eventuali perdite aprendo i rubinetti. Se l'acqua perde, controllare di nuovo i passaggi da 1 a 4.

-Questa lavatrice è progettata per elettrodomestici, si prega di non installarla su navi, camion da viaggio o aerei
- Chiudere il rubinetto di arresto in caso di inutilizzo prolungato (ad esempio in vacanza)
- Togliere la spina e disattivare la funzione di blocco porta per evitare che un bambino resti chiuso dentro.
- I materiali di imballaggio (ad esempio pellicola, schiuma) potrebbero mettere a repentaglio la sicurezza dei bambini e causare asfissia! Attenzione: TENERE TUTTI I MATERIALI DI IMBALLAGGIO FUORI DALLA PORTATA DEI BAMBINI.

Installare il tubo di scarico
- Si prega di fissare il tubo di scarico con una fune di sollevamento
- Per evitare danni causati da fulmini o perdite a terra, posizionare correttamente il tubo di scarico.
- Per evitare il sifone, l'altezza del tubo di scarico deve essere compresa tra 0,85 m e 1,25 m; inoltre, il terminale del tubo di scarico non deve essere immerso nell'acqua.
- Se il tubo di scarico è troppo lungo, non forzarlo per inserirlo nella lavatrice, poiché ciò causerebbe rumori anomali. (Controllare lo schizzo nella pagina successiva)
Figura 7

Regolazione orizzontale
- Per evitare rumori e vibrazioni, regolare il livello della lavatrice, posizionandola preferibilmente in un angolo della stanza.

- Se il terreno non è livellato, regolare i perni di allineamento. (Non posizionare pezzi di legno o simili), assicurarsi che i quattro perni di allineamento tocchino saldamente il terreno e che la macchina sia completamente livellata (Fig. 8)
- Regolare i piedini regolabili
Regolare i piedini regolabili per assicurarsi che la lavatrice sia in equilibrio, in modo che possa essere posizionata a terra in modo stabile. Dopo l'assestamento, avvitare il controdado per garantire. Non posizionare la lavatrice sulla piattaforma, che è più alta del terreno, per evitare che la macchina cada a causa di altri incidenti. (Fig. 9)
- Il controllo diagonale
Applicando una forza verso il basso sulla diagonale della lavatrice, la lavatrice non dovrebbe vibrare (è necessario controllare entrambe le diagonali, se la lavatrice vibra, è necessario regolare nuovamente il piedino regolabile).

4. PRIMA DEL PRIMO LAVAGGIO

Metodi di blocco e rimozione della porta
Blocco/sblocco della porta
- La porta si bloccherà automaticamente dopo l'avvio di un programma di lavaggio. In questo momento, la spia di blocco della porta è accesa.
- Premere il tasto "start/pause" e attendere alcuni secondi dopo che la vasca di lavaggio/disidratazione smette di ruotare. Se le condizioni di apertura della porta sono soddisfatte, il blocco della porta verrà rilasciato automaticamente e il display mostrerà che la spia del blocco della porta è spenta.
- Lo sportello non può essere aperto durante il funzionamento ad alta temperatura o quando il livello dell'acqua è alto durante il lavaggio.
- Se si apre lo sportello durante il funzionamento, la schiuma fuoriesce; raccogliere la schiuma con un asciugamano.
- Quando la porta non può essere aperta, è possibile utilizzare il dispositivo di apertura di emergenza della porta in caso di emergenza.
Il metodo di utilizzo della scatola del detersivo.
Figura 10

Detersivo in polvere sintetico
- Sciogliere il detersivo (ad esempio i pezzi di sapone) prima di inserirlo nel contenitore del detersivo.

Detersivo liquido. Candeggina
- Utilizzare un detersivo con meno schiuma.
- Si prega di diluire il detersivo concentrato con acqua due volte al giorno prima di inserirlo nel contenitore del detersivo.

Ammorbidente
- Aggiungere l'ammorbidente prima del lavaggio, che verrà versato automaticamente nel cestello al termine dell'ultimo lavaggio .
- Quando si utilizza un ammorbidente concentrato, diluirlo con acqua appropriata.
- Non superare il segno MAX.

Detersivo per prelavaggio
- Se i vestiti sono troppo sporchi, utilizzare un detersivo moderato dopo aver selezionato la funzione di prelavaggio.
- Utilizzare un detersivo speciale.
- Non usare troppo detersivo, poiché questo causerebbe troppa schiuma e comprometterebbe la qualità del lavaggio o causerebbe malfunzionamenti.
- Selezionare il detersivo in base al tipo di colore dei vestiti, alla temperatura dell'acqua e al livello di contaminazione.
- Per ottenere un effetto lavante efficace e proteggere l'ambiente, utilizzare un detersivo moderato.

Le raccomandazioni sull'uso del detersivo alle varie temperature
- Per il lavaggio di capi bianchi molto sporchi, consigliamo di utilizzare programmi per cotone a 60 ° C o superiori e un normale detersivo (intenso) che contenga agenti sbiancanti che a temperature medio/alte forniscano ottimi risultati.
- Per lavaggi tra 40 ° C e 60 ° C il tipo di detersivo utilizzato deve essere appropriato al tipo di tessuto e al livello di sporco. Le polveri normali sono adatte per tessuti "bianchi" o colorati con molto sporco, mentre i detersivi liquidi o le polveri " protettive del colore " sono adatti per tessuti colorati con livelli di sporco leggero.

- Per lavaggi a temperature inferiori a 40 ° C si consiglia l'uso di detersivi liquidi o detersivi specificatamente etichettati come adatti al lavaggio a basse temperature.

Avviso prima del lavaggio

1. Identificazione della guida al lavaggio

- Si prega di controllare l'identificazione della guida al lavaggio dei panni, che mostra la consistenza dei panni e il metodo di lavaggio

2. Classificazione lavaggio

- Si prega di lavare tessuti della stessa consistenza, di diversa consistenza, con diversa temperatura dell'acqua, velocità e procedura di lavaggio, si prega di separare i tessuti colorati da quelli bianchi. Separare i tessuti tinti dal cotone, altrimenti i tessuti bianchi si scolorirebbero. Se possibile, si prega di non lavare insieme vestiti altamente contaminati con quelli puliti.
- Il grado di inquinamento (grave, moderato, leggero)
- Colore (bianco, chiaro, colorato, colorato intenso)
- Velluto (facile da staccare , facile da aderire)
Classificare i vestiti e lavarli in base al grado.
Classificateli e lavateli.
Classifica il colore bianco e quello scuro.

3. Appunti

- Quando si mettono insieme vestiti grandi e piccoli, mettere prima quelli grandi e devono essere meno della metà del totale dei vestiti. Si prega di non lavare un solo capo perché potrebbe causare problemi di squilibrio.
Aggiungi uno o due vestiti simili.
- I vestiti piccoli come calze di seta e fazzoletti devono essere messi in sacchetti a rete per il lavaggio. Prima di lavare il reggiseno con anelli in acciaio, si prega di togliere gli anelli. Se è scomodo farlo, si prega di metterli in sacchetti a rete per evitare che il reggiseno scivoli nello spazio tra le vaschette interne ed esterne.
- Controlla tutte le tasche e assicurati che non ci sia nulla dentro.

Chiodi, forcine, fiammiferi, penne, monete e chiavi danneggeranno la lavatrice e i vestiti.
- Chiudere la cerniera di tutti i vestiti, abbottonare e agganciare e annodare la cintura allentata, assicurandosi che non possano danneggiare altri vestiti.
- Per prima cosa, usa l'acqua con un po' di detersivo per lavare le parti con troppe macchie, come il colletto e i polsini, che possono rendere i vestiti più puliti.
- Controllare le guarnizioni delle porte e accertarsi che non ci sia nulla sopra.
- Prima del lavaggio assicurarsi che non ci sia nulla nella vasca.
- Assicurarsi che non vi sia alcun panno incastrato nell'anello di guarnizione della porta, per evitare che i panni e l'anello di guarnizione della porta vengano danneggiati.

5. OPERATIVO

Funzione Introduzione del pannello operativo

Figura 11

1. Pulsante On/Off
   - Accendere/spegnere l'alimentazione.
   - Al termine della procedura, premere On/Off per interrompere l'alimentazione.
2. Pulsante di avvio/pausa
   - Premerlo per iniziare a funzionare
   - Premerlo per mettere in pausa durante il funzionamento, premerlo nuovamente per continuare.
3. Pulsante Pre-Delay
   Quando si utilizza la funzione "Pre Delay" per il lavaggio, il tempo di ritardo è di 3 ore , 6 ore , 9 ore , 12 ore , 15 ore , 18 ore.
   - Se si desidera annullare la funzione Pre Delay, premere un ciclo del pulsante "Pre Delay".
   - Il tempo di pre-ritardo si intende dall'inizio al termine del lavaggio.
   - Si consiglia di utilizzare la funzione Pre Delay dopo aver selezionato il programma e prima di premere il pulsante "avvio/pausa"
4. Lampada di prelavaggio
   - Se i vestiti sono troppo sporchi, puoi selezionare questo pro-

gramma prima del lavaggio.
- Premere “Pre Delay” per più di 3 secondi per attivare/disattivare la funzione Prelavaggio.

5. Pulsante “Temp.”
   - Quando si preme il pulsante di accensione per avviare la macchina e si seleziona il programma, è possibile scegliere la temperatura dell’acqua più adatta in base al materiale dei tessuti.
6. Lampada con blocco bambini
   - Premerlo per proteggerlo dai bambini.
   - Blocco bambini attivo, altri pulsanti non disponibili eccetto “On/Off”.
   - Premere “Temp.” per più di 3 secondi per attivare/disattivare la funzione Blocco bambini.
7. Pulsante di velocità
   - Quando si preme il pulsante di accensione per avviare la macchina e si seleziona il programma, è possibile scegliere diverse velocità di centrifuga.
8. Manopola del programma
   - Selezionare il programma in base al tipo e al grado di contaminazione dei tessuti.
9. Indicatore di stato
   - Serratura porta: Questa icona indica la condizione di apertura e chiusura della serratura della porta
   - Blocco bambini: l’icona in alto a sinistra serve a controllare l’apertura e la chiusura del blocco bambini, mentre il lato destro visualizza la condizione di chiusura del blocco bambini.

Introduzione della funzione e del programma
Utilizzo di abiti di routine

1. Preparativi

- Apri la porta, metti i vestiti dentro e chiudi la porta.
- Estrarre il contenitore del detersivo, aggiungere il detersivo e chiudere il contenitore.
- Collegare i tubi di ingresso e accertarsi che il rubinetto sia aperto.

2. Premere il pulsante On/Off
3. I programmi possono essere selezionati in base alle esigenze.
4. Premere il pulsante Avvio/Pausa e iniziare il lavaggio.
5. Una volta completate tutte le operazioni, il cicalino emette un

suono.

- Aprire la porta per prendere i vestiti.
- Scollegare e chiudere il rubinetto.

Introduzione al programma Cotton
Questo programma è adatto per indumenti moderatamente o leggermente sporchi, come cotone, lenzuola, biancheria intima, asciugamani e camicie, ecc.

Introduzione al programma Sportivo
Utilizzato per lavare gli indumenti sportivi, può eliminare il sudore e lo sporco dagli indumenti.

Introduzione al programma Duvet
Utilizzato per lavare indumenti pesanti, come cappotti, asciugamani grandi e così via.

Introduzione delicata al programma
Garza per lavare la biancheria intima di seta.

Introduzione al programma di assistenza al bambino
Utilizzato per lavare i vestiti dei bambini per renderli più puliti

Introduzione al programma di lavaggio antitempesta
Il lavaggio Storm riduce il tempo di lavaggio aumentando la frequenza dei battiti e riducendo il tempo di sosta, il che riduce il tempo di lavaggio di circa il 30%, sfruttando al massimo l'efficienza.

Programma Steam
La funzione vapore viene attivata per riscaldare l'ambiente interno del cestello, migliorando le prestazioni di lavaggio e riducendo lo sporco.

Introduzione al programma Mix
Questa funzione può essere utilizzata per lavare capi misti, come cotone, sintetici e così via (si prega di non lavare capi misti che si rovinano facilmente).

Introduzione rapida al programma da 15 minuti
Per lavare indumenti che vengono cambiati frequentemente, non troppo sporchi e leggeri.

Programma Rapid 42'
Per lavare indumenti che vengono cambiati frequentemente, non troppo sporchi e leggeri.

Temperatura 20°C
Lavare le macchie di lieve entità.

Introduzione al programma Lana
Per lavare tessuti di lana contrassegnati con la dicitura "lavabile in lavatrice".

Introduzione al programma Risciacquo + Centrifuga
La macchina non esegue il lavaggio, ma solo il risciacquo e la centrifuga.

Programma Solo Spin
La macchina non esegue il lavaggio né il risciacquo, ma solo la centrifuga.

Introduzione al programma Auto Clean
Pulisci brevemente il cestello interno della lavatrice. Non metterci dentro i vestiti.

Programma eco 40-60
É in grado di lavare insieme nello stesso ciclo capi di cotone normalmente sporchi dichiarati lavabili a 40°C o 60°C e che questo programma viene utilizzato per valutare la conformità alla normativa UE sull'ecodesign programmi più efficienti in termini di consumo energetico sono generalmente quelli che funzionano a temperature più basse e con una durata maggiore.

· La lavatrice domestica o la lavasciuga domestica fino alla capacità indicata dal produttore per i rispettivi programmi contribuiranno al risparmio di energia e di acqua.

· Il rumore e il contenuto di umidità residua sono influenzati dalla velocità di centrifuga: maggiore è la velocità di centrifuga nella fase di centrifuga, maggiore è il rumore e minore è il contenuto di umidità residua.
· Come trovare le informazioni sul modello memorizzate nel database del prodotto, come definito nel regolamento (UE) 2019/2014 tramite un collegamento Web che rimanda alle informazioni sul modello memorizzate nel database del prodotto o un collegamento al database del prodotto e informazioni su come trovare l'identificativo del modello sul prodotto.
· È possibile consultare il manuale e il codice QR sull'etichetta di efficienza energetica.

Introduzione dei programmi di lavaggio

Lavatrice EVVO Terra K6

Programma	Temperatura (°C)	Velocità di centrifuga (ciclo/min.)	Tempo (min)
Cotone	40°C (freddo, 20°C, 60°C, 90°C)	800 (0, 400, 1000)	75
Eco 40-60	40°C (freddo , 20°C, 60°C)	1000 (0, 400, 800)	198
Sportivi	freddo (20°C, 40°C)	800 (0, 400)	44
Piumino	40°C (freddo, 20°C, 60°C)	800 (0, 400, 1000)	88
Delicato	20°C (freddo, 40°C)	800 (0, 400)	48
Cura del bambino	60°C (40°C, 90°C)	800 (0, 400, 1000)	142
Lavaggio della tempesta	20°C (freddo, 40°C, 60°C)	800 (0, 400, 1000)	39
Vapore	60°C (freddo, 20°C, 40°C, 90°C)	800 (0, 400, 1000)	165
Mescolare	freddo (20°C, 40°C)	800 (0, 400)	76

Veloce 15’	freddo (20°C, 40°C)	800 (0, 400)	15
Veloce 42’	40°C (freddo, 20°C)	800 (0, 400)	42
Temperatura 20°C	Temperatura 20°C	1000 (0, 400, 800)	63
Lana	40°C (freddo, 20°C)	800 (0, 400)	47
Risciac-quo+Centrif-uga	—	800 (0, 400, 1000)	16
Rotazione	—	800 (0, 400, 1000)	10
Pulizia della vasca	Temperatura 60°C (90°C)	800	75

Istruzioni:
1. Il tempo necessario può variare a causa della pressione dell’acqua, delle condizioni di drenaggio, del tipo di tessuto, del peso e delle variazioni di temperatura.
2. Durante il lavaggio, il tempo effettivo di lavaggio e centrifuga potrebbe differire dal tempo visualizzato.
3. Durante il lavaggio, la visualizzazione in tempo reale varierà in base alla variazione del peso degli indumenti.
4. A causa dei diversi pesi degli indumenti e dei detersivi, se la velocità di centrifuga è troppo bassa, le prestazioni di risciacquo potrebbero non essere ottimali. Aumentare il numero di cicli di risciacquo se necessario.
5. I dati nel grafico possono variare a seconda del modello.
6. Quando si modifica il programma predefinito come programma di risparmio energetico, il tempo di lavaggio aumenterà automaticamente.

Lavatrice EVVO Terra K7

Programma	Temperatura (°C)	Velocità di centrifuga (ciclo/min.)	Tempo (min)
Cotone	40°C (freddo, 20°C, 60°C, 90°C)	800 (0, 400, 1200)	75

Eco 40-60	40°C (freddo , 20°C, 60°C)	1200 (0, 400, 800)	208
Sportivi	freddo (20°C, 40°C)	800 (0, 400)	44
Piumino	40°C (freddo, 20°C)	800 (0, 400)	88
Delicato	40°C (freddo, 20°C)	800 (0, 400)	48
Cura del bambino	60°C (40°C, 90°C)	800 (0, 400)	142
Lavaggio della tempesta	20°C (freddo, 40°C, 60°C)	800 (0, 400, 1200)	39
Vapore	60°C (freddo, 20°C, 40°C, 90°C)	800 (0, 400)	165
Mescolare	freddo (20°C, 40°C)	800 (0, 400)	76
Veloce 15’	freddo (20°C, 40°C)	800 (0, 400)	15
Veloce 42’	40°C (freddo, 20°C)	800 (0, 400)	42
Temperatura 20°C	Temperatura 20°C	1000 (0, 400, 1200)	62
Lana	40°C (freddo, 20°C)	800 (0, 400)	47
Risciacquo+Centrifuga	—	800 (0, 400, 1200)	16
Rotazione	—	800 (0, 400, 1200)	10
Pulizia della vasca	Temperatura 60°C (90°C)	800	75

Istruzioni:

1. Il tempo necessario può variare a causa della pressione dell’acqua, delle condizioni di drenaggio, del tipo di tessuto, del peso e delle variazioni di temperatura.
2. Durante il lavaggio, il tempo effettivo di lavaggio e centrifuga potrebbe differire dal tempo visualizzato.

3. Durante il lavaggio, la visualizzazione in tempo reale varierà in base alla variazione del peso degli indumenti.
4. A causa dei diversi pesi degli indumenti e dei detersivi, se la velocità di centrifuga è troppo bassa, le prestazioni di risciacquo potrebbero non essere ottimali. Aumentare il numero di cicli di risciacquo se necessario.
5. I dati nel grafico possono variare a seconda del modello.
6. Quando si modifica il programma predefinito come programma di risparmio energetico, il tempo di lavaggio aumenterà automaticamente.

Lavatrice EVVO Terra K8

Programma	Temperatura (°C)	Velocità di centrifuga (ciclo/min.)	Tempo (min)
Cotone	40°C (freddo, 20°C, 60°C, 90°C)	800 (0, 400, 1200)	75
Eco 40-60	40°C (freddo , 20°C, 60°C)	1200 (0, 400, 800)	208
Sportivi	freddo (20°C, 40°C)	800 (0, 400)	44
Piumino	40°C (freddo, 20°C)	800 (0, 400)	88
Delicato	20°C (freddo, 40°C)	800 (0, 400)	48
Cura del bambino	60°C (40°C, 90°C)	800 (0, 400)	142
Lavaggio della tempesta	20°C (freddo, 40°C, 60°C)	800 (0, 400, 1200)	39
Vapore	60°C (freddo, 20°C, 40°C, 90°C)	800 (0, 400)	165
Mescolare	freddo (20°C, 40°C)	800 (0, 400)	76
Veloce 15’	freddo (20°C, 40°C)	800 (0, 400)	15
Veloce 42’	20°C (freddo, 40°C)	800 (0, 400)	42
Temperatura 20°C	Temperatura 20°C	1000 (0, 400, 1200)	62

Lana	40°C (freddo, 20°C)	800 (0, 400)	47
Risciac-quo+Centrif-uga	—	800 (0, 400, 1200)	16
Rotazione	—	800 (0, 400, 1200)	10
Pulizia della vasca	60°C	800	75

Istruzioni:
1. Il tempo necessario può variare a causa della pressione dell'acqua, delle condizioni di drenaggio, del tipo di tessuto, del peso e delle variazioni di temperatura.
2. Durante il lavaggio, il tempo effettivo di lavaggio e centrifuga potrebbe differire dal tempo visualizzato.
3. Durante il lavaggio, la visualizzazione in tempo reale varierà in base alla variazione del peso degli indumenti.
4. A causa dei diversi pesi degli indumenti e dei detersivi, se la velocità di centrifuga è troppo bassa, le prestazioni di risciacquo potrebbero non essere ottimali. Aumentare il numero di cicli di risciacquo se necessario.
5. I dati nel grafico possono variare a seconda del modello.
6. Quando si modifica il programma predefinito come programma di risparmio energetico, il tempo di lavaggio aumenterà automaticamente.

Varietà di funzioni

Funzione	Descrizione

Blocco bambini	Dichiarazione	Per evitare giochi errati da parte dei bambini
	Impostazione per la rimozione	Durante il funzionamento, premere Pre Delay per più di 3 secondi, scollegare e/o premere Pre Delay per rimuovere il blocco bambini
Blocco intellettuale-rimozione	Dichiarazione	Al termine dell'operazione, se l'acqua all'interno è più alta, la pompa di scarico dell'acqua si accende per scaricare fino al livello dell'acqua della chiusa aperta e si ferma.
Compensazione dello spegnimento	Dichiarazione	Quando l'alimentazione viene ricollegata dopo uno spegnimento, il punto temporale continuerà dal punto di arresto precedente.

Blocco automatico della porta	Dichiarazione	Dopo aver selezionato la procedura, la porta si è bloccata automaticamente 2 minuti dopo il termine dell'operazione, con serratura rimossa.
Sgombero del tamburo	Dichiarazione	Per rimuovere residui e germi, sterilizzare per pulire il tamburo
Ritardo	Dichiarazione	Premere DELAY per selezionare il tempo di lavaggio, la lavatrice può effettuare un pre-ritardo di 3 ore, 6 ore, 9 ore, 12 ore, 15 ore, 18 ore

6. MANUTENZIONE

· Si prega di effettuare la manutenzione della lavatrice per prolungarne la durata.
· Prima di effettuare la manutenzione, scollegare l'alimentazione.

Corpo della lavatrice
Dopo il lavaggio, puliscilo con un panno morbido. In caso di contaminazione eccessiva, usa un detergente o un sapone appropriati.
· Non annaffiare direttamente.
· Non utilizzare stucco in polvere, diluente, benzina, alcol per pulire il corpo della macchina.

Anello di guarnizione della porta

Dopo il lavaggio, rimuovere eventuali contaminazioni, carta straccia e così via; se sono presenti corpi estranei, rimuoverli.

Sgombero della scatola del detersivo
Si prega di pulire regolarmente la vaschetta del detersivo. Tirarla fuori e lavarla con acqua pulita, quindi reinserirla.

Gioco dell'accoppiamento universale (suggerimento: una volta/sei mesi)
· Se si accumulano rifiuti, ciò influenzerà la velocità di ingresso dell'acqua
1. Togliere il tubo morbido dal lato della parte di collegamento.
2. Estrarre il dispositivo di avvitamento seguendo la direzione della freccia.
3. Lavare l'interno del dispositivo di avvitamento.
4. Installare il dispositivo di equipaggiamento pulito con il tubo morbido di ingresso.

La compensazione della valvola di ingresso dell'acqua (suggerito: una volta/semestre)
1. Togliere il tubo morbido dal lato della lavatrice.
2. Togliere la retina del filtro dalla valvola dell'acqua.
3. Pulire la retina del filtro con una spatola dentata.
4. Installare il tubo di ingresso morbido.

Quando la lavatrice è congelata
1. Coprire il rubinetto e la parte di collegamento con un asciugamano caldo.
2. Togliere il tubo di ingresso e immergerlo in acqua a 50 gradi.
3. Versare nel bidone circa 2-3 litri di acqua a 50 gradi.
4. Collegare il tubo di ingresso, aprire il rubinetto di arresto e avviare la lavatrice. Verificare che l'ingresso e l'uscita siano normali.

A) Figura 12
-Rubinetto
-Parte di collegamento
-Tubo di ingresso
B) Figura 13
-Tagliare il tubo di ingresso e immergerlo in acqua a 50 gradi

C) Figura 14
Versare nel bidone circa 2-3 litri di acqua a 50 gradi.

Pulizia del filtro della pompa di disidratazione (suggerimento: una volta al mese)

1. Dopo aver prosciugato la pompa, premere il fermo e spegnerla; aprire il coperchio del filtro della pompa dell'acqua. (Attenzione: se all'interno c'è acqua calda, procedere solo quando si è raffreddata.)
2. Togliere il filtro ruotandolo in senso antiorario.
3. Lavare il filtro.
4. Direttamente sulla pompa e inserire il filtro, avvitarlo in senso orario e stringere il coperchio.

Attenzione:
a. Stringere bene il filtro per evitare perdite.
b. Si prega di non pulire durante il funzionamento

La pulizia del tamburo (si consiglia una volta al mese)
Dopo un periodo di utilizzo, potrebbe esserci un po' di sporcizia. È possibile pulire l'interno e l'esterno del tamburo eseguendo la procedura del tamburo.
Attenzione: non mettere panni e detersivo quando si pulisce il cestello.

Emergenza Apri la porta
(Solo le serrature automatiche delle porte hanno questa funzione)
In caso di interruzione di corrente e la porta non può essere aperta normalmente, ma è necessario aprirla, tirare la linguetta di apertura di emergenza della porta e ricordarsi di reimpostarla.
La linguetta di estrazione si trova nella parte anteriore in basso a destra della parte interna del coperchio. Si prega di aprire il coperchio quando si utilizza. (Fig.15)

Attenzione
Non utilizzare la linguetta di apertura di emergenza della porta quando la macchina è in funzione; quando è necessario utilizzarla

in caso di emergenza, aprire il coperchio di apertura di emergenza della porta durante il raffreddamento dell'acqua per evitare scottature, poiché l'acqua in eccesso fuoriuscirà dalla vasca interna ad alta temperatura.

7. RISOLUZIONE DEI PROBLEMI

Guida alla risoluzione dei problemi

Fenomeno	Stato della spia luminosa				Punti di controllo	Soluzioni
Afflusso d'acqua	Flash	leggero	spegnere	spegnere	- Controllare se il rubinetto è chiuso? - L'erogazione idrica è interrotta o la pressione dell'acqua è troppo bassa? - I tubi di ingresso dell'acqua sono congelati? - I filtri sono intasati?	Aprire il rubinetto. Attendere prego. Utilizzare acqua calda per scongelare i tubi. Togliere i filtri e pulirli.

Deflusso dell'acqua	Flash	spegnere	leggero	spegnere	- I tubi di scarico sono posizionati troppo in alto? - I tubi di scarico sono congelati? - I tubi di scarico sono bloccati? - Lo scarico del pavimento è ostruito?	Si prega di riporre i tubi di scarico e di assicurarsi che l'altezza sia entro 1 m. Utilizzare acqua calda per scongelare i tubi. Rimuovere i corpi estranei e pulire i tubi. Pulisci lo scarico del pavimento.
Problema con la porta	Flash	spegnere	spegnere	leggero	- Assicurarsi di avviare la lavatrice senza chiudere bene lo sportello.	Assicuratevi che la porta sia ben chiusa.
Problemi di rotazione	Flash	leggero	spegnere	leggero	- Controllare se è necessario smontare il bullone della carrozza? - La macchina è posizionata in modo stabile? - I vestiti sono troppo piccoli o leggeri? - I controdadi sotto i piedini sono serrati?	Smontare il bullone della carrozza. Posizionare la macchina su una superficie stabile. Aggiungi altri vestiti. Stringere i controdadi.
Acqua continua	Flash	leggero	leggero	spegnere	Chiudere il rubinetto, staccare la spina e affidare l'intervento al servizio post-vendita.	

Quando la vasca di lavaggio non ruota	Flash	spegnere	spegnere	spegnere	Chiudere il rubinetto, staccare la spina e affidare l'intervento al servizio post-vendita.	
Troppa schiuma					Controllare se è stato aggiunto troppo detersivo.	Aggiungere una quantità ragionevole di detersivo. Utilizzare il detersivo correttamente

Condizioni di non guasto

Problema:
- La porta non si può aprire.
Soluzione:
-Il programma è in esecuzione.
- Ci sono dei vestiti tra la porta e le guarnizioni della porta.

Problema:
- C'è un odore.
Soluzione:
- Potrebbe esserci odore di gomma perché alcuni componenti sono realizzati in gomma.

Problema:
- C'è troppa poca acqua durante il lavaggio e il risciacquo.
Soluzione:
- Una lavatrice a rulli necessita solo di un po' d'acqua durante il funzionamento.

Problema:
-Nessun afflusso d'acqua.
Soluzione:
- Il rubinetto è aperto?
- Il tubo di ingresso è congelato?
- I filtri sono intasati?

Problema:
- L'acqua entra a metà.
Soluzione:
-Se il livello dell'acqua diminuisce, la lavatrice erogherà automaticamente acqua.

Problema:
-Durante il lavaggio fuoriesce acqua.
Soluzione:
- Controlla se hai aggiunto del detersivo che ha creato troppe bolle.

Problema:
-Il tempo rimanente cambia.
Soluzione:
- Se i vestiti non sono allineati correttamente durante la centrifuga, il tempo di centrifuga verrà prolungato per correggere la deviazione.

Problema:
-Si sente un rumore anomalo durante la rotazione.
Soluzione:
- Controllare se la linea elettrica tocca l'armadio.
- Sono stati smontati i bulloni di trasporto?
-Ci sono delle forcine o delle monete nel rullo?

Problema:
-La lavatrice non può funzionare dopo un'interruzione di corrente.
Soluzione:
- La lavatrice smetterà di funzionare dopo un'interruzione di corrente. Quando la corrente viene ripristinata, se non riesce ancora a continuare a funzionare, premere il pulsante di accensione e reimpostare il programma.

8. SPECIFICHE TECNICHE

Modello	Lavatrice EVVO Terra K6	Lavatrice EVVO Terra K7	Lavatrice EVVO Terra K8
Capacità di lavaggio nominale	6,0 kg	7,0 kg	8,0 kg
Capacità di centrifuga nominale	6,0 kg	7,0 kg	8,0 kg
Tensione nominale	220-240V - 50Hz	220-240V - 50Hz	220-240V - 50Hz
Potenza di lavaggio nominale	200W	200W	200W
Potenza di rotazione nominale	500W	500W	500W
Potenza di riscaldamento nominale	1500W	1600W	1600W
Potenza massima	1650W	1700W	1700W

9. SMALTIMENTO DI VECCHI APPARECCHI ELETTRICI ED ELETTRONICI

Questo simbolo indica che, secondo le normative applicabili, il prodotto e/o le celle devono essere smaltiti separatamente dai rifiuti domestici. Quando questo prodotto raggiunge la fine del suo ciclo di vita, è necessario smaltire le celle/batterie/ accumulatori e portarli in un punto di raccolta designato dalle autorità locali. I consumatori devono contattare le autorità locali o il rivenditore per informazioni sullo smaltimento corretto delle apparecchiature obsolete e/o delle

loro batterie.
Il rispetto delle suddette linee guida contribuirà a proteggere l'ambiente.

10. SUPPORTO TECNICO E GARANZIA

EVVO è responsabile nei confronti dell'utente finale o del consumatore per qualsiasi difetto di conformità esistente al momento della consegna del prodotto, nei termini, nelle condizioni e nelle scadenze stabilite dalle normative applicabili.
Si raccomanda di far eseguire le riparazioni da personale qualificato. Se in qualsiasi momento si rileva un problema con il prodotto o si hanno dubbi, non esitare a contattare il servizio di assistenza tecnica ufficiale EVVO:

910 200 422 - ASSISTENZA TELEFONICA
+ 34 633 525 883 - ASSISTENZA WHATSAPP

11. COPYRIGHT

I diritti di proprietà intellettuale sui testi di questo manuale appartengono a EVVO HOME EUROPE S.L. Tutti i diritti riservati. Il contenuto di questa pubblicazione non può essere riprodotto, archiviato in un sistema di recupero, trasmesso o distribuito, in tutto o in parte, con qualsiasi mezzo (elettronico, meccanico, fotocopia, registrazione o simile) senza la previa autorizzazione di EVVO HOME EUROPE, S.L.

1. INSTRUÇÕES DE SEGURANÇA

Para evitar danos ou prejuízos para o utilizador ou para as pessoas e bens de terceiros, certifique-se de que segue as normas de segurança.

- O risco de choque elétrico.

1. Utilize 220V-240V, acima de 10A com tomada dedicada de fio terra.
2. Ao inserir e retirar o cabo de alimentação, utilize a ficha. Não utilizar o cabo de alimentação danificado. Quando o pino do cabo de alimentação estiver sujo, limpar com um pano seco a tempo.
3. Não utilizar a mão molhada para inserir ou retirar a ficha.
4. Retire a ficha da tomada quando terminar, reparar ou limpar.

- O perigo de incêndio e de fuga de corrente

1. Não deixar a máquina de lavar roupa perto do fogo, nem de cigarros acesos, velas e materiais voláteis.
2. Não borrife a água no painel de controlo da máquina de lavar roupa.
3. Não colocar a máquina de lavar roupa em locais húmidos e ao ar livre.
4. Por favor, conserte a bomba de drenagem e certifique-se de que o esgoto está desobstruído.

- O perigo das altas temperaturas

1. Ao lavar a alta temperatura, o vidro da porta aquece. Por favor, não toque no vidro da porta, especialmente as crianças.
2. Quando abrir a porta após uma lavagem a alta temperatura, aguarde que a temperatura arrefeça até um nível seguro e a porta destrancar-se-á automaticamente.

- O perigo de se magoar

1. Por favor, manuseie a caixa de cartão depois de a retirar, não deixe que as crianças lhe toquem ou comam.
2. Não permita que as crianças operem ou subam para a máquina de lavar roupa.
3. Fechar a porta após a utilização para evitar que as crianças entrem no tambor.

- O perigo de ferimentos
1. Não colocar objectos pesados na parte superior da máquina de lavar.
2. Se quiser deslocar a máquina, não se esqueça de pedir ajuda.
3. Por favor, não peça a pessoas não profissionais para repararem a máquina.

- O perigo de danificar os panos
1. Não lavar os panos que são impermeáveis, como impermeáveis, produtos de penas, sacos-cama.
2. Por favor, lave os panos que podem ser lavados. Se tiver dúvidas, siga as instruções.

- O perigo de explosão
1. Não lavar os panos manchados com querosene, gasolina, diluente, produtos inflamáveis.
2. Não lavar em caso de fuga de gás.

- Quando se retira a ficha, o fecho pode ser desbloqueado mesmo que haja muita água no interior. Por isso, verifique o nível de água no interior antes de desbloquear a porta, para evitar perdas desnecessárias.

ATENÇÃO!
- Este aparelho não se destina a ser utilizado por pessoas (incluindo crianças) com capacidades físicas, sensoriais ou mentais reduzidas, ou com falta de experiência e conhecimentos, exceto se tiverem sido supervisionadas ou instruídas relativamente à utilização do aparelho por uma pessoa responsável pela sua segurança.

- As crianças devem ser vigiadas para garantir que não brincam com o aparelho. A limpeza e a manutenção pelo utilizador não devem ser efectuadas por crianças sem supervisão. As crianças com menos de 3 anos devem ser mantidas afastadas, exceto se forem permanentemente vigiadas.

- Se o cabo de alimentação estiver danificado, tem de ser substituído pelo fabricante, pelo seu agente de assistência técnica ou por pessoas com qualificações semelhantes, de modo a evitar perigos.

- Os novos conjuntos de mangueiras fornecidos com o aparelho devem ser utilizados e os antigos não devem ser reutilizados.
- Este aparelho destina-se a ser utilizado em aplicações domésticas e similares, tais como:

- Áreas de cozinha do pessoal em lojas, escritórios e outros ambientes de trabalho;
- Casas de campo;
- Por clientes em hotéis, motéis e outros ambientes de tipo residencial;
- Ambientes do tipo cama e pequeno-almoço;
- Zonas de uso comum em blocos de apartamentos ou em lavandarias.

-Nas máquinas de lavar roupa com aberturas de ventilação na base, as aberturas não devem ser obstruídas por uma alcatifa.
- Perda manual, contactar o nosso número de serviço.
- Pressão da água: 0,03-1MPa

CUIDADO!
Para evitar o perigo de um rearme inadvertido do interrutor térmico, este aparelho não deve ser alimentado através de um dispositivo de comutação externo, como um temporizador, ou ligado a um circuito que seja ligado e desligado regularmente pela rede eléctrica.

2. PEÇAS E COMPONENTES

Fig. 1
1. Montagem da porta
2. Caixa de detergente
3. de entrada
4. Painel de operação
5. Linha eléctrica
6. Armário
7. Pés reguláveis
8. Banheira de lavagem e centrifugação

Aviso importante:

1. A aparência e as especificações do produto podem ser alteradas sem aviso prévio para aumentar a qualidade do produto.
2. O aspeto e as especificações do produto podem variar em função do ensaio de eficiência energética ou do ensaio de segurança conexos, etc.

Aviso:

1. Na primeira utilização, pode escorrer alguma água. Trata-se de água residual após o teste de desempenho, pertencendo ao fenómeno normal.
2. Após cada utilização, puxe a ficha e feche a torneira para evitar inundações acidentais ou incêndios.

3. INSTALAÇÃO

-Certifique-se de que a temperatura dos locais onde a máquina de lavar é instalada ou colocada é superior a 0 °C.
- Colocar a máquina de lavar corretamente de acordo com as normas e regulamentos de gestão.
- Mantenha a base da máquina de lavar ventilada quando esta for colocada no chão com alcatifa.
- Há demasiadas pragas nas aldeias. Por favor, mantenha os arredores limpos, porque os danos causados por baratas ou outras pragas não pertencem à garantia

Parafuso de transporte
As anilhas são instaladas com o parafuso de transporte para evitar danos internos durante o transporte.

Desmontar o parafuso de transporte

1. Para evitar danos internos durante o transporte, são instalados 4 parafusos. Antes de utilizar a anilha, desmontar o parafuso (ver quadro 1)
   - Se os parafusos não forem desmontados, podem ocorrer vibrações violentas, ruídos e problemas.
2. Utilizar a chave anexa para desapertar os 4 parafusos (ver quadro 2).
3. Rodar ligeiramente a borracha do parafuso e, em seguida,

retirar os parafusos, manter os parafusos e a chave em espera (ver quadro 3).
- Os parafusos devem ser montados de novo, independentemente do momento de transporte da anilha.

4. Utilizar os tampões para vedar os orifícios dos parafusos (ver quadro 4).

Fig. 2.

Requisitos para os cargos

Regulação horizontal:
- O ângulo de inclinação deve ser inferior a 1 grau.

Tomada eléctrica.
- A distância entre qualquer lado da máquina de lavar e a tomada eléctrica deve ser de 1,5 metros.
- Não utilize demasiados aparelhos eléctricos na mesma tomada.

Limpeza do ambiente
- É necessário limpar a parede, a porta e o chão.
- Instale a máquina de lavar roupa num solo duro e estável, com um ralo no chão, em vez de num cobertor macio ou num chão de madeira.
- Não coloque roupa suja ou outros objectos na tampa da cabeça da máquina de lavar, caso contrário pode afetar o funcionamento normal.

Aviso!

Ligação eléctrica

1. Não utilize o quadro de ligações ou algo do género.
2. Se as linhas eléctricas estiverem danificadas, contacte profissionais para as reparar.
3. Após a utilização da máquina de lavar, puxe a ficha e feche a torneira.
4. Ligue a máquina de lavar à tomada com ligação à terra para corresponder aos princípios de cablagem.
5. Colocar a máquina de lavar roupa de forma a facilitar a ligação da tomada

- Contacte o centro de manutenção e peça a profissionais que reparem a máquina de lavar, pois os leigos podem causar danos e pro-

blemas na máquina.
- Não coloque a máquina de lavar num local onde a temperatura seja inferior a zero. Os tubos ficarão congelados e partir-se-ão. Além disso, a temperatura abaixo de zero danificará o controlador de programação.
- Se deslocar a máquina de lavar num ambiente cuja temperatura seja inferior a zero, mantenha a máquina à temperatura ambiente durante algumas horas antes de a pôr em funcionamento.

Introdução à ligação à terra
- Uma máquina de lavar roupa deve ter os dispositivos de ligação à terra. Se ocorrer um problema, o dispositivo pode reduzir o risco de choque elétrico. O aparelho está equipado com um cabo (que inclui um fio e uma ficha com ligação à terra). A ficha com ligação à terra deve ser inserida numa tomada adequada. Se quiser saber se a máquina de lavar está corretamente ligada à terra, contacte o pessoal de manutenção profissional. Se a ficha não coincidir com a tomada, não a mude por si.

- Se a sua máquina de lavar fumegar ou emitir um odor, desligue-a da corrente e contacte o pessoal de manutenção profissional.

As anilhas devem ser ligadas à entrada de água. Por favor, utilize a nova canalização em vez da antiga. A fim de garantir a qualidade, são efectuados testes de injeção de água antes de as máquinas de lavar saírem da fábrica, pelo que pode haver água no interior da cuba interna, nos vedantes da porta e no painel da porta, o que é normal.

Ligação de entrada de água
1. A pressão da água de abastecimento deve situar-se entre 30kPa e 1000kPa.
2. Não desgastar a rosca do parafuso quando ligar os tubos de entrada com as válvulas.
3. Instalar o equipamento de queda se a pressão da água de abastecimento for superior a 1000kPa.

- São fornecidos dois vedantes nos conectores de ambas as extremi-

dades do tubo para evitar fugas de água.
- Abrir a torneira e verificar se os conectores têm fugas.
- Verificar regularmente os tubos. Se necessário, mude-os.
- Certifique-se de que os tubos não estão danificados ou entrelaçados.

A ligação dos tubos de entrada e das torneiras.

1. Verifique os vedantes de borracha em ambos os lados do tubo flexível. Insira um vedante de borracha nos encaixes roscados de cada mangueira para evitar fugas. (Fig. 3)
2. Ligue as mangueiras de abastecimento de água às torneiras de água firmemente com a mão e depois aperte mais 2/3 de volta com um alicate. Ligar a mangueira azul à torneira de água (Fig. 4).
3. Depois de ligar a mangueira de entrada às torneiras de água, abra as torneiras de água para eliminar substâncias estranhas (sujidade, areia ou serradura) nas linhas de água. Deixar escorrer a água para um balde e verificar a temperatura da água. (Fig. 5)
4. Ligar bem as mangueiras à entrada de água com a mão e depois apertar mais 2/3 de volta com um alicate. (Fig. 6)
5. Verifique se existem fugas abrindo as torneiras. Se houver fugas de água, volte a verificar os passos 1 a 4.

-Esta máquina de lavar roupa foi concebida para electrodomésticos, por favor não a instale num navio, camião ou avião.
- Por favor, feche a torneira se estiver fora de serviço durante muito tempo (por exemplo, férias)
-Por favor, retire a ficha e cancele a função de bloqueio da porta para evitar que a criança se tranque no interior.
- Os materiais de embalagem (por exemplo, película, espuma) podem prejudicar a segurança da criança e provocar asfixia! Atenção: COLOCAR TODOS OS MATERIAIS DE EMBALAGEM FORA DO ALCANCE DAS CRIANÇAS.

Instalar o tubo de drenagem

- Fixar o tubo de drenagem com uma corda de elevação
- Para evitar danos causados por raios ou fugas para o solo, coloque o tubo de drenagem corretamente.
- Para evitar o sifão, a altura do tubo de drenagem deve ser entre

(0,85m-1,25m), além disso, o terminal do tubo de drenagem não deve ser colocado na água.
- Se o tubo de drenagem for demasiado comprido, não force a sua introdução na máquina de lavar, o que provocaria ruídos anormais. (Verificar o mapa esquemático na página seguinte)
Fig. 7

Ajuste horizontal
- Para evitar o ruído e a vibração, ao ajustar o nível da máquina de lavar roupa, coloque-a de preferência no canto da divisão.
- Se o solo não estiver nivelado, é necessário ajustar os pinos de alinhamento. (Não colocar pedaços de madeira ou algo do género), certificar-se de que os quatro pinos de alinhamento tocam firmemente no solo, e a máquina fica completamente nivelada (Fig. 8)
- Ajustar os pés reguláveis
Ajustar os pés reguláveis para garantir o equilíbrio da máquina de lavar roupa, que pode ser colocada no chão de forma estável. Após o assentamento, aparafusar a porca de bloqueio para garantir. Não coloque a máquina de lavar roupa na plataforma, que é mais alta do que o chão, para evitar que a máquina caia devido a outros acidentes. (Fig. 9)
- A verificação da diagonal
Aplicar força para baixo na diagonal da máquina de lavar roupa, a máquina de lavar roupa não deve abanar (ambas as diagonais precisam de ser verificadas, se a máquina de lavar roupa abanar, deve reajustar o pé ajustável).

4. AVISO ANTES DA PRIMEIRA LAVAGEM

Métodos de bloqueio e remoção de portas
Bloqueio / desbloqueio de portas
- A porta bloqueia-se automaticamente após o início de um programa de lavandaria. Nessa altura, a luz de bloqueio da porta está acesa.
- Premir a tecla “start/pause” e aguardar alguns segundos depois de a cuba de lavagem/desidratação parar de rodar. Se as condições de abertura da porta forem cumpridas, o fecho da porta é libertado automaticamente e o ecrã mostra que a luz de fecho da porta está

apagada.
- A porta não pode ser aberta durante o funcionamento a alta temperatura ou com um nível de água elevado durante a lavagem.
- Se a porta for aberta durante o funcionamento, a espuma pode transbordar e deve ser recolhida com uma toalha.
- Quando a porta não pode ser aberta, o dispositivo de abertura de emergência da porta pode ser utilizado em caso de emergência.

O método de utilização da caixa de detergente.
Fig. 10
Detergente sintético em pó
- É favor dissolver o detergente (por exemplo, pedaços de sabão) antes de o colocar na caixa do detergente.

Detergente líquido. Lixívia
- Utilizar um detergente com menos espuma.
- Diluir o detergente do tipo concentrado em duas vezes com água antes de o colocar na caixa de detergente.

Amaciador
- Colocar amaciador antes da lavagem, que será automaticamente colocado no tambor quando a última lavagem for efectuada.
- Se utilizar um amaciador de tipo concentrado, dilua-o com água adequada.
- Não ultrapassar a marca MAX.

Detergente de pré-lavagem
- Se os panos estiverem demasiado sujos, colocar detergente moderado depois de selecionar a função de pré-lavagem.
- Utilizar um detergente especial.
- Não utilize detergente em excesso, pois pode provocar demasiada espuma e afetar a qualidade da lavagem ou provocar uma avaria.
- Selecionar o detergente de acordo com a cor da variedade dos panos, a temperatura da água e o nível de contaminação.
- Utilizar um detergente moderado para obter o efeito de lavagem e proteger o ambiente.

As recomendações sobre a utilização de detergentes às diferen-

tes temperaturas
- Quando lavar roupa branca muito suja, recomendamos a utilização de programas de algodão a 60° C ou superior e um detergente em pó normal (para trabalhos pesados) que contenha agentes branqueadores que, a temperaturas médias/altas, proporcionem excelentes resultados.
- Para lavagens entre 40° C e 60° C, o tipo de detergente utilizado deve ser adequado ao tipo de tecido e ao nível de sujidade. Os detergentes em pó normais são adequados para tecidos "brancos" ou de cor fixa com muita sujidade, ao passo que os detergentes líquidos ou os detergentes em pó "protectores da cor" são adequados para tecidos de cor com níveis ligeiros de sujidade.
- Para a lavagem a temperaturas inferiores a 40° C, recomendamos a utilização de detergentes líquidos ou detergentes especificamente rotulados como adequados para a lavagem a baixas temperaturas.

Aviso antes da lavagem

1. Identificação do guia de lavagem

- Consultar a identificação do guia de lavagem dos panos, que mostra a textura dos panos e o método de lavagem

2. Lavagem de classificação

- Lavar panos com a mesma textura, textura diferente, temperatura da água, velocidade e procedimento de lavagem diferentes, separar os panos de cor profunda dos panos brancos. Separe os panos tingidos do algodão, caso contrário, os panos brancos ficarão descoloridos. Se possível, não lavar roupa muito contaminada com roupa limpa em conjunto.
- O grau de poluição (grave, moderado, ligeiro)
- Cor (branco, claro, cor, cor profunda)
- Veludo (fácil de cair, fácil de aderir)

Classificar a roupa e lavar de acordo com o grau.
Classificar e lavar.
Classificar a cor branca e a cor profunda.

3. Notas

- Quando juntar roupas grandes e pequenas, coloque as grandes

primeiro e têm de ser menos de metade da roupa total. Por favor, não lave uma única peça de roupa porque pode causar problemas de desequilíbrio.
Por favor, adicione uma ou duas roupas semelhantes.
- O vestuário pequeno, como as meias de seda e os lenços, deve ser colocado em sacos de rede para lavar. Antes de lavar o soutien com argolas de aço, é necessário retirar as argolas. Se não for conveniente fazê-lo, coloque-as em sacos de rede para evitar que o soutien escorregue para o espaço entre as cubas interna e externa.
- Verifique todos os bolsos e certifique-se de que não há nada lá dentro. Pregos, ganchos de cabelo, fósforos, canetas, moedas e chaves danificam a máquina de lavar e a roupa.
- Feche o fecho de todas as roupas, prenda o botão e o gancho e amarre o cinto solto, certificando-se de que as outras roupas não podem ser danificadas por elas.
- Em primeiro lugar, utilize a água com um pouco de detergente para lavar as partes com demasiadas nódoas, como o colarinho e os punhos, o que pode tornar a roupa mais limpa.
- Verificar as vedações das portas e certificar-se de que não há nada nelas.
- Certifique-se de que não há nada na banheira antes de a lavar.
- Para se certificar de que não há panos presos no anel de vedação da porta, a fim de evitar que os panos e o anel de vedação da porta se danifiquem.

5. FUNCIONAMENTO

Função Introdução do painel de controlo
Fig. 11
1. Botão de ligar/desligar
   - Ligar/desligar a alimentação.
   - Quando o procedimento estiver concluído, prima Ligar/Desligar para desligar a alimentação.
2. Botão Iniciar/Pausa
   - Premir para iniciar o funcionamento
   - Prima-o para fazer uma pausa durante o funcionamento, prima novamente para continuar.

3. Botão de pré-atraso
   Quando utilizar a função “Pré Atraso” para a lavagem, o tempo de atraso é de 3horas, 6horas, 9horas, 12horas, 15horas, 18horas.
   - Se pretender cancelar a função de Pré-atraso, prima um ciclo do botão “Pré-atraso”.
   - O tempo de pré-atraso é o tempo que decorre entre o início e o fim da lavagem.
   - Deve acionar a função Pré-atraso depois de selecionar o programa e antes de premir o botão de “iniciar/pausa
4. Lâmpada de pré-lavagem
   - Se os panos estiverem demasiado sujos, pode escolher este programa antes da lavagem.
   - Prima “Pre Delay” durante mais de 3 segundos para ligar/desligar a função de pré-lavagem.
5. Botão “Temp.” Botão
   - Ao premir o botão de alimentação para ligar a máquina e selecionar o programa, pode escolher a temperatura adequada da água de acordo com o material dos panos.
6. Lâmpada com bloqueio para crianças
   - Prima-o para evitar que as crianças o utilizem.
   - Bloqueio para crianças em funcionamento, outros botões indisponíveis exceto “On/Off”.
   - Prima “Temp.” durante mais de 3 segundos para ligar/desligar a função de bloqueio para crianças.
7. Botão de velocidade
   - Ao premir o botão de alimentação para ligar a máquina e selecionar o programa, pode escolher diferentes velocidades de centrifugação.
8. Botão de programa
   - Selecionar o programa de acordo com a variedade e a contaminação dos panos.
9. Indicador de estado
   - Fechadura da porta: Este ícone indica o estado de abertura e fecho do fecho da porta
   - Bloqueio para crianças: O ícone no canto superior esquerdo é utilizado para controlar a abertura e o fecho do bloqueio para crianças, o lado direito apresenta o estado de fecho do bloqueio para crianças.

A introdução da função e do programa
Utilização de vestuário de rotina

1. Preparativos

- Abre a porta, coloca a roupa e fecha a porta.
- Retirar a caixa do detergente, adicionar o detergente e fechar a caixa.
- Ligue os tubos de entrada e certifique-se de que a torneira está aberta.

2. Premir o botão Ligar/Desligar
3. Os programas podem ser selecionados de acordo com as necessidades.
4. Prima o botão Iniciar/Pausa e comece a lavar.
5. Quando todas as operações estiverem concluídas, a campainha emite um sinal sonoro.

- Abrir a porta para tirar os panos.
- Desligar a ficha da tomada e fechar a torneira.

Introdução ao programa Algodão
Este programa é adequado para as roupas com sujidade moderada ou ligeira, como algodão, roupa de cama, roupa interior, toalhas e camisas, etc. ....

Programa desportivo Introdução
Utilizada para lavar roupa desportiva, pode lavar o suor e a sujidade da roupa.

Introdução ao programa de edredões
Utilizado para lavar roupa pesada, como casacos, toalhas grandes, etc.

Introdução delicada do programa
Lavagem de gaze, roupa interior de seda.

Programa de cuidados para bebés Introdução
Utilizado para lavar roupa de bebé para tornar a roupa mais limpa

Introdução ao programa de lavagem de tempestades
A lavagem em tempestade reduz o processo de lavagem através do aumento da frequência de batimento, reduzindo o tempo de permanência, o que encurta o tempo de lavagem em cerca de 30%, fazendo a utilização mais eficiente.

Programa de vapor
A função de vapor é activada para aquecer o ambiente interno do tambor, melhorando o desempenho da lavagem e reduzindo a sujidade.

Introdução ao programa Mix
Esta função pode ser utilizada para lavar roupas mistas, como algodão, sintéticas, etc. (não lavar roupas mistas que se esfregam facilmente).

Introdução rápida ao programa 15
Para lavar roupa que se muda frequentemente, roupa não muito suja e roupa fina.

Programa “Rapid 42
Para lavar roupa que se muda frequentemente, roupa não muito suja e roupa fina.

20°C
Lavar as nódoas mais pequenas.

Introdução ao programa de lã
Para lavar tecidos de lã com a indicação “lavável na máquina”.

Introdução ao programa de enxaguamento e centrifugação
A máquina não lava, apenas enxagua e centrifuga.

Programa só de rotação
A máquina não lava e enxagua, apenas centrifuga.

Introdução ao programa Tub Clean
Limpe brevemente o balde interior da máquina de lavar roupa. Por

favor, não coloque roupa lá dentro.

- O programa eco 40-60 permite limpar roupa de algodão com sujidade normal, declarada lavável a 40°C ou 60°C, no mesmo ciclo, e este programa é utilizado para avaliar a conformidade com a legislação de conceção ecológica da UE.

- Os programas mais eficientes em termos de consumo de energia são geralmente os que funcionam a temperaturas mais baixas e com maior duração.

- A máquina de lavar roupa doméstica ou a máquina de lavar e secar roupa doméstica, até à capacidade indicada pelo fabricante para os respectivos programas, contribuirá para a poupança de energia e de água.

- O ruído e o teor de humidade restante são influenciados pela velocidade de centrifugação: quanto maior for a velocidade de centrifugação na fase de centrifugação, maior será o ruído e menor será o teor de humidade restante.

- Como encontrar as informações sobre o modelo armazenadas na base de dados do produto, tal como definido no Regulamento (UE) 2019/2014, através de uma hiperligação para as informações sobre o modelo armazenadas na base de dados do produto ou uma hiperligação para a base de dados do produto e informações sobre como encontrar o identificador do modelo no produto.

- Pode consultar o manual e o código QR na etiqueta de eficiência energética.

Introdução de programas de lavagem
Lavadora EVVO Terra K6

Programa	Temperatura (°C)	Velocidade de centrifugação (Corrida/Min.)	Tempo (m)

Algodão	40°C (frio, 20°C, 60°C, 90°C)	800 (0, 400, 1000)	75
Eco 40-60	40°C (frio, 20°C, 60°C)	1000 (0, 400, 800)	198
Desporto	frio(20°C, 40°C)	800 (0, 400)	44
Edredão	40°C (frio, 20°C, 60°C)	800 (0, 400, 1000)	88
Delicado	20°C (frio, 40°C)	800 (0, 400)	48
Cuidados com o bebé	60°C(40°C, 90°C)	800 (0, 400, 1000)	142
Lavagem de tempestades	20°C (frio, 40°C, 60°C)	800 (0, 400, 1000)	39
Vapor	60°C (frio, 20°C, 40°C, 90°C)	800 (0, 400, 1000)	165
Mistura	frio(20°C, 40°C)	800 (0, 400)	76
Rápido 15’	frio(20°C, 40°C)	800 (0, 400)	15
Rápido 42’	40°C (frio, 20°C)	800 (0, 400)	42
20°C	20°C	1000 (0, 400, 800)	63
Lã	40°C (frio, 20°C)	800 (0, 400)	47
Enxaguar+Girar	-	800 (0, 400, 1000)	16
Giro	-	800 (0, 400, 1000)	10

Limpeza da banheira	60°C (90°C)	800	75

Instruções:
1. O tempo necessário pode mudar devido à pressão da água, condições de drenagem, tipo de tecido, peso e alterações de temperatura.
2. Durante o processo de lavagem, o tempo real de lavagem e centrifugação pode diferir do tempo apresentado.
3. Durante a lavagem, o ecrã em tempo real irá flutuar com base na deteção da alteração do peso da roupa.
4. Devido aos diferentes pesos de roupa e detergentes, se a velocidade de centrifugação for demasiado baixa, o desempenho de enxaguamento pode não ser o ideal. Se necessário, aumente o número de ciclos de enxaguamento.
5. Os dados do gráfico podem variar consoante o modelo.
6. Ao editar o programa predefinido como um programa de eficiência energética, o tempo de lavagem aumenta automaticamente.

Lavadora EVVO Terra K7

Programa	**Temperatura (°C)**	**Velocidade de centrifugação (Corrida/Min.)**	**Tempo (m)**
Algodão	40°C (frio, 20°C, 60°C, 90°C)	800 (0, 400, 1200)	75
Eco 40-60	40°C (frio, 20°C, 60°C)	1200 (0, 400, 800)	208
Desporto	frio(20°C, 40°C)	800 (0, 400)	44
Edredão	40°C (frio, 20°C)	800 (0, 400)	88
Delicado	40°C (frio, 20°C)	800 (0, 400)	48
Cuidados com o bebé	60°C(40°C, 90°C)	800 (0, 400)	142

Lavagem de tempestades	20°C (frio, 40°C, 60°C)	800 (0, 400, 1200)	39
Vapor	60°C (frio, 20°C, 40°C, 90°C)	800 (0, 400)	165
Mistura	frio(20°C, 40°C)	800 (0, 400)	76
Rápido 15’	frio(20°C, 40°C)	800 (0, 400)	15
Rápido 42’	40°C (frio, 20°C)	800 (0, 400)	42
20°C	20°C	1000 (0, 400, 1200)	62
Lã	40°C (frio, 20°C)	800 (0, 400)	47
Enxaguar+-Girar	-	800 (0, 400, 1200)	16
Giro	-	800 (0, 400, 1200)	10
Limpeza da banheira	60°C (90°C)	800	75

Instruções:
1. O tempo necessário pode mudar devido à pressão da água, condições de drenagem, tipo de tecido, peso e alterações de temperatura.
2. Durante o processo de lavagem, o tempo real de lavagem e centrifugação pode diferir do tempo apresentado.
3. Durante a lavagem, o ecrã em tempo real irá flutuar com base na deteção da alteração do peso da roupa.
4. Devido a diferentes pesos de roupa e detergentes, se a velocidade de centrifugação for demasiado baixa, o desempenho de enxaguamento pode não ser o ideal. Se necessário, aumente o número de ciclos de enxaguamento.
5. Os dados do gráfico podem variar consoante o modelo.
6. Ao editar o programa predefinido como um programa de eficiência energética, o tempo de lavagem aumenta automaticamente.

Lavadora EVVO Terra K8

Programa	Temperatura (°C)	Velocidade de centrifugação (Corrida/Min.)	Tempo (m)
Algodão	40°C (frio, 20°C, 60°C, 90°C)	800 (0, 400, 1200)	75
Eco 40-60	40°C (frio, 20°C, 60°C)	1200 (0, 400, 800)	208
Desporto	frio(20°C, 40°C)	800 (0, 400)	44
Edredão	40°C (frio, 20°C)	800 (0, 400)	88
Delicado	20°C (frio, 40°C)	800 (0, 400)	48
Cuidados com o bebé	60°C(40°C, 90°C)	800 (0, 400)	142
Lavagem de tempestades	20°C (frio, 40°C, 60°C)	800 (0, 400, 1200)	39
Vapor	60°C (frio, 20°C, 40°C, 90°C)	800 (0, 400)	165
Mistura	frio(20°C, 40°C)	800 (0, 400)	76
Rápido 15’	frio(20°C, 40°C)	800 (0, 400)	15
Rápido 42’	20°C (frio, 40°C)	800 (0, 400)	42
20°C	20°C	1000 (0, 400, 1200)	62
Lã	40°C (frio, 20°C)	800 (0, 400)	47
Enxaguar+-Girar	-	800 (0, 400, 1200)	16
Giro	-	800 (0, 400, 1200)	10
Limpeza da banheira	60°C	800	75

Instruções:

1. O tempo necessário pode mudar devido à pressão da água, condições de drenagem, tipo de tecido, peso e alterações de tem-

peratura.
2. Durante o processo de lavagem, o tempo real de lavagem e centrifugação pode diferir do tempo apresentado.
3. Durante a lavagem, o ecrã em tempo real irá flutuar com base na deteção da alteração do peso da roupa.
4. Devido aos diferentes pesos de roupa e detergentes, se a velocidade de centrifugação for demasiado baixa, o desempenho de enxaguamento pode não ser o ideal. Se necessário, aumente o número de ciclos de enxaguamento.
5. Os dados do gráfico podem variar consoante o modelo.
6. Ao editar o programa predefinido como um programa de eficiência energética, o tempo de lavagem aumenta automaticamente.

Variedades de funções

Função	Descrição	
Bloqueio para crianças	Declaração	Para evitar que as crianças brinquem mal
	Configuração para remover	Durante o funcionamento, se premir Pre Delay durante mais de 3 segundos, desligue a ficha da tomada ou prima Pre Delay para remover o bloqueio para crianças

Bloqueio-remoção intelectual	Declaração	Quando a operação terminar, se a água no interior for superior, a bomba de água de drenagem é ligada para drenar até ao nível de água do fecho aberto e parar.
Compensação do corte de energia	Declaração	Quando a alimentação é ligada após a desativação, o ponto de tempo continuará a partir do ponto de tempo de paragem anterior.
Bloqueio automático da porta	Declaração	Depois de selecionar o procedimento, a porta bloqueia automaticamente 2 minutos após o fim da operação, o cadeado é retirado.
Folga do tambor	Declaração	Para eliminar o desperdício e os germes, esterilizar para limpar o tambor

Atraso	Declaração	Pres DELAY para selecionar o tempo de lavagem, a máquina de lavar roupa pode fazer um pré-atraso de 3 horas, 6 horas, 9 horas, 12 horas, 15 horas, 18 horas

6. MANTENIMIENTO

- A manutenção da máquina de lavar roupa deve ser efectuada para prolongar a sua vida útil.
- Antes da manutenção, desligar a ficha da tomada.

Corpo da máquina de lavar roupa
Após a lavagem, limpar com um pano macio. Se houver muita contaminação, utilizar um detergente ou sabão adequado.
- Não regar diretamente.
- Não utilizar pó de betume, diluente, gasolina ou álcool para limpar o corpo da máquina.

Anel de vedação da porta
Após a lavagem, remover a sujidade, o papel usado, etc., se existirem matérias estranhas, remover.

A desobstrução da caixa de detergente
Limpe regularmente a caixa do detergente. Retire-a, lave-a com água limpa e volte a inseri-la.

A desobstrução do acoplamento universal (Sugerir: Uma vez/meio ano)
- Se os resíduos se acumularem, isso influenciará a velocidade de entrada da água

1. Retirar o tubo macio do lado da peça de ligação.
2. Retirar o dispositivo de aparafusamento de acordo com a seta

indicada.
3. Lavar o interior do dispositivo de aparafusamento.
4. Instalar o dispositivo de limpeza com o tubo macio de entrada.

A desobstrução da válvula de entrada de água (Sugerir: uma vez por semestre)

1. Retire o tubo macio do lado da máquina de lavar.
2. Retirar a rede de filtragem da válvula de água.
3. Limpar a rede filtrante com uma lixa de dentes.
4. Instalar o tubo de entrada macio.

Quando a máquina de lavar roupa está congelada

1. Cobrir a torneira e a peça de ligação com uma toalha quente.
2. Retire o tubo de entrada e coloque-o em água a 50 graus.
3. Deitar no tambor cerca de 2-3L de água a 50 graus.
4. Ligar o tubo de entrada, abrir a torneira e ligar a máquina de lavar, verificar se a entrada e a saída estão normais.

A) Fig. 12
-Torneira
-Parte de ligação
-Tubo de entrada
B) Fig. 13
Retirar o tubo de entrada e colocá-lo em água a 50 graus
C) Fig. 14
Deitar no tambor cerca de 2-3L de água a 50 graus.

A limpeza do filtro da bomba de desidratação (Sugerir: uma vez por mês)

1. Pressionar o fixador na bomba depois de desidratar e desligar, abrir a tampa do filtro da bomba de água. (Atenção: se houver água quente no interior, avançar depois de estar fria).
2. Retirar o filtro no sentido contrário ao dos ponteiros do relógio.
3. Lavar o filtro.
4. Dirija-se à bomba e introduza o filtro, aperte-o no sentido dos ponteiros do relógio e aperte a tampa.

Atenção:
a. Aperte bem o filtro para evitar fugas.
b. Não limpar durante o funcionamento

A limpeza do tambor (sugerir uma vez por mês)
Após um período de utilização, pode existir alguma sujidade. Pode limpar o interior e o exterior do tambor utilizando o procedimento do tambor.
Atenção: não colocar panos e detergente para limpar o tambor.
Emergência Abrir a porta
(Apenas os fechos automáticos das portas têm esta função)
Quando há um corte de energia e a porta não pode ser aberta normalmente, mas é necessário abrir a porta, puxe a patilha de abertura de emergência da porta e lembre-se de repor a patilha de abertura de emergência da porta.
A patilha de puxar está localizada na parte inferior frontal direita do interior da tampa. Abra a tampa quando a utilizar. (Fig.15)
Atenção
É proibido utilizar o separador de abertura da porta de emergência quando a máquina está a funcionar; quando tiver de a utilizar em caso de emergência, abra a tampa de abertura da porta de emergência quando a água arrefecer para evitar escaldões, porque haverá excesso de água a sair da cuba interior a alta temperatura.

7. RESOLUÇÃO DE PROBLEMAS

Guia de resolução de problemas

Fenómeno	Estado da luz indicadora	Pontos de controlo	Soluções

Entrada de água	Flash	luz	ex-tin-guir	extin-guir	- Verificar se a torneira está fechada? - O abastecimento de água está cortado ou a pressão da água é demasiado baixa? - Os tubos de entrada de água estão congelados? - Os filtros estão bloqueados?	Abrir a torneira. Por favor, aguarde. Utilize água quente para descongelar os tubos. Retire os filtros e limpe-os.
Escoamento de água	Flash	extin-guir	luz	extin-guir	- Os tubos de saída estão colocados a uma altura demasiado elevada? - Os tubos de saída estão congelados? - Os tubos de saída estão bloqueados? - O ralo do chão está entupido?	Por favor, afaste os tubos de saída e certifique-se de que a altura não ultrapassa 1M. Utilizar água quente para descongelar os tubos. Retirar as matérias estranhas e dragar os tubos. Limpar o ralo do chão.

Problema na porta	Flash	extin-guir	ex-tin-guir	luz	- Certifique-se de que liga a máquina de lavar sem fechar bem a porta.	Certifi-que-se de que a porta está realmente fechada.
Prob-lemas de rotação	Flash	luz	ex-tin-guir	luz	- Verificar se é possível desmontar o parafuso do carro? - A máquina está coloca-da de forma estável? - As roupas são demasia-do pequenas ou leves? - As porcas de bloqueio por baixo dos pés estão bem apertadas?	Desmon-tar o pa-rafuso do carro. Colocar a máquina sobre um solo firme. Acrescen-tar mais roupa. Apertar as porcas de bloqueio.
Água em contínuo	Flash	luz	luz	extin-guir	Fechar a torneira, puxar a ficha e con-fiar no serviço pós-venda.	
Quando a cuba de lavagem não roda	Flash	extin-guir	ex-tin-guir	extin-guir	Fechar a torneira, puxar a ficha e con-fiar no serviço pós-venda.	
Demasiada espuma					Verificar se foi adicio-nado demasiado deter-gente?	Adicionar uma quan-tidade razoável de detergen-te. Utilizar correta-mente o detergente

Condições de não falha

Problema:

- A porta não se pode abrir.

Solução:

-O programa está a ser executado.
- Há roupa entre a porta e as juntas da porta.

Problema:
- Há um odor.
Solução:
- Pode sentir-se um cheiro a borracha porque alguns componentes são feitos de borracha.

Problema:
- A água utilizada na lavagem e no enxaguamento é insuficiente.
Solução:
- Uma máquina de lavar roupa com rolos só precisa de um pouco de água para funcionar.

Problema:
-Não há entrada de água.
Solução:
- A torneira está aberta?
- O tubo de entrada está congelado?
- Os filtros estão bloqueados?

Problema:
-As entradas de água a meio caminho.
Solução:
-Se o nível de água descer, a máquina de lavar roupa fornece água automaticamente.

Problema:
-Saídas de água durante a lavagem.
Solução
- Verifique se adicionou detergente com demasiadas bolhas.

Problema:
-O tempo restante altera-se.
Solução:
- Se a roupa estiver descentrada durante a centrifugação, o tempo de centrifugação será prolongado para corrigir o desvio.

Problema:
-Existe um ruído anormal ao rodar.
Solução:
- Verificar se a linha eléctrica toca no armário.
- Os parafusos de transporte foram desmontados?
-Há grampos de cabelo ou moedas no rolo?

Problema:
-A máquina de lavar não funciona após uma falha de energia.
Solução:
- A máquina de lavar deixará de funcionar após uma falha de eletricidade. Quando a energia for restabelecida, se ainda não conseguir continuar a funcionar, prima o botão de alimentação e reinicie o programa.

8. ESPECIFICAÇÕES TÉCNICAS

Modelo	Lavadora EVVO Terra K6	Lavadora EVVO Terra K7	Lavadora EVVO Terra K8
Capacidade nominal de lavagem	6,0 kg	7,0 kg	8,0 kg
Capacidade nominal de fiação	6,0 kg	7,0 kg	8,0 kg
Tensão nominal	220-240V - 50Hz	220-240V - 50Hz	220-240V - 50Hz
Potência nominal de lavagem	200W	200W	200W
Potência nominal de rotação	500W	500W	500W
Potência nominal de aquecimento	1500W	1600W	1600W

Potência máxima	1650W	1700W	1700W

9. ELIMINAÇÃO DE APARELHOS ELÉCTRICOS E ELECTRÓNICOS USADOS

Este símbolo indica que, de acordo com os regulamentos aplicáveis, o produto e/ ou as células devem ser eliminados separadamente do lixo doméstico. Quando este produto atinge o fim da sua vida útil, deve eliminar as células/baterias/acumuladores e levá-los a um ponto de recolha designado pelas autoridades locais.
Os consumidores devem contactar as autoridades locais ou o revendedor para obter informações sobre a eliminação correta de equipamentos antigos e/ou das suas baterias.
O cumprimento das diretrizes acima ajudará a proteger o ambiente.

10. ASSISTÊNCIA TÉCNICA E GARANTIA

A EVVO é responsável perante o utilizador final ou o consumidor por qualquer defeito de conformidade existente no momento da entrega do produto, nos termos, condições e prazos estabelecidos pelos regulamentos aplicáveis.
Recomenda-se que as reparações sejam efetuadas por pessoal qualificado.
Se em algum momento detetar algum problema com o seu produto ou tiver alguma dúvida, não hesite em contactar o serviço de assistência técnica oficial da EVVO:

910 200 422 - ASSISTÊNCIA TELEFÓNICA
+ 34 633 525 883 - ASSISTÊNCIA WHATSAPP

11. DIREITOS DE AUTOR

Os direitos de propriedade intelectual sobre os textos deste manual pertencem à EVVO HOME EUROPE S.L. Todos os direitos reservados.
O conteúdo desta publicação

não pode ser reproduzido, armazenado num sistema de recuperação, transmitido ou distribuído, no todo ou em parte, por qualquer meio (eletrónico, mecânico, fotocópia, gravação ou similar) sem a autorização prévia da EVVO HOME EUROPE, S.L.

1. VEILIGHEIDSINSTRUCTIES

Om letsel of schade aan de gebruiker of aan de persoon en eigendommen van anderen te voorkomen, dient u de veiligheidsvoorschriften in acht te nemen.

• Het risico op een elektrische schok.

1. Gebruik 220V-240V, boven de 10A, met een speciaal stopcontact met aarddraad.
2. Gebruik bij het in- en uittrekken van het netsnoer de stekker. Gebruik het beschadigde netsnoer niet. Als de netsnoerpen vuil is, veeg deze dan op tijd schoon met een droge doek.
3. Gebruik nooit uw natte hand om de stekker in het stopcontact te steken of eruit te trekken.
4. Haal de stekker uit het stopcontact wanneer u klaar bent met schoonmaken, repareren of schoonmaken.

- Het gevaar van brand en stroomlekkage

1. Plaats de wasmachine niet in de buurt van vuur, brandende sigaretten, kaarsen en vluchtige materialen.
2. Sproei geen water op het bedieningspaneel van de wasmachine.
3. Zet de wasmachine niet op een vochtige plek of buiten.
4. Repareer de afvoerpomp en zorg ervoor dat het riool vrij is.

- Het gevaar van hoge temperaturen

1. Bij het wassen op hoge temperatuur, zal het deurglas opwarmen. Raak het deurglas niet aan, vooral niet met kinderen.
2. Wanneer u de deur opent na het wassen op hoge temperatuur, wacht dan tot de temperatuur is afgekoeld tot een veilig niveau. De deur wordt dan automatisch ontgrendeld.

- Het gevaar om gewond te raken

1. Pak de kartonnen doos vast nadat u deze hebt uitgepakt. Laat kinderen deze niet aanraken of eten.
2. Laat kinderen de wasmachine niet bedienen of erop klimmen.
3. Sluit de deur na gebruik om te voorkomen dat kinderen in de trommel terechtkomen.

- Het gevaar van letsel

1. Plaats geen zware voorwerpen op de wasmachine.

2. Als u de machine wilt verplaatsen, vraag dan om hulp.
3. Laat de machine niet repareren door mensen die niet professioneel zijn.

- Het gevaar van beschadiging van de doeken
1. Was geen waterdichte kledingstukken, zoals regenjassen, verenproducten en slaapzakken.
2. Was alleen de kledingstukken die gewassen kunnen worden. Als u twijfelt, volg dan de instructies.

- Het gevaar van explosie
1. Was geen kledingstukken die vlekken hebben van kerosine, benzine, thinner of ontvlambare stoffen.
2. Was het niet als er een gaslek is.

- Wanneer u de plug eruit trekt, kan het slot worden ontgrendeld, zelfs als er veel water in zit. Controleer daarom het waterniveau binnenin voordat u de deur ontgrendelt om onnodig verlies te voorkomen.

WAARSCHUWING!:
- Dit apparaat is niet bedoeld voor gebruik door personen (inclusief kinderen) met verminderde fysieke, sensorische of mentale vermogens, of met een gebrek aan ervaring en kennis, tenzij zij onder toezicht staan of instructies hebben gekregen over het gebruik van het apparaat door een persoon die verantwoordelijk is voor hun veiligheid.
- Kinderen moeten onder toezicht staan om ervoor te zorgen dat ze niet met het apparaat spelen. Reiniging en gebruikersonderhoud mogen niet door kinderen worden uitgevoerd zonder toezicht. Kinderen jonger dan 3 jaar moeten uit de buurt worden gehouden, tenzij ze voortdurend onder toezicht staan.
- Als het netsnoer beschadigd is, moet het worden vervangen door de fabrikant, diens servicevertegenwoordiger of personen met vergelijkbare kwalificaties om gevaar te voorkomen.
- De nieuwe slangensets die bij het apparaat geleverd worden, dienen gebruikt te worden. Oude slangensets mogen niet hergebruikt worden.
- Dit apparaat is bedoeld voor gebruik in huishoudelijke en soortgeli-

jke toepassingen, zoals:

- Keukenruimtes voor personeel in winkels, kantoren en andere werkomgevingen;
- Boerderijen;
- Door cliënten in hotels, motels en andere residentiële omgevingen;
- Bed and breakfast-achtige omgevingen;
- Ruimten voor gemeenschappelijk gebruik in flatgebouwen of wasserettes.

- Bij wasmachines met ventilatieopeningen in de onderkant mogen de openingen niet door tapijt worden geblokkeerd.
- Handmatig verlies, bel ons servicenummer.
- Waterdruk: 0,03-1MPa

VOORZICHTIGHEID!:
Om gevaar door onbedoeld resetten van de thermische beveiliging te voorkomen, mag dit apparaat niet via een extern schakelapparaat zoals een timer van stroom worden voorzien of worden aangesloten op een circuit dat regelmatig door het nutsbedrijf wordt in- en uitgeschakeld.

2. ONDERDELEN EN COMPONENTEN

Afbeelding 1

1. Deurmontage
2. Wasmiddel doos
3. Inlaatklep
4. Bedieningspaneel
5. Elektriciteitsleiding
6. Kastje
7. Verstelbare voeten
8. Was- en centrifugeerkuip

Belangrijke mededeling:

1. Het uiterlijk en de specificaties van het product kunnen zonder voorafgaande kennisgeving worden gewijzigd om de

productkwaliteit te verbeteren.
2. Het uiterlijk en de specificaties van het product kunnen variëren afhankelijk van de bijbehorende energie-efficiëntietest of de bijbehorende veiligheidstest, enz.

Kennisgeving:
1. Het eerste gebruik kan wat water weglekken. Het is restwater na prestatietest, behorend tot het normale fenomeen.
2. Trek na elk gebruik de stekker uit het stopcontact en draai de kraan dicht om overstroming of brand te voorkomen.

3. INSTALLATIE

- Zorg ervoor dat de temperatuur op de plaats waar de wasmachine is geïnstalleerd of geplaatst, boven de 0 °C ligt.
- Plaats de wasmachine op de juiste manier volgens de managementnormen en -voorschriften.
- Zorg ervoor dat de onderkant van de wasmachine geventileerd is wanneer deze op de grond staat met tapijt.
- Er zijn teveel ongedierte in dorpen. Houd de omgeving schoon, want schade veroorzaakt door kakkerlakken of ander ongedierte valt niet onder de garantie.

Transportbout
De ringen worden met een transportbout gemonteerd om interne schade tijdens het transport te voorkomen.

Demonteer de transportbout
1. Om interne schade tijdens het transport te voorkomen, worden er 4 bouten geïnstalleerd. Demonteer de bout voordat u de ring gebruikt (zie grafiek 1)
   - Als de bouten niet worden gedemonteerd, kunnen er hevige trillingen, lawaai en problemen ontstaan.
2. Gebruik de bijgeleverde sleutel om de 4 bouten los te draaien (zie schema 2).
3. Draai het boutrubber lichtjes en trek de bouten eruit. Houd de bouten en de sleutel bij de hand (zie schema 3).
   - De bouten moeten altijd opnieuw worden gemonteerd, ongeacht wanneer de ring wordt vervoerd.

4. Gebruik de meegeleverde stoppers om de schroefgaten af te dichten (zie schema 4).

Figuur 2.

Vereist voor posities

Horizontale afstelling:

- De hellingshoek moet kleiner zijn dan 1 graad.

Stopcontact.

- De afstand tussen de wasmachine en het stopcontact mag maximaal 1,5 meter zijn.
- Sluit niet te veel elektrische apparaten op één stopcontact aan.

Milieu schoonmaak

- Het is noodzakelijk om de muur, deur en grond schoon te maken.
- Plaats de wasmachine op een harde en stevige ondergrond met een afvoer in de vloer, in plaats van op een zachte deken of houten vloer.
- Leg geen vuile kleding of andere voorwerpen op de kop van de wasmachine, omdat dit de normale werking kan verstoren.

Kennisgeving!:
Stroomaansluiting

1. Gebruik niet het bedradingsbord of iets dergelijks.
2. Als de elektriciteitskabels beschadigd zijn, neem dan contact op met professionals voor reparatie.
3. Nadat u de wasmachine hebt gebruikt, trekt u de stop eruit en draait u de kraan dicht.
4. Sluit de wasmachine aan op een geaard stopcontact volgens de bedradingsprincipes.
5. Plaats de ring waarin u eenvoudig het stopcontact kunt aansluiten

- Neem contact op met het onderhoudscentrum en laat de wasmachine door professionals repareren. Leken kunnen schade en problemen aan de wasmachine veroorzaken.
- Zet de wasmachine niet op een plek waar de temperatuur onder nul is. De leidingen bevriezen en breken. Bovendien beschadigt de temperatuur onder nul de programmeercontroller.

- Als u de wasmachine naar een omgeving verplaatst waar de temperatuur onder het vriespunt is, laat de wasmachine dan enkele uren op kamertemperatuur komen voordat u hem aanzet.

Inleiding tot aarding

- Een wasmachine moet aardingsapparaten hebben. Als er een probleem optreedt, kan het apparaat het risico op een elektrische schok verminderen. Het apparaat is uitgerust met een kabel (inclusief een draad en een geaarde stekker). De geaarde stekker moet in een geschikt stopcontact worden gestoken. Als u wilt weten of de wasmachine correct is geaard, neem dan contact op met professioneel onderhoudspersoneel. Als de stekker niet in het stopcontact past, vervang de stekker dan niet zelf.
- Als uw wasmachine rookt of een onaangename geur afgeeft, schakel dan de stroom uit en neem contact op met professioneel onderhoudspersoneel.

Ringen moeten worden aangesloten op de waterinlaat. Gebruik de nieuwe leidingen in plaats van de oude. Om de kwaliteit te garanderen, worden er waterinjectietests uitgevoerd voordat de ringen de fabriek verlaten. Er kan dus water in de binnenkuip, deurafdichtingen en het deurpaneel zitten, wat normaal is.

Waterinlaataansluiting

1. De druk van het toevoerwater moet tussen 30 kPa en 1000 kPa liggen.
2. Schuur de schroefdraad niet bij het aansluiten van de inlaatleidingen met kleppen.
3. Installeer druppelapparatuur als de druk van het toevoerwater hoger is dan 1000 kPa.

- In de aansluitingen aan beide uiteinden van de buis zitten twee afdichtingen om waterlekkage te voorkomen.
- Draai de kraan open en controleer of de aansluitingen lekken.
- Controleer de leidingen regelmatig. Vervang ze indien nodig.
- Zorg ervoor dat de leidingen niet beschadigd raken en niet in elkaar verstrengeld raken.

Het aansluiten van toevoerleidingen en kranen.

1. Controleer de rubberen afdichtingen aan beide zijden van de slang. Plaats een rubberen afdichting in de schroefdraadaansluitingen op elke slang om lekkage te voorkomen. (Fig. 3)
2. Sluit de watertoevoerslangen stevig met de hand aan op de waterkranen en draai ze vervolgens nog 2/3 slag vast met een tang. Sluit de blauwe slang aan op de waterkraan. (Afb. 4)
3. Nadat u de inlaatslang op de waterkranen hebt aangesloten, draait u de waterkranen open om vreemde stoffen (vuil, zand of zaagsel) uit de waterleidingen te spoelen. Laat het water in een emmer lopen en controleer de watertemperatuur. (Afb. 5)
4. Sluit de slangen stevig met de hand aan op de waterinlaat en draai ze vervolgens nog eens 2/3 slag vast met een tang. (Fig. 6)
5. Controleer op lekkages door de kranen open te draaien. Als er water lekt, controleer dan stap 1 tot en met 4 opnieuw.

-Deze wasmachine is ontworpen voor huishoudelijke apparaten, installeer hem daarom niet op een schip, in een vrachtwagen of in een vliegtuig.
- Draai de hoofdkraan dicht als u het apparaat langere tijd niet gebruikt (bijvoorbeeld tijdens uw vakantie).
- Verwijder de stekker en schakel de deurvergrendelingsfunctie uit om te voorkomen dat uw kind zichzelf opsluit in het apparaat.
- Verpakkingsmaterialen (bijv. folie, schuim) kunnen de veiligheid van kinderen in gevaar brengen en verstikking veroorzaken! Let op: HOUD AL HET VERPAKKINGSMATERIAAL BUITEN BEREIK VAN KINDEREN.

Afvoerbuis installeren

- Maak de afvoerbuis vast met een hijstouw
- Bij schade door blikseminslag of aardlek, dient u de afvoerbuis op de juiste manier te plaatsen.
- Om hevelen te voorkomen, moet de hoogte van de afvoerbuis tussen de 0,85 en 1,25 meter liggen. Bovendien mag het uiteinde van de afvoerbuis niet in water staan.
- Als de afvoerbuis te lang is, forceer deze dan niet om deze in de wasmachine te plaatsen, dit zou abnormale geluiden veroorzaken. (Zie de schetskaart op de volgende pagina)

Afbeelding 7

Horizontale aanpassing
- Om lawaai en trillingen te voorkomen tijdens het waterpas zetten van de wasmachine, kunt u deze het beste in de hoek van de kamer plaatsen.

- Als de grond niet waterpas is, pas dan de uitlijnpennen aan. (Plaats geen stukken hout of iets dergelijks) Zorg ervoor dat de vier uitlijnpennen de grond goed raken en dat de machine volledig waterpas is (fig. 8)

- Verstelbare voetjes aanpassen
Pas de verstelbare poten aan om ervoor te zorgen dat de wasmachine in evenwicht is, die stevig op de grond kan worden geplaatst. Draai na het stabiliseren de borgmoer vast om te garanderen. Plaats de wasmachine niet op het platform, dat hoger is dan de grond, om te voorkomen dat de machine omvalt door andere ongelukken. (Fig. 9)

- De diagonale controle
Als u druk naar beneden uitoefent op de diagonaal van de wasmachine, mag de wasmachine niet schudden (controleer beide diagonalen; als de wasmachine schudt, moet u de verstelbare voet opnieuw afstellen).

4. LET OP VOOR DE EERSTE WAS

Methoden voor het vergrendelen en verwijderen van deuren
Deur vergrendelen/ontgrendelen
- De deur wordt automatisch vergrendeld nadat een wasprogramma start. Op dit moment brandt het deurvergrendelingslampje.
- Druk op de “start/pause”-toets en wacht een paar seconden nadat de was-/ontwateringskuip stopt met draaien. Als aan de voorwaarden voor het openen van de deur is voldaan, wordt het deurslot automatisch ontgrendeld en geeft het display aan dat het lampje van het deurslot uit is.
- De deur kan niet worden geopend tijdens een hoge temperatuur of bij een hoog waterniveau tijdens het wassen.

- Als u de deur tijdens het gebruik opent, kan er schuim overstromen. Vang het schuim op met een handdoek.
- Wanneer de deur niet geopend kan worden, kan in geval van nood het nooddeuropeningsmechanisme gebruikt worden.

De gebruiksmethode van de wasmiddeldoos.
Afbeelding 10

Synthetisch waspoeder
- Los het wasmiddel (bijvoorbeeld stukjes zeep) op voordat u het in het wasmiddelbakje doet.

Vloeibaar wasmiddel. Bleekmiddel
- Gebruik een wasmiddel met minder schuim.
- Verdun het geconcentreerde wasmiddel tweemaal met water voordat u het in het wasmiddelbakje doet.

Waterontharder
- Voeg voor het wassen wasverzachter toe, zodat deze automatisch in de trommel wordt gegoten wanneer de laatste wasbeurt plaatsvindt.
- Wanneer u een geconcentreerde waterontharder gebruikt, verdun deze dan met geschikt water.
- Overschrijd de MAX-markering niet.

Voorwasmiddel
- Als de kleding te vuil is, voeg dan een mild wasmiddel toe nadat u de voorwasfunctie hebt geselecteerd.
- Gebruik een speciaal wasmiddel.
- Gebruik niet te veel wasmiddel, want dit veroorzaakt te veel schuim en heeft invloed op de waskwaliteit of kan storingen veroorzaken.
- Kies wasmiddel op basis van de kleur van de kleding, de watertemperatuur en de mate van vervuiling.
- Gebruik een mild wasmiddel om het wasresultaat te verbeteren en het milieu te beschermen.

De aanbevelingen voor het gebruik van wasmiddel bij de verschillende temperaturen

- Bij het wassen van zeer vuile witte was adviseren wij om een katoenprogramma van 60 ° C of hoger te gebruiken en een normaal wasmiddel (zwaar) te gebruiken dat bleekmiddelen bevat die bij gemiddelde/hoge temperaturen uitstekende resultaten opleveren.
- Voor wasbeurten tussen 40 ° C en 60 ° C moet het type wasmiddel dat wordt gebruikt, geschikt zijn voor het type stof en de mate van vervuiling. Normale poeders zijn geschikt voor “witte” of kleurvaste stoffen met een hoge vervuiling, terwijl vloeibare wasmiddelen of “ kleurbeschermende “ poeders geschikt zijn voor gekleurde stoffen met een lichte vervuiling.
- Voor het wassen op temperaturen lager dan 40 ° C adviseren wij het gebruik van vloeibare wasmiddelen of wasmiddelen die specifiek geschikt zijn voor wassen op lage temperaturen.

Let op voor het wassen

1. Identificatie van de wasgids

- Controleer de identificatie van de wasvoorschriften voor kleding, waarin de textuur van de kleding en de wasmethode staan vermeld

2. Classificatie wassen

- Was kleding met dezelfde textuur, andere textuur, andere watertemperatuur, snelheid en wasprocedure, splits diepgekleurde kleding van witte kleding. Splits geverfde kleding van katoen, anders zouden de witte kledingstukken verkleuren. Was indien mogelijk geen sterk vervuilde kledingstukken samen met schone kledingstukken.
- De mate van vervuiling (ernstig, matig, licht)
- Kleur (wit, licht, kleur, diepe kleur)
- Velveteen (gemakkelijk af te vallen , gemakkelijk te plakken)

Sorteer kleding en was deze volgens de graad.
Classificeer ze en was ze.
Classificeer de witte en de diepe kleur.

3. Notities

- Wanneer u grote en kleine kledingstukken bij elkaar legt, doe dan de grote eerst en zorg dat ze minder dan de helft van de totale kleding zijn. Was alstublieft geen enkele doek, want dit kan leiden tot onevenwichtigheid.
Voeg één of twee soortgelijke kledingstukken toe.
- Kleine kledingstukken zoals zijden kousen en zakdoeken moeten in netzakken worden gedaan om te wassen. Voordat u de bh met stalen ringen wast, verwijdert u de ringen. Als dit onhandig is, doet u ze in netzakken om te voorkomen dat de bh in de opening tussen de binnen- en buitenkuipen glijdt.
- Controleer alle zakken en zorg ervoor dat er niets in zit. Spijkers, haarspeld, lucifer, pen, munt en sleutel beschadigen uw wasmachine en kleding.
- Sluit alle kledingstukken, knoop ze vast en maak de losse riem vast met een haakje en knoopje. Zorg ervoor dat andere kledingstukken hierdoor niet beschadigd kunnen raken.
- Gebruik eerst water met een beetje wasmiddel om de delen met veel vlekken te wassen, zoals de kraag en de manchetten, dit kan de kleding schoner maken.
- Controleer de deurrubbers en zorg dat er niets op zit.
- Zorg ervoor dat er niets in de badkuip zit voordat u gaat wassen.
- Zorg ervoor dat er geen doek in de deurafdichtingsring vastzit, zodat de doeken en de deurafdichtingsring niet beschadigd raken.

5. BEDIENING

Functie Introductie van het bedieningspaneel

Afbeelding 11

1. Aan/uit-knop
   - Schakel de stroom AAN/UIT.
   - Wanneer de procedure voltooid is, drukt u op Aan/Uit om de stroom uit te schakelen.
2. Start/Pauzeknop
   - Druk erop om te beginnen met werken
   - Druk hierop om te pauzeren tijdens de werking, druk nogmaals

om door te gaan.

3. Pre-Delay-knop
   Wanneer u de functie “Delay” gebruikt voor het wassen, bedraagt de uitsteltijd 3 uur, 6 uur, 9 uur, 12 uur, 15 uur en 18 uur.
   - Als u de Pre Delay-functie wilt annuleren, drukt u één keer op de knop “Delay”.
   - De Delay-tijd is de tijd vanaf het begin van het wassen tot het einde van het wassen.
   - U dient de Pre Delay-functie te gebruiken nadat u het programma heeft geselecteerd en voordat u op de knop “start/pauze” drukt.
4. Voorwaslamp
   - Als de kleding te vuil is, kunt u dit programma selecteren voordat u gaat wassen.
   - Druk langer dan 3 seconden op “Delay” om de voorwasfunctie in of uit te schakelen.
5. Knop “Temp.”
   - Wanneer u op de aan/uit-knop drukt om de machine te starten en het programma te selecteren, kunt u de juiste watertemperatuur kiezen op basis van het materiaal van de kleding.
6. Kinderslotlamp
   - Druk hierop om te voorkomen dat kinderen het bedienen.
   - Kinderslot werkt, andere knoppen zijn niet beschikbaar behalve “Aan/Uit”.
   - Druk langer dan 3 seconden op “Temp.” om de kinderbeveiligingsfunctie AAN/UIT te zetten.
7. Snelheidsknop
   - Wanneer u op de aan/uit-knop drukt om de machine te starten en het programma te selecteren, kunt u verschillende centrifugeersnelheden kiezen.
8. Programmaknop
   - Selecteer een programma op basis van de soort kleding en de mate van vervuiling.
9. Statusindicator
   - Deurslot: Dit pictogram geeft de toestand van het openen en sluiten van het deurslot aan
   - Kinderslot: Met het pictogram linksboven kunt u het openen en sluiten van het kinderslot bedienen. Aan de rechterkant worden de sluitingscondities van het kinderslot weergegeven.

De introductie van functie en programma
Gebruik van dagelijkse kleding

1. Voorbereidingen

- Doe de deur open, doe de kleding erin en doe de deur weer dicht.
- Haal het wasmiddelbakje eruit, doe er wasmiddel in en sluit het bakje.
- Sluit de toevoerleidingen aan en zorg ervoor dat de kraan openstaat.

2. Druk op de aan/uitknop
3. De programma's kunnen naar behoefte worden geselecteerd.
4. Druk op de Start/Pauze-knop en begin met wassen.
5. Zodra alle handelingen zijn voltooid, geeft de zoemer een geluid.

- Open de deur om de kleding eruit te halen.
- Haal de stekker uit het stopcontact en draai de kraan dicht.

Introductie katoenprogramma
Dit programma is geschikt voor kleding die matig tot licht vuil is, zoals katoen, beddengoed, ondergoed, handdoeken en overhemden, enz.

Sportprogramma Inleiding
Wordt gebruikt voor het wassen van sportkleding, kan zweet en vuil van de kleding verwijderen.

Introductie van het dekbedprogramma
Wordt gebruikt voor het wassen van zware kleding, zoals jassen, grote handdoeken en dergelijke.

Delicate programma-introductie
Wasgaas, zijden ondergoed.

Babyverzorgingsprogramma Inleiding
Wordt gebruikt om babykleding te wassen om de kleding schoner te maken

Introductie van het stormwasprogramma
Stormwassen verkort het wasproces door de klopfrequentie te ver-

hogen, waardoor de wachttijd wordt verkort en de wastijd met ongeveer 30% wordt verkort. Zo wordt het wasproces zo efficiënt mogelijk benut.

Stoomprogramma
De stoomfunctie wordt geactiveerd om de omgeving in de trommel te verwarmen, wat leidt tot betere wasprestaties en minder vuil.

Introductie van het Mix-programma
Deze functie kan worden gebruikt om gemengde kleding te wassen, zoals katoen, synthetische kleding, enzovoort (meng geen kleding die gemakkelijk afgeeft).

Snelle 15' Programma Introductie
Om kleding te wassen die vaak verwisseld wordt, niet te vuile en dunne kleding.

Rapid 42'-programma
Om kleding te wassen die vaak verwisseld wordt, niet te vuile en dunne kleding.

20°C
Kleine vlekken verwijderen.

Introductie van het wolprogramma
Voor het wassen van wollen stoffen met het label "machinewasbaar".

Introductie van het programma Spoelen + Centrifugeren
De machine wast niet, maar spoelt en centrifugeert alleen.

Alleen Spin-programma
De machine wast en spoelt niet, maar centrifugeert alleen.

Introductie van het Auto Clean-programma
Maak de binnenkant van de emmer van de wasmachine kort schoon. Doe er geen kleding in.

Met het eco 40-60
Programma kunt u normaal vervuild katoenen wasgoed wassen dat wasbaar is op 40°C of 60°C, samen in dezelfde cyclus. Dit programma wordt gebruikt om de naleving van de EU -wetgeving inzake ecologisch ontwerp te beoordelen .

· De meest efficiënte programma's qua energieverbruik zijn over het algemeen de programma's die bij lagere temperaturen en een langere duur werken.

· De huishoudelijke wasmachine of de huishoudelijke was-droogcombinatie draagt tot aan de door de fabrikant aangegeven capaciteit voor de betreffende programma 's bij aan de besparing van energie en water.

· Geluid en restvochtgehalte worden beïnvloed door de centrifugeersnelheid: hoe hoger de centrifugeersnelheid in de centrifugeerfase, hoe hoger het geluid en hoe lager het restvochtgehalte.

· Hoe de modelinformatie die is opgeslagen in de productendatabase, zoals gedefinieerd in Verordening (EU) 2019/2014, kan worden gevonden door middel van een weblink die verwijst naar de modelinformatie zoals opgeslagen in de productendatabase of een link naar de productendatabase en informatie over hoe de modelidentificatie op het product kan worden gevonden.

· U kunt de handleiding en de QR-code op het energielabel controleren.

Introductie van wasprogramma's
Wasmachine EVVO Terra K6

Programma	Temperatuur (°C)	Spinsnelheid (draaien/min.)	Tijd (m)
Katoen	40°C (koud, 20°C, 60°C, 90°C)	800 (0, 400, 1000)	75

Ecologisch 40-60	40°C (koud , 20°C, 60°C)	1000 (0, 400, 800)	198
Sport	koud(20°C, 40°C)	800 (0, 400)	44
Donsdeken	40°C (koud, 20°C, 60°C)	800 (0, 400, 1000)	88
Delicaat	20°C(koud, 40°C)	800 (0, 400)	48
Babyverzorg-ing	60°C (40°C, 90°C)	800 (0, 400, 1000)	142
Stormvloed	20°C (koud, 40°C, 60°C)	800 (0, 400, 1000)	39
Stoom	60°C (koud, 20°C, 40°C, 90°C)	800 (0, 400, 1000)	165
Mengen	koud(20°C, 40°C)	800 (0, 400)	76
Snel 15’	koud(20°C, 40°C)	800 (0, 400)	15
Snel 42’	40°C (koud, 20°C)	800 (0, 400)	42
20°C	20°C	1000 (0, 400, 800)	63
Wol	40°C (koud, 20°C)	800 (0, 400)	47
Spoelen+Cen-trifugeren	—	800 (0, 400, 1000)	16
Spinnen	—	800 (0, 400, 1000)	10
Kuip schoonmaken	60°C (90°C)	800	75

Instructies:

1. De benodigde tijd kan variëren afhankelijk van de waterdruk, de afvoeromstandigheden, het type stof, het gewicht en temperatuurveranderingen.
2. Tijdens het wasproces kan de werkelijke was- en centrifugetijd afwijken van de weergegeven tijd.
3. Tijdens het wassen fluctueert de realtime-weergave op basis van de veranderende massa van de kleding.

4. Vanwege verschillende kledinggewichten en wasmiddelen, kan het zijn dat de spoelprestaties niet optimaal zijn als de centrifugeersnelheid te laag is. Verhoog indien nodig het aantal spoelcycli.
5. De gegevens in de grafiek kunnen variëren, afhankelijk van het model.
6. Wanneer u het standaardprogramma als energie-efficiëntieprogramma bewerkt, wordt de wastijd automatisch verlengd.

Wasmachine EVVO Terra K7

Programma	Temperatuur (°C)	Spinsnelheid (draaien/min.)	Tijd (m)
Katoen	40°C (koud, 20°C, 60°C, 90°C)	800 (0, 400, 1200)	75
Ecologisch 40-60	40°C (koud , 20°C, 60°C)	1200 (0, 400, 800)	208
Sport	koud(20°C, 40°C)	800 (0, 400)	44
Donsdeken	40°C (koud, 20°C)	800 (0, 400)	88
Delicaat	40°C (koud, 20°C)	800 (0, 400)	48
Babyverzorging	60°C (40°C, 90°C)	800 (0, 400)	142
Stormvloed	20°C (koud, 40°C, 60°C)	800 (0, 400, 1200)	39
Stoom	60°C (koud, 20°C, 40°C, 90°C)	800 (0, 400)	165
Mengen	koud(20°C, 40°C)	800 (0, 400)	76
Snel 15’	koud(20°C, 40°C)	800 (0, 400)	15
Snel 42’	40°C (koud, 20°C)	800 (0, 400)	42
20°C	20°C	1000 (0, 400, 1200)	62
Wol	40°C (koud, 20°C)	800 (0, 400)	47

Spoelen+Centrifugeren	—	800 (0, 400, 1200)	16
Spinnen	—	800 (0, 400, 1200)	10
Kuip schoonmaken	60°C (90°C)	800	75

Instructies:
1. De benodigde tijd kan variëren afhankelijk van de waterdruk, de afvoeromstandigheden, het type stof, het gewicht en temperatuurveranderingen.
2. Tijdens het wasproces kan de werkelijke was- en centrifugetijd afwijken van de weergegeven tijd.
3. Tijdens het wassen fluctueert de realtime-weergave op basis van de veranderende massa van de kleding.
4. Vanwege verschillende kledinggewichten en wasmiddelen, kan het zijn dat de spoelprestaties niet optimaal zijn als de centrifugeersnelheid te laag is. Verhoog indien nodig het aantal spoelcycli.
5. De gegevens in de grafiek kunnen variëren, afhankelijk van het model.
6. Wanneer u het standaardprogramma als energie-efficiëntieprogramma bewerkt, wordt de wastijd automatisch verlengd.

Wasmachine EVVO Terra K8

Programma	Temperatuur (°C)	Spinsnelheid (draaien/min.)	Tijd (m)
Katoen	40°C (koud, 20°C, 60°C, 90°C)	800 (0, 400, 1200)	75
Ecologisch 40-60	40°C (koud , 20°C, 60°C)	1200 (0, 400, 800)	208
Sport	koud(20°C, 40°C)	800 (0, 400)	44
Donsdeken	40°C (koud, 20°C)	800 (0, 400)	88
Delicaat	20°C(koud, 40°C)	800 (0, 400)	48

Babyverzorg-ing	60°C (40°C, 90°C)	800 (0, 400)	142
Stormvloed	20°C (koud, 40°C, 60°C)	800 (0, 400, 1200)	39
Stoom	60°C (koud, 20°C, 40°C, 90°C)	800 (0, 400)	165
Mengen	koud(20°C, 40°C)	800 (0, 400)	76
Snel 15’	koud(20°C, 40°C)	800 (0, 400)	15
Snel 42’	20°C(koud, 40°C)	800 (0, 400)	42
20°C	20°C	1000 (0, 400, 1200)	62
Wol	40°C (koud, 20°C)	800 (0, 400)	47
Spoelen+Cen-trifugeren	—	800 (0, 400, 1200)	16
Spinnen	—	800 (0, 400, 1200)	10
Kuip schoonmak-en	60°C	800	75

Instructies:

1. De benodigde tijd kan variëren afhankelijk van de waterdruk, de afvoeromstandigheden, het type stof, het gewicht en temperatuurveranderingen.
2. Tijdens het wasproces kan de werkelijke was- en centrifugetijd afwijken van de weergegeven tijd.
3. Tijdens het wassen fluctueert de realtime-weergave op basis van de veranderende massa van de kleding.
4. Vanwege verschillende kledinggewichten en wasmiddelen, kan het zijn dat de spoelprestaties niet optimaal zijn als de centrifugeersnelheid te laag is. Verhoog indien nodig het aantal spoelcycli.
5. De gegevens in de grafiek kunnen variëren, afhankelijk van het model.
6. Wanneer u het standaardprogramma als energie-efficiëntiepro-

gramma bewerkt, wordt de wastijd automatisch verlengd.

Verschillende functies

Functie	Beschrijving	
Kinderslot	Stelling	Om te voorkomen dat kinderen verkeerd spelen
	Instellen om te verwijderen	Druk tijdens de werking op Pre Delay gedurende meer dan 3 seconden, trek de stekker uit het stopcontact en/of druk op Pre Delay om het kinderslot te verwijderen.
Intellectuele vergrendeling-verwijderen	Stelling	Wanneer de werking is voltooid en het waterpeil in de sluis te hoog is, moet de afvoerwaterpomp worden ingeschakeld om het water af te voeren tot het open sluiswaterpeil en daarna te stoppen.

Compensatie van stroomuitval	Stelling	Wanneer de stroom wordt aangesloten nadat de stroom is uitgeschakeld, gaat het tijdstip verder vanaf het vorige stoptijdstip.
Deur zelfsluitend	Stelling	Nadat de procedure is geselecteerd, wordt de deur automatisch vergrendeld, 2 minuten nadat de handeling is voltooid. Het slot is verwijderd.
Speling van de trommel	Stelling	Om verspilling en bacteriën te verwijderen, steriliseer de trommel om deze schoon te maken
Vertraging	Stelling	Druk op DELAY om de wastijd te selecteren, de wasmachine kan een voorvertraging van 3 uur, 6 uur, 9 uur, 12 uur, 15 uur, 18 uur instellen

6. ONDERHOUD

· Onderhoud de wasmachine om de levensduur te verlengen.

· Trek de stekker uit het stopcontact voordat u onderhoud uitvoert.

Lichaam van de wasmachine
Na het wassen, maak het schoon met een zachte doek. Als er veel vervuiling is, gebruik dan een geschikt wasmiddel of zeep.
· Geef niet direct water.
· Gebruik geen stopverfpoeder, verdunningsmiddel, benzine of alcohol om de machinebehuizing schoon te maken.

Deurpakkingring
Verwijder na het wassen verontreinigingen, papierafval en dergelijke. Als er vreemde stoffen aanwezig zijn, verwijder deze dan.

Het opruimen van de wasmiddeldoos
Maak de wasmiddeldoos regelmatig schoon. Haal hem eruit en was hem met schoon water, en plaats hem dan terug.

De speling van de universele koppeling (advies: eens per half jaar)
· Als er zich afval ophoopt, heeft dit invloed op de snelheid van de waterinlaat
1. Verwijder de zachte buis van de aansluitzijde.
2. Draai het schroefmechanisme los volgens de aangegeven pijl.
3. Maak de binnenkant van het schroefmechanisme schoon.
4. Installeer het gereinigde persapparaat met de zachte inlaatbuis.

De speling van de inlaatwaterklep (advies: eens per half jaar)
1. Verwijder de zachte pijp aan de wasmachinezijde.
2. Verwijder het filternet van de waterklep.
3. Maak het filternet schoon met tandenborstel.
4. Installeer de zachte inlaatbuis.

Als de wasmachine bevroren is
1. Bedek de afsluitkraan en het aansluitstuk met een warme handdoek.
2. Verwijder de inlaatbuis en dompel deze in water van 50 graden.
3. Giet ongeveer 2-3 liter water van 50 graden in de trommel.
4. Sluit de toevoerleiding aan, draai de stopkraan open en start de wasmachine. Controleer of de toevoer en afvoer normaal zijn.

A) Afbeelding 12
-Kraan
-Verbindingsdeel
-Inlaatpijp
B) Figuur 13
- Haal de inlaatbuis eraf en doe hem in water van 50 graden
C) Figuur 14
Giet ongeveer 2-3 liter water van 50 graden in de trommel.

Het vrijmaken van het filter van de ontwateringspomp (advies: eenmaal per maand)

1. Druk na het leegpompen de sluiting op de pomp en schakel de stroom uit. Open het deksel van het filter van de waterpomp. (Let op: als er heet water in zit, ga dan pas verder als het koud is.)
2. Verwijder het filter door dit tegen de klok in te doen.
3. Was het filter.
4. Direct bij de pomp, plaats het filter, draai het met de klok mee vast en draai het deksel vast.

Aandacht:
a. Draai het filter goed vast om lekkage te voorkomen.
b. Maak het apparaat niet schoon tijdens gebruik

De Drum Clearance (Stel voor eens per maand)

Na een tijdje gebruik kan er wat vuil aanwezig zijn. U kunt de binnen- en buitenkant van de trommel schoonmaken door de trommelprocedure uit te voeren.
Let op: doe geen doeken en schoonmaakmiddel in de trommel als u deze schoonmaakt.

Noodgeval Open de deur
(Alleen automatische deursloten hebben deze functie)

Wanneer de stroom uitvalt en de deur niet normaal geopend kan worden, maar u de deur toch moet openen, trek dan het noodopeningslipje open en vergeet niet om het noodopeningslipje weer op de juiste plaats te zetten.
Het treklipje bevindt zich aan de voorkant rechtsonder aan de binnenkant van de cover. Open de cover als u deze gebruikt. (Fig.15)

Aandacht
Het is niet toegestaan om de nooddeuropening te gebruiken wanneer de machine draait. Wanneer u de machine in noodgevallen moet gebruiken, open dan de nooddeuropening tijdens het afkoelen van het water om verbranding te voorkomen. Er zal namelijk overtollig water met een hoge temperatuur uit de binnenkuip stromen .

7. PROBLEEMOPLOSSING

Handleiding voor probleemoplossing

Fenomeen	Status van het indicatielampje				Controlepunten	Oplossingen
Waterinstroom	Flash	licht	blussen	blussen	- Controleer of de kraan dicht is? - Is de watertoevoer afgesloten of is de waterdruk te laag? - Zijn de watertoevoerleidingen bevroren? - Zijn de filters verstopt?	Draai de kraan open. Even geduld aub. Gebruik heet water om de leidingen te ontdooien. Haal de filters eruit en maak ze schoon.

Waterafvoer	Flash	blussen	licht	blussen	- Zijn de afvoerbuizen te hoog geplaatst? - Zijn de afvoerleidingen bevroren? - Zijn de afvoerleidingen verstopt? - Is de afvoer verstopt?	Berg de afvoerbuizen op en zorg ervoor dat de hoogte niet hoger is dan 1 meter. Gebruik heet water om de leidingen te ontdooien. Verwijder het vreemde materiaal en bagger de leidingen uit. Maak de vloerafvoer schoon.
Problemen met de deur	Flash	blussen	blussen	licht	- Zorg ervoor dat u de wasmachine start zonder de deur goed te sluiten.	Controleer of de deur goed gesloten is.

Spin-problemen	Flash	licht	blussen	licht	- Controleer of de wagenbout gedemonteerd moet worden? - Staat de machine stabiel? - Zijn de kleren te klein of te licht? - Zijn de borgmoeren onder de voeten goed vastgedraaid?	Demonteer de slotbout. Plaats het apparaat op een stabiele ondergrond. Voeg meer kleding toe. Draai de borgmoeren vast.
Continu water	Flash	licht	licht	blussen	Draai de kraan dicht, trek de stop eruit en vertrouw de aftersales-service toe.	
Als de waskuip niet draait	Flash	blussen	blussen	blussen	Draai de kraan dicht, trek de stop eruit en vertrouw de aftersales-service toe.	
Te veel schuim					Controleer of er teveel wasmiddel is toegevoegd?	Voeg een redelijke hoeveelheid wasmiddel toe. Gebruik wasmiddel correct

Niet-foutcondities

Probleem:
- De deur kan niet open.
Oplossing:
-Het programma draait.
- Er zitten kleren tussen de deur en de deurrubbers.

Probleem:

- Er hangt een geur.
Oplossing:
- Er kan een rubbergeur ontstaan, omdat sommige onderdelen van rubber zijn gemaakt.

Probleem:
- Er is te weinig water bij het wassen en spoelen.
Oplossing:
- Een rolwasmachine heeft slechts een klein beetje water nodig tijdens het gebruik.

Probleem:
-Er stroomt geen water in.
Oplossing:
- Staat de kraan open?
- Is de inlaatleiding bevroren?
- Zijn de filters verstopt?

Probleem:
-Het water stroomt half in.
Oplossing:
-Als het waterniveau daalt, zal de wasmachine automatisch water leveren.

Probleem:
-Er stroomt water uit tijdens het wassen.
Oplossing:
- Controleer of u wasmiddel hebt toegevoegd waardoor er te veel belletjes ontstaan.

Probleem:
-De resterende tijd verandert.
Oplossing:
- Als de kleding niet in het midden ligt tijdens het centrifugeren, wordt de centrifugeertijd verlengd om de afwijking te corrigeren.

Probleem:
-Er is een abnormaal geluid te horen tijdens het centrifugeren.

Oplossing:
- Controleer of de stroomkabel de kast raakt.
- Zijn de transportbouten gedemonteerd?
-Zitten er haarspelden of munten in de roller?

Probleem:
-De wasmachine werkt niet na een stroomstoring.
Oplossing:
- De wasmachine stopt met werken na een stroomstoring. Als de stroom is hersteld en de wasmachine nog steeds niet kan werken, drukt u op de aan/uit-knop en reset u het programma.

8. TECHNISCHE SPECIFICATIES

Model	Wasmachine EVVO Terra K6	Wasmachine EVVO Terra K7	Wasmachine EVVO Terra K8
Nominale wascapaciteit	6,0 kg	7,0 kg	8,0 kg
Nominale spincapaciteit	6,0 kg	7,0 kg	8,0 kg
Nominale spanning	220-240V - 50Hz	220-240V - 50Hz	220-240V - 50Hz
Nominaal wasvermogen	200W	200W	200W
Nominaal spinvermogen	500W	500W	500W
Nominaal verwarmingsvermogen	1500W	1600W	1600W
Maximaal vermogen	1650W	1700W	1700W

9. AFVOER VAN OUDE ELEKTRISCHE EN ELEKTRONISCHE APPARATEN

Ten symbol oznacza, że zgodnie z obowiązującymi przepisami produkt i/lub ogniwa należy utylizować oddzielnie od odpadów domowych. Kiedy ten produkt osiągnie koniec okresu użytkowania, należy zutylizować ogniwa/baterie/akmulatory i oddać je do punktu zbiórki wyznaczonego przez lokalne władze.
Konsumenci powinni skontaktować się z lokalnymi władzami lub sprzedawcą, aby uzyskać informacje dotyczące prawidłowej utylizacji zużytych urządzeń i/lub ich baterii.
Przestrzeganie powyższych wskazówek pomoże chronić środowisko.

10. TECHNISCHE ONDERSTEUNING EN GARANTIE

EVVO is aansprakelijk jegens de eindgebruiker of consument voor elk gebrek aan overeenstemming dat bestaat op het moment van levering van het product, in overeenstemming met de voorwaarden en termijnen die zijn vastgesteld door de toepasselijke regelgeving.
Het wordt aanbevolen om reparaties te laten uitvoeren door gekwalificeerd personeel.
Als u op enig moment een probleem met uw product ontdekt of twijfelt, aarzel dan niet om contact op te nemen met de officiële EVVO Technische Ondersteuning:

910 200 422 - TELEFONISCHE HULP
+ 34 633 525 883 - WHATSAPP HULP

11. COPYRIGHT

De intellectuele eigendomsrechten op de teksten in deze handleiding behoren toe aan EVVO HOME EUROPE S.L. Alle rechten voorbehouden. De inhoud van deze publicatie mag niet, geheel of gedeeltelijk, worden gereproduceerd, opgeslagen in een retriev-

al systeem, verzonden of gedistribueerd op welke manier dan ook (elektronisch, mechanisch, door fotokopieën, opname of op soortgelijke wijze) zonder de voorafgaande toestemming van EVVO HOME EUROPE, S.L.

1. BEZPEČNOSTNÍ POKYNY

Abyste předešli zranění nebo poškození uživatele nebo osoby a majetku ostatních, dbejte prosím na dodržování bezpečnostních pokynů.

• Nebezpečí úrazu elektrickým proudem.

1. Použijte prosím 220V-240V, nad 10A s vyhrazenou zásuvkou pro zemnící vodič.
2. Při zapojování a vytahování napájecího kabelu použijte prosím zástrčku. Nepoužívejte poškozený napájecí kabel. Když je kolík napájecího kabelu znečištěný, otřete jej včas suchým hadříkem.
3. K vkládání nebo vytahování zástrčky nepoužívejte mokré ruce.
4. Při dokončování, opravě nebo čištění vytáhněte zástrčku.

- Nebezpečí požáru a úniku proudu

1. Nenechávejte pračku blízko ohně, zapálených cigaret, svíček a těkavých látek.
2. Nestříkejte vodu na ovládací panel pračky.
3. Neumisťujte prosím pračku na vlhké a venkovní místo.
4. Opravte vypouštěcí čerpadlo a ujistěte se, že kanalizace není ucpaná.

- Nebezpečí vysoké teploty

1. Při praní na vysokou teplotu se bude sklo dvířek zahřívat. Nedotýkejte se skla dvířek, zejména dětí.
2. Při otevírání dvířek po praní při vysoké teplotě počkejte, až se teplota ochladí na bezpečnou úroveň a dvířka se automaticky odemknou.

- Nebezpečí zranění

1. Po vyjmutí zacházejte s kartonovou krabicí, nedovolte dětem, aby se dotýkaly nebo jedly.
2. Nedovolte dětem, aby pračku obsluhovaly nebo k ní šplhaly.
3. Po použití prosím zavřete dvířka, aby se děti nedostaly do bubnu.

- Nebezpečí zranění

1. Na horní část pračky nepokládejte žádné těžké věci.
2. Pokud chcete stroj přemístit, nezapomeňte požádat o pomoc.
3. Nežádejte prosím neprofesionální osoby o opravu stroje.

- Nebezpečí poškození hadříků
1. Neperte prosím nepromokavé látky, jako jsou pláštěnka, péřové výrobky, spací pytle.
2. Vyperte utěrky, které lze prát, v případě pochybností postupujte podle pokynů.

- Nebezpečí výbuchu
1. Prosím neperte hadříky potřísněné petrolejem, benzínem, ředidlem, hořlavým zbožím.
2. Prosím, nemyjte při úniku plynu.

- Po vytažení zástrčky lze zámek odemknout, i když je uvnitř hodně vody. Před odemknutím dvířek proto zkontrolujte hladinu vody uvnitř, abyste předešli zbytečné ztrátě.

VAROVÁNÍ!:
- Tento spotřebič není určen pro použití osobami (včetně dětí) se sníženými fyzickými, smyslovými nebo duševními schopnostmi nebo nedostatečnými zkušenostmi a znalostmi, pokud na ně nedohlíží osoba odpovědná za jejich bezpečnost nebo na ně nejsou poučeny o používání spotřebiče.

- Děti by měly být pod dozorem, aby bylo zajištěno, že si se spotřebičem nebudou hrát. Čištění a uživatelskou údržbu nesmějí provádět děti bez dozoru. Děti mladší 3 let by měly být drženy mimo dosah, pokud nejsou pod neustálým dohledem.
- Pokud je napájecí kabel poškozen, musí jej vyměnit výrobce, jeho servisní zástupce nebo podobně kvalifikovaná osoba, aby se předešlo nebezpečí.

- Je třeba používat nové sady hadic dodané se spotřebičem a staré sady hadic by se neměly znovu používat.
- Tento spotřebič je určen k použití v domácnosti a podobných aplikacích, jako jsou:

- Kuchyňky pro zaměstnance v obchodech, kancelářích a jiných pracovních prostředích;
- Farmy;
- Klienty v hotelech, motelech a jiných prostředích rezidenčního

typu;
- o prostředí typu nocleh se snídaní;
- o Plochy pro společné použití v panelových domech nebo v prádelnách.

-U praček s ventilačními otvory v základně nesmí být otvory zakryty kobercem.
- Ruční ztráta, zavolejte na naše servisní číslo.
- Tlak vody: 0,03-1MPa

POZOR!:
Aby se předešlo nebezpečí způsobenému neúmyslným resetováním tepelné pojistky, nesmí být tento spotřebič napájen přes externí spínací zařízení, jako je časovač, nebo připojen k obvodu, který je pravidelně zapínán a vypínán ze strany veřejné služby.

2. DÍLY A KOMPONENTY

Obr. 1
1. Montáž dveří
2. Krabice na prací prostředek
3. Vstupní ventil
4. Ovládací panel
5. Elektrické vedení
6. Skříň
7. Nastavitelné nožičky
8. Umyjte a odstřeďte vanu

Důležité upozornění:
1. Vzhled a specifikace produktu se mohou bez upozornění změnit za účelem zvýšení kvality produktu.
2. Vzhled a specifikace produktu se mohou lišit od vzhledu a specifikací souvisejícího testu energetické účinnosti nebo souvisejícího testu bezpečnosti atd.

Oznámení:
1. První použití může vypustit trochu vody. Jeho zbytková voda po zkoušce výkonu patří k normálnímu jevu.
2. Po každém použití vytáhněte zástrčku a vypněte kohoutek,

abyste předešli náhodnému zatopení nebo požáru.

3. INSTALACE

- Ujistěte se, že teplota míst, kde je pračka instalována nebo umístěna, je vyšší než 0 °C.
- Umístěte podložku správně podle norem a předpisů pro řízení.
- Udržujte základnu pračky větranou, když je umístěna na zemi s kobercem.
- Ve vesnicích je příliš mnoho škůdců. Udržujte prosím okolí čisté, protože na škody způsobené švábу nebo jinými škůdci se nevztahuje záruka

Transportní šroub
Podložky jsou instalovány s přepravním šroubem, aby se zabránilo vnitřnímu poškození při přepravě.

Demontujte přepravní šroub

1. Aby se zabránilo vnitřnímu poškození při přepravě, jsou instalovány 4 šrouby. Před použitím podložky demontujte šroub (viz tabulka 1)
   - Pokud šrouby nejsou demontovány, způsobí to prudké vibrace, hluk a problémy.
2. Pomocí přiloženého klíče povolte 4 šrouby (viz tabulka 2).
3. Lehce otočte gumu šroubu a poté šrouby vytáhněte, šrouby a klíč nechte v pohotovostním režimu (viz tabulka 3).
   - Šrouby by měly být znovu namontovány bez ohledu na to, kdy přepravovat podložku.
4. K utěsnění otvorů pro šrouby použijte přiložené zarážky (viz tabulka 4).

Obr. 2

Požadavky na pozice
Horizontální nastavení:
- Úhel sklonu by měl být menší než 1 stupeň.

Zásuvka.
- Vzdálenost mezi jakoukoli stranou pračky a elektrickou zásu-

vkou by měla být do 1,5 metru.
- Nepoužívejte příliš mnoho elektrických spotřebičů v jedné zásuvce.
Čištění prostředí
- Je nutné vyčistit stěnu, dveře a zem.
- Nainstalujte pračku na tvrdou a pevnou zem s podlahovým odtokem spíše než měkkou dekou nebo dřevěnou podlahou.
- Nepokládejte špinavé oblečení nebo jiné zboží na kryt hlavy pračky, jinak by to mohlo ovlivnit normální provoz.

Oznámení!:
Připojení napájení

1. Nepoužívejte elektroinstalační desku nebo něco podobného.
2. Pokud je elektrické vedení poškozeno, obraťte se na odborníky s opravou.
3. Po použití pračky vytáhněte zástrčku a zavřete kohoutek.
4. Připojte pračku k uzemněné zásuvce tak, aby odpovídala principům zapojení.
5. Umístěte pračku, do které lze snadno připojit zásuvku

- Kontaktujte servisní středisko a požádejte odborníky o opravu pračky, laici mohou způsobit poškození a problémy na pračce.
- Nepokládejte pračku na místo, kde je teplota pod nulou. Potrubí zamrzne a praskne. Navíc teplota pod nulou poškodí programovací ovladač.
- Pokud pračku přemisťujete v prostředí, jehož teplota je pod nulou, ponechejte pračku před spuštěním několik hodin při pokojové teplotě.

Úvod do uzemnění

- Pračka musí mít uzemňovací zařízení. Pokud dojde k potížím, zařízení může snížit riziko úrazu elektrickým proudem. Zařízení je vybaveno kabelem (včetně vodiče a uzemněné zástrčky). Uzemněná zástrčka musí být zasunuta do vhodné zásuvky. Pokud chcete vědět, zda je pračka správně uzemněna, obraťte se na odborný personál údržby. Pokud zástrčka neodpovídá zásuvce, neměňte zástrčku sami.
- Jakmile vaše pračka kouří nebo vydává zápach, vypněte napájení a

kontaktujte odborný personál údržby.

Podložky by měly být napojeny na přívod vody. Použijte prosím připojené nové potrubí místo starého. Aby byla zajištěna kvalita, provádějí se testy vstřikování vody předtím, než pračky opustí továrnu, takže uvnitř vnitřní vany, těsnění dveří a dveřního panelu může být voda, což je normální.

Připojení přívodu vody

1. Tlak přiváděné vody by měl být mezi 30 kPa a 1000 kPa.
2. Při připojování přívodního potrubí k ventilům neodřete závit šroubu.
3. Pokud tlak přiváděné vody překročí 1000 kPa, nainstalujte shazovací zařízení.

- Dvě těsnění jsou dodávána v konektorech na obou koncích potrubí, aby se zabránilo úniku vody.
- Otevřete kohoutek a zkontrolujte, zda konektory netěsní.
- Pravidelně kontrolujte potrubí. V případě potřeby je změňte.
- Ujistěte se, že trubky nejsou poškozené nebo vzájemně provázané.

Připojení přívodního potrubí a kohoutků.

1. Zkontrolujte pryžová těsnění na obou stranách hadice. Do závitových spojek na každé hadici vložte pryžové těsnění, abyste zabránili úniku. (obr. 3)
2. Rukou pevně připojte hadice přívodu vody k vodovodním kohoutkům a poté utáhněte ještě 2/3 otáčky kleštěmi. Připojte modrou hadici k vodovodnímu kohoutku. (obr. 4)
3. Po připojení přívodní hadice k vodovodním kohoutkům zapněte vodovodní kohoutky, aby se vyplavily cizí látky (nečistoty, písek nebo piliny) ve vodovodním potrubí. Nechte vodu vytéct do kbelíku a zkontrolujte teplotu vody. (obr. 5)
4. Rukou pevně připojte hadice k přívodu vody a poté utáhněte další 2/3 otáčky kleštěmi. (obr. 6)
5. Zkontrolujte těsnost otevřením kohoutků. Pokud voda uniká, zkontrolujte znovu kroky 1 až 4.

-Taková pračka je určena pro domácí spotřebiče, neinstalujte ji prosím na loď, nákladní vůz nebo letadlo

- Vypněte kohoutek, pokud se delší dobu nepoužíváte (např. dovolená)
-Odpojte zástrčku a zrušte funkci zámku dveří, aby se dítě nezamklo uvnitř.
- Obalové materiály (např. fólie, pěna) by mohly poškodit bezpečnost dítěte a způsobit udušení! Pozor: AL OBALOVÉ MATERIÁLY MIMO DOSAH DĚTÍ.

Nainstalujte odtokové potrubí
- Upevněte odtokovou trubku zvedacím lanem
- V případě poškození způsobeného bleskem nebo zemního netěsnosti umístěte odtokovou trubku správně.
- Aby se zabránilo sifonu, měla by být výška odpadní trubky mezi (0,85 m-1,25 m), navíc by neměla být koncovka odpadní trubky umístěna ve vodě.
- Pokud je odtoková trubka příliš dlouhá, netlačte ji do pračky silou, protože by to způsobilo abnormální zvuky. (Prosím zkontrolujte náčrt mapy na další stránce)
Obr. 7

Horizontální nastavení
- Aby se předešlo hluku a vibracím, nastavením úrovně pračky ji umístěte nejlépe do rohu místnosti.
- Pokud země není rovná, upravte vyrovnávací kolíky. (Nepokládejte kusy dřeva nebo něco podobného), ujistěte se, že se čtyři vyrovnávací kolíky těsně dotýkají země, stroj je zcela vodorovný (obr. 8)
- Nastavte nastavitelné nožičky
Upravte nastavitelné nožičky, abyste se ujistili, že je pračka v rovnováze, kterou lze stabilně položit na zem. Po usazení zašroubujte pojistnou matici pro zajištění. Neumisťujte pračku na plošinu, která je výše než zem, abyste zabránili pádu pračky v důsledku jiných nehod. (Obr. 9)
- Diagonální kontrola
Působením síly směrem dolů na úhlopříčku pračky by se pračka neměla třást (u obou úhlopříček je třeba zkontrolovat, zda se pračka třese, je nutné znovu nastavit nastavitelnou nožičku.)

4. UPOZORNĚNÍ PŘED PRVNÍM PRANÍM

Způsoby zamknutí a odstranění dveří
Zamykání / odemykání dveří
- Po spuštění pracího programu se dvířka automaticky uzamknou. V tuto chvíli svítí kontrolka zámku dveří.
- Stiskněte tlačítko “start/pause” a počkejte několik sekund, až se mycí / odvodňovací vana přestane otáčet. Pokud jsou splněny podmínky pro otevření dveří, zámek dveří se automaticky uvolní a na displeji se zobrazí, že kontrolka zámku dveří nesvítí.
- Dvířka nelze otevřít ani při vysoké teplotě, ani při vysoké hladině vody při praní.
- Přetečení pěny, pokud otevřete dvířka během provozu, zachyťte pěnu ručníkem.
- Když nelze dveře otevřít, lze v případě nouze použít zařízení pro nouzové otevření dveří.

Způsob použití zásobníku na prací prostředek.
Obr. 10

Syntetický detergent v prášku
- Před vložením do krabice na prací prostředek rozpusťte prací prostředek (např. kousky mýdla).

Tekutý prací prostředek. Bělidlo
- Použijte prací prostředek s menším množstvím pěny.
- Před vložením do krabice na prací prostředek použijte dvakrát vodu k naředění koncentrovaného pracího prostředku.

Změkčovač
- Před praním vložte aviváž, která se automaticky nalije do bubnu, když dojde k poslednímu praní .
- Pokud používáte koncentrovaný typ změkčovače, zřeďte jej vhodnou vodou.
- Nepřekračujte značku MAX.

Prostředek pro předpírku
- Pokud je prádlo příliš špinavé, po zvolení funkce Předpírka přidejte mírný prací prostředek.
- Používejte speciální čisticí prostředek.
- Nepoužívejte příliš mnoho pracího prostředku, který způsobí příliš mnoho pěny a ovlivní kvalitu praní nebo způsobí poruchu.
- Vyberte prací prostředek podle barvy tkaniny, teploty vody a úrovně znečištění.
- Pro dosažení mycího účinku a ochrany životního prostředí používejte mírný prací prostředek.

Doporučení pro použití pracího prostředku při různých teplotách
- Při praní silně znečištěného bílého prádla doporučujeme používat programy pro bavlnu 60 ° C nebo vyšší a běžný prací prášek (heavy duty), který obsahuje bělidla, která při středních/vysokých teplotách poskytují vynikající výsledky.

- Pro praní mezi 40 ° C a 60 ° C musí být druh použitého pracího prostředku vhodný pro typ tkaniny a míru znečištění. Normální prášky jsou vhodné pro “bílé” nebo stálobarevné tkaniny s vysokým znečištěním, zatímco tekuté prací prostředky nebo “ barvu chránící” prášky jsou vhodné pro barevné tkaniny s mírným znečištěním.
- Pro praní při teplotách pod 40 ° C doporučujeme používat tekuté prací prostředky nebo prací prostředky specificky označené jako vhodné pro praní při nízkých teplotách.

Upozornění před praním

1. Identifikace průvodce praním

- Zkontrolujte prosím označení v průvodci praním hadříků, který ukazuje strukturu hadříků a způsob praní

2. Klasifikace mytí

- Vyperte prosím látku stejné textury, jiné struktury, jiné teploty vody, rychlosti a postupu praní, rozdělte prosím sytě barevné látky od bílého prádla. Oddělte barvené látky z bavlny, jinak by se bílé látky

zabarvily. Pokud je to možné, neperte vysoce znečištěné oblečení společně s čistým.
- Stupeň znečištění (vážné, střední, mírné)
- Barva (bílá, světlá, barva, sytá barva)
- Velveteen (snadno spadne , snadno se přilepí)
Oblečení zařaďte a perte podle stupně.
Roztřiďte je a umyjte.
Klasifikujte bílou a sytou barvu

3. Poznámky

- Když skládáte velké a malé oblečení dohromady, dejte velké první a musí jich být méně než polovina celkového oblečení. Prosím, neperte jeden hadřík, protože to může způsobit problémy s nerovnováhou. Přidejte jedno nebo dvě podobné oblečení.
- Drobné oblečení, jako jsou hedvábné punčochy a kapesníky, by se mělo k vyprání vkládat do síťovaných sáčků. Před praním podprsenky s ocelovými kroužky si kroužky sundejte. Pokud je to nepohodlné, vložte je do síťovaných sáčků, aby podprsenka neklouzala do mezery mezi vnitřní a vnější vaničkou.
- Zkontrolujte všechny kapsy a ujistěte se, že v nich nic není. Hřebíky, vlásenka, zápalka, pero, mince a klíč poškodí vaši pračku a oblečení.
- Všechny oděvy zapněte zipem, zapněte knoflík a háček a zavažte volný pásek, ujistěte se, že jimi nelze poškodit ostatní oděvy.
- Nejprve použijte vodu s trochou pracího prostředku a vyperte části s příliš velkým množstvím skvrn, jako je límec a manžety, které mohou způsobit čistší oblečení.
- Zkontrolujte těsnění dveří a ujistěte se, že na nich není nic.
- Před praním se ujistěte, že ve vaně nic není.
- Ujistěte se, že je v těsnícím kroužku dvířek zachycena látka, aby se utěrky a těsnicí kroužek dvířek nepoškodily.

5. PROVOZNÍ

Funkce Představení ovládacího panelu
Obr. 11
1. Tlačítko zapnutí/vypnutí
   - Zapněte/vypněte napájení.

- Po dokončení postupu stisknutím tlačítka On/Off vypněte napájení.

2. Tlačítko Start/Pauza
   - Stiskněte pro zahájení provozu
   - Stiskněte pro pauzu během provozu, stiskněte znovu pro pokračování.
3. Tlačítko předběžného zpoždění
   Při použití funkce „Pre Delay“ pro praní je doba odložení 3 hodiny 6 hodin, 9 hodin, 12 hodin, 15 hodin, 18 hodin.
   - Pokud chcete zrušit funkci Pre Delay, stiskněte jeden cyklus tlačítka “Pre Delay”.
   - Doba předběžného odložení znamená dobu od začátku praní do konce praní.
   - Funkci Pre Delay byste měli použít po zvolení programu a před stisknutím tlačítka „start/pause
4. Předmývací lampa
   - Pokud jsou utěrky příliš špinavé, můžete před praním zvolit tento program.
   - Stiskněte „Předběžné odložení“ na déle než 3 sekundy pro zapnutí/vypnutí funkce předmytí.
5. “Teplota.” Tlačítko
   - Stisknutím tlačítka napájení spustíte pračku a zvolíte program, můžete zvolit správnou teplotu vody podle materiálu hadříků.
6. Lampa s dětskou pojistkou
   - Stiskněte jej, abyste zabránili manipulaci dítětem.
   - Obsluha dětské pojistky, jiná tlačítka kromě „Zapnuto/Vypnuto“ nejsou k dispozici.
   - Stiskněte „Temp“. na více než 3 sekundy do funkce ON/OFF Child Lock.
7. Tlačítko rychlosti
   - Když pračku spustíte stisknutím tlačítka napájení a zvolíte program, můžete zvolit jinou rychlost odstřeďování.
8. Knoflík programu
   - Zvolte program podle odrůdy a znečištění hadříků.
9. Indikátor stavu
   - Zámek dveří: Tato ikona označuje stav otevření a zavření zámku dveří
   - Dětská pojistka: Ikona vlevo nahoře slouží k ovládání otevírání a zavírání dětské pojistky, pravá strana zobrazuje stav zavření

dětské pojistky.

Představení funkce a programu
Používání běžného oblečení

1. Přípravy

- Otevřete dveře, vložte oblečení a zavřete dveře.
- Vytáhněte nádobku na prací prostředek, přidejte prací prostředek a schránku zavřete.
- Připojte přívodní potrubí a ujistěte se, že je otevřený kohoutek.

2. Stiskněte tlačítko On/Off
3. Programy lze vybrat podle požadavků.
4. Stiskněte tlačítko Start/Pauza a začněte prát.
5. Po dokončení všech operací se ozve bzučák.

- Otevřete dvířka, abyste vytáhli prádlo.
- Odpojte a vypněte kohoutek.

Představení programu Bavlna
Tento program je vhodný pro středně nebo mírně znečištěné oblečení, jako je bavlna, ložní prádlo, spodní prádlo, ručníky a košile atd....

Sportovní program Úvod
Používá se k praní sportovního oblečení, dokáže vyprat pot a nečistoty na oblečení.

Představení programu peřiny
Používá se k praní těžkých oděvů, jako jsou kabáty, velké ručníky a tak dále.

Delikátní představení programu
Praní gázy, hedvábného spodního prádla.

Program péče o miminko Úvod
Používá se k praní dětského prádla, aby bylo prádlo čistší

Představení programu Storm Wash
Bouřkové praní zkracuje proces praní tím, že zvyšuje frekvenci tepů,

zkracuje dobu prodlevy, což zkracuje dobu praní asi o 30 %, což umožňuje maximální využití účinnosti.

Steam program
Funkce páry se aktivuje, aby se vnitřní prostředí bubnu zahřálo, což vede ke zlepšení pracího výkonu a snížení znečištění.

Úvod do programu Mix
Tuto funkci lze použít k praní smíšeného oblečení, jako je bavlna, syntetika atd. (nemíchejte oblečení, které se snadno otírají).

Rychlý 15’ úvod do programu
K praní oblečení, které se často mění, ne příliš špinavé a tenké prádlo.

Rapid 42’ program
K praní oblečení, které se často mění, ne příliš špinavé a tenké prádlo.

20 °C
Vyperte drobné skvrny.

Úvod do programu Vlna
Pro praní vlněných tkanin označených „lze prát v pračce“.

Úvod do programu máchání + odstřeďování
Pračka nebude prát, pouze máchat a odstřeďovat.

Program Pouze odstřeďování
Pračka nebude prát a máchat, pouze odstřeďovat.

Úvod do programu čištění vany
Krátce vyčistěte vnitřní kbelík pračky. Nevkládejte do ní prosím oblečení.

Program eco 40-60
Je schopen vyprat běžně znečištěné bavlněné prádlo deklarované jako pratelné na 40°C nebo 60°C, společně ve stejném cyklu, a že tento program se používá k posouzení souladu s legislativou EU o ekodesignu .

· Nejúčinnější programy z hlediska spotřeby energie jsou obecně ty, které pracují při nižších teplotách a delším trvání.

K úspoře energie a vody přispěje domácí pračka nebo domácí pračka se sušičkou do kapacity udávané výrobcem pro příslušné programy .
· Hlučnost a zbývající vlhkost jsou ovlivněny rychlostí odstřeďování: čím vyšší je rychlost odstřeďování ve fázi odstřeďování, tím vyšší je hluk a tím nižší je obsah zbývající vlhkosti.

· Jak najít informace o modelu uložené v databázi produktů, jak je definováno v nařízení (EU) 2019/2014, pomocí webového odkazu, který odkazuje na informace o modelu, jak jsou uloženy v databázi produktů, nebo odkazu na databázi produktů a informace o tom, jak najít identifikátor modelu na produktu.

· Můžete zkontrolovat manuál a QR kód na štítku energetické účinnosti.

Zavedení mycích programů
Lavadora EVVO Terra K6

Napro-gramovat	**Teplota (°C)**	**Rychlost odstřeďování (běh/min.)**	**čas (m)**
Bavlna	40 °C (studená, 20 °C, 60 °C, 90 °C)	800 (0, 400, 1000)	75
Eko 40-60	40 °C (studená , 20 °C, 60 °C)	1000 (0, 400, 800)	198
Sportovní	studený (20°C, 40°C)	800 (0, 400)	44
Peřina	40 °C (studená, 20 °C, 60 °C)	800 (0, 400, 1000)	88
Jemné	20 °C (studená, 40 °C)	800 (0, 400)	48

Péče o miminko	60 °C (40 °C, 90 °C)	800 (0, 400, 1000)	142
Storm Wash	20 °C (studená, 40 °C, 60 °C)	800 (0, 400, 1000)	39
Pára	60 °C (studená, 20 °C, 40 °C, 90 °C)	800 (0, 400, 1000)	165
Směs	studený (20°C, 40°C)	800 (0, 400)	76
Rychlý 15’	studený (20°C, 40°C)	800 (0, 400)	15
Rychlý 42’	40 °C (studená, 20 °C)	800 (0, 400)	42
20 °C	20 °C	1000 (0, 400, 800)	63
Vlna	40 °C (studená, 20 °C)	800 (0, 400)	47
	—	800 (0, 400, 1000)	16
Roztočit	—	800 (0, 400, 1000)	10
Vyčistěte vanu	60 °C (90 °C)	800	75

Instrukce:

1. Požadovaná doba se může změnit v důsledku tlaku vody, podmínek odvodnění, typu tkaniny, hmotnosti a teplotních změn.
2. Během procesu praní se může skutečná doba praní a odstřeďování lišit od zobrazené doby.
3. Během praní bude zobrazení v reálném čase kolísat na základě snímání měnící se hmotnosti oděvu.
4. V důsledku různých hmotností oděvů a pracích prostředků nemusí být při příliš nízké rychlosti odstřeďování výkon máchání optimální. V případě potřeby zvyšte počet cyklů máchání.
5. Údaje v grafu se mohou lišit v závislosti na modelu.
6. Při úpravě výchozího programu jako programu energetické účinnosti se doba praní automaticky prodlouží.

Lavadora EVVO Terra K7

Napro-gramovat	Teplota (°C)	Rychlost odstřeďování (běh/min.)	čas (m)
Bavlna	40 °C (studená, 20 °C, 60 °C, 90 °C)	800 (0, 400, 1200)	75
Eko 40-60	40 °C (studená , 20 °C, 60 °C)	1200 (0, 400, 800)	208
Sportovní	studený (20°C, 40°C)	800 (0, 400)	44
Peřina	40 °C (studená, 20 °C)	800 (0, 400)	88
Jemné	40 °C (studená, 20 °C)	800 (0, 400)	48
Péče o miminko	60 °C (40 °C, 90 °C)	800 (0, 400)	142
Storm Wash	20 °C (studená, 40 °C, 60 °C)	800 (0, 400, 1200)	39
Pára	60 °C (studená, 20 °C, 40 °C, 90 °C)	800 (0, 400)	165
Směs	studený (20°C, 40°C)	800 (0, 400)	76
Rychlý 15’	studený (20°C, 40°C)	800 (0, 400)	15
Rychlý 42’	40 °C (studená, 20 °C)	800 (0, 400)	42
20 °C	20 °C	1000 (0, 400, 1200)	62
Vlna	40 °C (studená, 20 °C)	800 (0, 400)	47
	—	800 (0, 400, 1200)	16

Roztočit	—	800 (0, 400, 1200)	10
Vyčistěte vanu	60 °C (90 °C)	800	75

Instrukce:
1. Požadovaná doba se může změnit v důsledku tlaku vody, podmínek odvodnění, typu tkaniny, hmotnosti a teplotních změn.
2. Během procesu praní se může skutečná doba praní a odstřeďování lišit od zobrazené doby.
3. Během praní bude zobrazení v reálném čase kolísat na základě snímání měnící se hmotnosti oděvu.
4. V důsledku různých hmotností oděvů a pracích prostředků nemusí být při příliš nízké rychlosti odstřeďování výkon máchání optimální. V případě potřeby zvyšte počet cyklů máchání.
5. Údaje v grafu se mohou lišit v závislosti na modelu.
6. Při úpravě výchozího programu jako programu energetické účinnosti se doba praní automaticky prodlouží.

Lavadora EVVO Terra K8

Naprogram-ovat	**Teplota (°C)**	**Rychlost odstřeďování (běh/min.)**	**čas (m)**
Bavlna	40 °C (studená, 20 °C, 60 °C, 90 °C)	800 (0, 400, 1200)	75
Eko 40-60	40 °C (studená , 20 °C, 60 °C)	1200 (0, 400, 800)	208
Sportovní	studený (20°C, 40°C)	800 (0, 400)	44
Peřina	40 °C (studená, 20 °C)	800 (0, 400)	88
Jemné	20 °C (studená, 40 °C)	800 (0, 400)	48
Péče o mim-inko	60 °C (40 °C, 90 °C)	800 (0, 400)	142

Storm Wash	20 °C (studená, 40 °C, 60 °C)	800 (0, 400, 1200)	39
Pára	60 °C (studená, 20 °C, 40 °C, 90 °C)	800 (0, 400)	165
Směs	studený (20°C, 40°C)	800 (0, 400)	76
Rychlý 15’	studený (20°C, 40°C)	800 (0, 400)	15
Rychlý 42’	20 °C (studená, 40 °C)	800 (0, 400)	42
20 °C	20 °C	1000 (0, 400, 1200)	62
Vlna	40 °C (studená, 20 °C)	800 (0, 400)	47
Máchání+od-střeďování	—	800 (0, 400, 1200)	16
Roztočit	—	800 (0, 400, 1200)	10
Vyčistěte vanu	60 °C	800	75

Instrukce:
1. Požadovaná doba se může změnit v důsledku tlaku vody, podmínek odvodnění, typu tkaniny, hmotnosti a teplotních změn.
2. Během procesu praní se může skutečná doba praní a odstřeďování lišit od zobrazené doby.
3. Během praní bude zobrazení v reálném čase kolísat na základě snímání měnící se hmotnosti oděvu.
4. V důsledku různých hmotností oděvů a pracích prostředků nemusí být při příliš nízké rychlosti odstřeďování výkon máchání optimální. V případě potřeby zvyšte počet cyklů máchání.
5. Údaje v grafu se mohou lišit v závislosti na modelu.
6. Při úpravě výchozího programu jako programu energetické účinnosti se doba praní automaticky prodlouží.

Různé funkce

Funkce	Popis	
Dětský zámek	Prohlášení	Aby nedošlo k chybné hře dítěte
	Nastavení k odebrání	Během provozu stiskněte Pre Delay na déle než 3 sekundy, odpojte prosím a nebo stiskněte Pre Delay pro odstranění dětského zámku
Intelektuální zámek-odstranění	Prohlášení	Když je operace ukončena, pokud je voda uvnitř vyšší, čerpadlo vypouštěcí vody se zapne, aby vypustilo vodu do otevřeného zámku a zastavilo se.
Kompenzace výpadku proudu	Prohlášení	Když je napájení připojeno po vypnutí, časový bod bude pokračovat od předchozího bodu zastavení.

Samozamykání dveří	Prohlášení	Po zvolení postupu se dveře automaticky zamknou 2 minuty po ukončení operace, zámek odstraněn.
Vůle bubnu	Prohlášení	Chcete-li odstranit odpad a bakterie, vyčistěte buben sterilizací
Zpoždění	Prohlášení	Stiskněte DELAY pro výběr času praní, pračka může provést předčasné odložení 3 hodiny, 6 hodin, 9 hodin, 12 hodin, 15 hodin, 18 hodin

6. ÚDRŽBA

· Prodlužte životnost pračky.
· Před údržbou odpojte napájecí kabel.

Tělo pračky

Po umytí jej očistěte měkkým hadříkem. Při velkém znečištění použijte vhodný čisticí prostředek nebo mýdlo.
· Nezalévejte přímo.
· K čištění těla stroje nepoužívejte tmel, ředidlo, benzín, alkohol.

Těsnicí kroužek dveří
Po umytí odstraňte kontaminaci, odpadní papír atd., pokud existují cizí předměty, odstraňte je.

Světlost nádoby na prací prostředek
Pravidelně čistěte nádobu na prací prostředek. Vytáhněte ji a omyjte čistou vodou, poté vložte zpět.

Vůle univerzální spojky (doporučení: jednou/ půl roku)
• Pokud se nahromadí odpad, bude to mít vliv na rychlost přívodu vody
1. Sejměte měkkou trubku ze strany spojovací části.
2. Sejměte šroubovací zařízení podle znázorněné šipky.
3. Umyjte vnitřek šroubovacího zařízení.
4. Nainstalujte vyčištěné osádkové zařízení se vstupní měkkou trubkou.

Vůle ventilu vstupní vody (Doporučení: Jednou/půl roku)
1. Sundejte měkkou trubku ze strany pračky.
2. Sundejte filtrační síť z vodního ventilu.
3. Vyčistěte filtrační síť zubním kartáčkem.
4. Nainstalujte měkkou vstupní trubku.

Když pračka zamrzne
1. Zakryjte kohoutek a spojovací část horkým ručníkem.
2. Sundejte přívodní trubku a vložte ji do vody o teplotě 50 stupňů.
3. Nalijte do bubnu asi 2-3 l vody o teplotě 50 stupňů.
4. Připojte přívodní potrubí, zapněte uzavírací kohout a spusťte pračku, zkontrolujte, zda je přívod a výstup normální.

A) Obr. 12
-Kohoutek
- Spojovací část
- Přívodní potrubí
B) Obr. 13
-Sejměte přívodní trubku a vložte ji do 50stupňové vody
C) Obr. 14
Nalijte do bubnu asi 2-3 l vody o teplotě 50 stupňů.

Světlost filtru odvodňovacího čerpadla (doporučeno: jednou za měsíc)

1. Stiskněte uzávěr na čerpadle po odvodnění a vypnutí, otevřete víko filtru vodního čerpadla. (Pozor: pokud je uvnitř horká voda, pokračujte, až bude studená.)
2. Vyjměte filtr proti směru hodinových ručiček.
3. Umyjte filtr.
4. Nasměrujte na čerpadlo a vložte filtr, utáhněte jej ve směru hodinových ručiček a utáhněte víko.

Pozor:
A. Dobře utáhněte filtr, aby nedošlo k úniku.
b. Během provozu prosím nečistěte

Vyčištění bubnu (doporučujeme jednou měsíčně)
Po určité době používání se mohou objevit nějaké nečistoty. Vnitřní a vnější část bubnu můžete vyčistit pomocí postupu bubnu.
Pozor: Při čištění bubnu nevkládejte hadry a čisticí prostředky.

Nouzové otevření dveří
(Tuto funkci mají pouze automatické dveřní zámky)
Když dojde k výpadku proudu a dvířka nelze normálně otevřít, ale potřebujete dvířka otevřít, zatáhněte za západku pro nouzové otevření dvířek a nezapomeňte ji znovu nastavit.
Vytahovací poutko se nachází v přední pravé spodní části vnitřní strany krytu. Při použití otevřete kryt. (obr. 15)

Pozor
Zakažte používání jazýčku nouzového otevírání dveří, když je stroj v chodu; Pokud jej musíte použít v případě nouze, otevřete při chlazení vodou kryt nouzového otevírání dveří, abyste zabránili opaření, protože z vnitřní vany bude vytékat přebytečná voda o vysoké teplotě.

7. ŘEŠENÍ PROBLÉMŮ

Průvodce odstraňováním problémů

Jev	Stav kontrolky				Kontrolní body	Řešení
Přítok vody	Blikat	světlo	uhasit	uha-sit	- Zkontrolujte, zda vypnout kohoutek? - Není přerušen přívod vody nebo je tlak vody příliš nízký? - Jsou přívodní potrubí vody zamrzlé? - Jsou filtry ucpané?	Otevřete uzavírací kohout. Čekejte prosím. rozmrazení potrubí použijte horkou vodu . Vyjměte filtry a vyčistěte je.
Odtok vody	Blikat	uhasit	světlo	uha-sit	- Nejsou výstupní trubky umístěny příliš vysoko? - Jsou výstupní trubky zamrzlé? - Nejsou ucpané výstupní trubky? - Není ucpaný podlahový odtok?	Odložte prosím výstupní potrubí a ujistěte se, že výška je do 1 m. K rozmra-zení potrubí použijte horkou vodu. Vyjměte cizí předmět a vybagrujte potrubí. Vyčistěte podlahový odtok.
Problém s dveřmi	Blikat	uhasit	uhasit	světlo	- Ujistěte se, že spusťte pračku bez zavření dvířek.	Ujistěte se, že jsou dveře skutečně zavřené.

Potíže s roztočením	Blikat	světlo	uhasit	světlo	- Zkontrolujte, zda demontovat šroub vozíku? - Je stroj umístěn stabilně? - Jsou šaty příliš malé nebo lehké? - Jsou utažené pojistné matice pod patkami?	Demontujte šroub vozíku. Umístěte stroj na pevnou zem. Přidejte další oblečení. Utáhněte pojistné matice.
Nepřetržitá voda	Blikat	světlo	světlo	uhasit	Zavřete kohout, vytáhněte zástrčku a svěřte poprodejní servis.	
Když se mycí vana neotáčí	Blikat	uhasit	uhasit	uhasit	Zavřete kohout, vytáhněte zástrčku a svěřte poprodejní servis.	
Příliš mnoho pěny					Zkontrolujte, zda jste nepřidali příliš mnoho pracího prostředku?	Přidejte přiměřené množství pracího prostředku. Prací prostředek používejte správně

Bezporuchové podmínky

Problém:
- Dveře se nedají otevřít.

Řešení:
-Program běží.
- Mezi dveřmi a těsněním dveří je oblečení.

Problém:
- Je tam zápach.

Řešení:
- Může být cítit guma, protože některé součásti jsou vyrobeny z gumy.

Problém:

- Při mytí a máchání je příliš málo vody.
Řešení:
- Válcová pračka potřebuje při provozu jen trochu vody.

Problém:
-Žádný přítok vody.
Řešení:
- Je kohoutek zapnutý?
- Je přívodní potrubí zamrzlé?
- Jsou filtry ucpané?

Problém:
-Voda teče napůl.
Řešení:
-Pokud hladina vody klesne, pračka automaticky dodá vodu.

Problém:
-Při mytí vytéká voda.
Řešení:
- Zkontrolujte, zda jste nepřidali prací prostředek s příliš mnoha bublinkami.

Problém:
- Zbývající čas se mění.
Řešení:
- Pokud je oblečení při odstřeďování mimo střed, prodlouží se doba odstřeďování, aby se odchylka opravila.

Problém:
-Při odstřeďování je slyšet abnormální hluk.
Řešení:
- Zkontrolujte, zda se elektrické vedení nedotýká skříně.
- Byly demontovány přepravní šrouby?
-Jsou ve válečku nějaké sponky do vlasů nebo mince?

Problém:
-Po výpadku proudu nemůže pračka fungovat.
Řešení:

- Po výpadku elektřiny pračka přestane fungovat. Po obnovení napájení, pokud stále nemůže pokračovat v práci, stiskněte tlačítko napájení a resetujte program.

8. TECHNICKÉ SPECIFIKACE

Model	Lavadora EVVO Terra K6	Lavadora EVVO Terra K7	Lavadora EVVO Terra K8
Jmenovitá mycí kapacita	6,0 kg	7,0 kg	8,0 kg
Jmenovitá kapacita odstřeďování	6,0 kg	7,0 kg	8,0 kg
Jmenovité napětí	220-240V - 50Hz	220-240V - 50Hz	220-240V - 50Hz
Jmenovitý mycí výkon	200W	200W	200W
Jmeno-vitý výkon odstřeďování	500W	500W	500W
Jmenovitý to-pný výkon	1500W	1600W	1600W
Maximální výkon	1650W	1700W	1700W

9. LIKVIDACE STARÝCH ELEKTRICKÝCH A ELEKTRONICKÝCH SPOTŘEBIČŮ

Ten symbol oznacza, że zgodnie z obowiązującymi przepisami produkt i/lub ogniwa należy utylizować oddzielnie od odpadów domowych. Kiedy ten produkt osiągnie

koniec okresu użytkowania, należy zutylizować ogniwa/baterie/akumulatory i oddać je do punktu zbiórki wyznaczonego przez lokalne władze.
Konsumenci powinni skontaktować się z lokalnymi władzami lub sprzedawcą, aby uzyskać informacje dotyczące prawidłowej utylizacji zużytych urządzeń i/lub ich baterii.

Przestrzeganie powyższych wskazówek pomoże chronić środowisko.

10. TECHNICKÁ PODPORA A ZÁRUKA

EVVO ponosi odpowiedzialność wobec użytkownika końcowego lub konsumenta za wszelkie wady zgodności istniejące w momencie dostawy produktu na warunkach, zasadach i w terminach określonych w obowiązujących przepisach.
Zaleca się, aby naprawy były przeprowadzane przez wykwalifikowany personel.
Jeśli w dowolnym momencie wykryjesz jakikolwiek problem z produktem lub masz jakiekolwiek wątpliwości, nie wahaj się skontaktować z oficjalnym serwisem wsparcia technicznego EVVO:

910 200 422 - POMOC TELEFONICZNA

+34 633 525 883 - POMOC WHATSAPP

11. COPYRIGHT

Prawa własności intelektualnej do tekstów w niniejszej instrukcji należą do EVVO HOME EUROPE S.L. Wszelkie prawa zastrzeżone. Zawartość tej publikacji nie może być reprodukowana, przechowywana w systemie wyszukiwania, przesyłana ani rozpowszechniana w całości lub w części w jakikolwiek sposób (elektroniczny, mechaniczny, fotokopiarski, nagraniowy lub podobny) bez uprzedniej zgody EVVO HOME EUROPE, S.L.

1. INSTRUKCJE BEZPIECZEŃSTWA

Aby zapobiec szkodom wyrządzonym użytkownikowi lub osobom i mieniu innych osób, należy przestrzegać zasad bezpieczeństwa.
• Ryzyko porażenia prądem elektrycznym.

1. Proszę używać gniazdka o napięciu 220–240 V i natężeniu powyżej 10 A z przewodem uziemiającym.
2. Podczas wkładania i wyciągania przewodu zasilającego należy używać wtyczki. Nie należy używać uszkodzonego przewodu zasilającego. Jeśli styk przewodu zasilającego jest brudny, należy go na czas wyczyścić suchą szmatką.
3. Nie wkładaj ani nie wyciągaj wtyczki mokrymi rękami.
4. Przed przystąpieniem do prac wykończeniowych, naprawczych lub czyszczenia należy odłączyć urządzenie od zasilania.

- Niebezpieczeństwo pożaru i upływu prądu

1. Nie należy umieszczać pralki w pobliżu ognia, zapalonych papierosów, świec i materiałów lotnych.
2. Prosimy nie polewać wodą panelu sterowania pralki.
3. Proszę nie ustawiać pralki w miejscu wilgotnym i na zewnątrz.
4. Proszę naprawić pompę spustową i upewnić się, że kanalizacja jest drożna.

- Niebezpieczeństwo wysokiej temperatury

1. Podczas prania w wysokiej temperaturze szkło drzwi będzie się nagrzewać. Prosimy nie dotykać szkła drzwi, zwłaszcza dzieci.
2. Po umyciu w wysokiej temperaturze i otwarciu drzwiczek należy odczekać, aż temperatura spadnie do bezpiecznego poziomu. Wówczas drzwiczki odblokują się automatycznie.

- Niebezpieczeństwo zranienia

1. Prosimy o podniesienie kartonu po jego wyjęciu, nie pozwalać dzieciom go dotykać lub jeść.
2. Nie pozwalaj dzieciom obsługiwać pralki ani wspinać się na nią.
3. Po użyciu należy zamknąć drzwiczki, aby uniemożliwić dzieciom wejście do bębna.

- Niebezpieczeństwo odniesienia obrażeń

1. Nie kładź żadnych ciężkich przedmiotów na pralce.

2. Jeśli chcesz przesunąć maszynę, pamiętaj, żeby poprosić o pomoc.
3. Proszę nie zlecać naprawy maszyny osobom nieprofesjonalnym.

- Niebezpieczeństwo uszkodzenia ubrań
1. Prosimy nie prać ubrań wodoodpornych, takich jak płaszcze przeciwdeszczowe, produkty z pierza czy śpiwory.
2. Proszę prać tylko te ubrania, które można prać. W razie wątpliwości proszę postępować zgodnie z instrukcją.

- Niebezpieczeństwo wybuchu
1. Prosimy nie prać ubrań zabrudzonych naftą, benzyną, rozpuszczalnikiem, materiałami łatwopalnymi.
2. Proszę nie prać w przypadku wycieku gazu.

- Po wyciągnięciu korka zamek można odblokować, nawet jeśli w środku jest dużo wody. Dlatego sprawdź poziom wody w środku przed odblokowaniem drzwi, aby uniknąć niepotrzebnych strat.

OSTRZEŻENIE!:
- Urządzenie to nie jest przeznaczone do użytku przez osoby (w tym dzieci) o ograniczonej sprawności fizycznej, sensorycznej lub umysłowej, a także osoby nieposiadające odpowiedniego doświadczenia lub wiedzy, chyba że znajdują się pod nadzorem osoby odpowiedzialnej za ich bezpieczeństwo lub otrzymały od niej instrukcje dotyczące korzystania z urządzenia.
- Dzieci powinny być nadzorowane, aby mieć pewność, że nie bawią się urządzeniem. Czyszczenie i konserwacja użytkownika nie powinny być wykonywane przez dzieci bez nadzoru. Dzieci poniżej 3 roku życia powinny być trzymane z dala, chyba że są pod stałym nadzorem.
- Jeśli przewód zasilający jest uszkodzony, musi zostać wymieniony przez producenta, jego przedstawiciela serwisowego lub podobnie wykwalifikowaną osobę, aby uniknąć zagrożenia.
- Należy używać wyłącznie nowych zestawów węży dostarczonych wraz z urządzeniem. Starych zestawów węży nie wolno ponownie używać.
- Urządzenie to jest przeznaczone do użytku domowego i podobnych zastosowań, takich jak:

- Kuchnie dla pracowników w sklepach, biurach i innych środowiskach pracy;
- Domy wiejskie;
- Przez klientów hoteli, moteli i innych obiektów o charakterze mieszkalnym;
- Obiekty typu Bed and Breakfast;
- Miejsca do wspólnego użytku w blokach mieszkalnych lub pralniach.

- W przypadku pralek posiadających otwory wentylacyjne w podstawie, otwory te nie mogą być zasłonięte dywanem.
- Zgubienie ręczne. Zadzwoń pod nasz numer serwisowy.
- Ciśnienie wody: 0,03-1MPa

OSTROŻNOŚĆ!:
Aby uniknąć zagrożenia związanego z przypadkowym zresetowaniem wyłącznika termicznego, urządzenie to nie może być zasilane za pośrednictwem zewnętrznego urządzenia przełączającego, takiego jak timer, ani podłączane do obwodu, który jest regularnie włączany i wyłączany przez dostawcę energii.

2. CZĘŚCI I KOMPONENTY

Rys. 1
1. Montaż drzwi
2. Pudełko na detergenty
3. Zawór wlotowy
4. Panel operacyjny
5. Linia energetyczna
6. Gabinet
7. Regulowane nóżki
8. Wanna do prania i wirowania

Ważna informacja:
1. Wygląd i specyfikacje produktu mogą ulec zmianie bez wcześniejszego powiadomienia w celu podniesienia jakości produktu.
2. Wygląd i specyfikacje produktu mogą różnić się od tych wymaganych w odpowiednim teście efektywności energety-

cznej, teście bezpieczeństwa itp.

Ogłoszenie:

1. Pierwsze użycie może spowodować odprowadzenie wody. Pozostała woda po teście wydajnościowym należy do normalnego zjawiska.
2. Po każdym użyciu należy wyciągnąć wtyczkę z gniazdka i zakręcić kran, aby zapobiec przypadkowemu zalaniu lub pożarowi.

3. INSTALACJA

-Upewnij się, że temperatura w miejscu, w którym pralka jest zainstalowana lub umieszczona, jest wyższa niż 0 °C.
- Umieść pralkę prawidłowo, zgodnie ze standardami i przepisami.
- Utrzymuj podstawę pralki w miejscu wentylowanym, gdy jest ona umieszczona na podłodze pokrytej dywanem.
- W wioskach jest za dużo szkodników. Proszę utrzymywać otoczenie w czystości, ponieważ wszelkie szkody spowodowane przez karaluchy lub inne szkodniki nie podlegają gwarancji

Śruba transportowa
Podkładki montuje się za pomocą śrub transportowych, aby zapobiec wewnętrznym uszkodzeniom podczas transportu.

Zdemontuj śrubę transportową

1. Aby zapobiec uszkodzeniom wewnętrznym podczas transportu, zamontowano 4 śruby. Przed użyciem podkładki zdemontuj śrubę (patrz tabela 1)
   - Jeżeli śruby nie zostaną zdemontowane, mogą powstać silne wibracje, hałas i inne problemy.
2. Za pomocą dołączonego klucza poluzuj 4 śruby (patrz tabela 2).
3. Lekko przekręć gumową śrubę, a następnie wyciągnij śruby, zachowując śruby i klucz w gotowości (patrz tabela 3).
   - Śruby należy ponownie zamontować bez względu na to, kiedy podkładka będzie transportowana.
4. Za pomocą dołączonych zatyczek uszczelnij otwory na śruby (patrz tabela 4).

Rys. 2.

Wymagania dla stanowisk

Regulacja pozioma:

- Kąt nachylenia powinien być mniejszy niż 1 stopień.

Gniazdo zasilania.

- Odległość między pralką a gniazdkiem elektrycznym nie powinna przekraczać 1,5 metra.
- Nie podłączaj zbyt wielu urządzeń elektrycznych do jednego gniazdka.

Czyszczenie środowiska

- Należy oczyścić ścianę, drzwi i podłogę.
- Pralkę należy instalować na twardym i stabilnym podłożu z odpływem podłogowym, a nie na miękkim kocu lub drewnianej podłodze.
- Nie kładź brudnych ubrań i innych rzeczy na pokrywie głowicy pralki, w przeciwnym razie może to zakłócić jej normalną pracę.

Ogłoszenie!:

Podłączenie zasilania

1. Nie używaj płytki okablowania ani niczego podobnego.
2. Jeśli przewody energetyczne są uszkodzone, należy skontaktować się z profesjonalistami w celu ich naprawy.
3. Po użyciu pralki należy wyciągnąć korek i zakręcić kran.
4. Podłącz pralkę do uziemionego gniazdka zgodnie z zasadami instalacji elektrycznej.
5. Umieść podkładkę w miejscu, w którym łatwo jest podłączyć wylot

- Skontaktuj się z serwisem i poproś fachowców o naprawę pralki. Osoby niebędące fachowcami mogą spowodować uszkodzenia i problemy z pralką.
- Nie umieszczaj pralki w miejscu, w którym temperatura spada poniżej zera. Rury zamarzną i pękną. Ponadto temperatura poniżej zera uszkodzi sterownik programujący.
- Jeżeli pralka będzie używana w miejscu, w którym temperatura spada poniżej zera, przed uruchomieniem należy pozostawić ją na

kilka godzin w temperaturze pokojowej.

Wprowadzenie do uziemienia
- Pralka musi mieć urządzenia uziemiające. Jeśli wystąpi problem, urządzenie może zmniejszyć ryzyko porażenia prądem. Urządzenie jest wyposażone w kabel (w tym przewód i uziemioną wtyczkę). Uziemiona wtyczka musi być włożona do odpowiedniego gniazdka. Jeśli chcesz wiedzieć, czy pralka jest prawidłowo uziemiona, skontaktuj się z profesjonalnym personelem konserwacyjnym. Jeśli wtyczka nie pasuje do gniazdka, nie zmieniaj wtyczki samodzielnie.
- Jeśli z pralki zacznie wydobywać się dym lub nieprzyjemny zapach, należy wyłączyć zasilanie i skontaktować się z wykwalifikowanym personelem zajmującym się konserwacją.

Podkładki powinny być podłączone do wlotu wody. Proszę używać dołączonej nowej instalacji hydraulicznej zamiast starej. Aby zapewnić jakość, testy wtrysku wody są przeprowadzane przed opuszczeniem fabryki przez podkładki, więc może być woda wewnątrz wewnętrznej wanny, uszczelek drzwi i panelu drzwi, co jest normalne.

Przyłącze dopływu wody
1. Ciśnienie wody zasilającej powinno wynosić od 30kPa do 1000kPa.
2. Należy uważać, aby nie uszkodzić gwintu śruby podczas łączenia rur wlotowych z zaworami.
3. Jeśli ciśnienie wody zasilającej przekroczy 1000 kPa, należy zamontować sprzęt odprowadzający wodę.

- W celu zapobiegania wyciekaniu wody na obu końcach rury, w złączach znajdują się dwie uszczelki.
- Otwórz kran i sprawdź, czy złącza nie przeciekają.
- Regularnie sprawdzaj rury. W razie potrzeby wymień je.
- Upewnij się, że rury nie są uszkodzone i nie plączą się ze sobą.

Podłączenie rur wlotowych i kranów.
1. Sprawdź gumowe uszczelki po obu stronach węża. Włóż gumową uszczelkę do gwintowanych przyłączy na każdym wężu,

aby zapobiec przeciekaniu. (Rys. 3)
2. Podłącz węże doprowadzające wodę do kranów wodnych ściśle ręcznie, a następnie dokręć je o kolejne 2/3 obrotu szczypcami. Podłącz niebieski wąż do kranu wodnego. (Rys. 4)
3. Po podłączeniu węża wlotowego do kranów wodnych, otwórz krany wodne, aby wypłukać obce substancje (brud, piasek lub trociny) z przewodów wodnych. Odprowadź wodę do wiadra i sprawdź temperaturę wody. (Rys. 5)
4. Podłącz węże do wlotu wody ręcznie, a następnie dokręć je o kolejne 2/3 obrotu za pomocą szczypiec. (Rys. 6)
5. Sprawdź, czy nie ma przecieków, odkręcając krany. Jeśli woda przecieka, sprawdź ponownie kroki od 1 do 4.

- Ta pralka jest przeznaczona do urządzeń gospodarstwa domowego, nie należy jej instalować na statku, ciężarówce podróżnej lub samolocie.

- Proszę zamknąć zawór, jeśli urządzenie nie jest używane przez dłuższy czas (np. na wakacjach).

- Wyjmij wtyczkę i wyłącz blokadę drzwi, aby zapobiec zamknięciu się dziecka w środku.

- Materiały opakowaniowe (np. folia, pianka) mogą zagrażać bezpieczeństwu dziecka i powodować uduszenie! Uwaga: WSZYSTKIE MATERIAŁY OPAKOWANIOWE UTRZYMYWAĆ POZA ZASIĘGIEM DZIECI.

Zamontuj rurę spustową

- Proszę zamocować rurę spustową za pomocą liny podnoszącej
- Aby zapobiec uszkodzeniom spowodowanym przez pioruny lub zwarciom doziemnym, należy prawidłowo umieścić rurę spustową.
- Aby uniknąć powstawania syfonu, wysokość rury spustowej powinna wynosić (0,85–1,25 m), ponadto końcówka rury spustowej nie powinna znajdować się w wodzie.
- Jeśli rura odpływowa jest za długa, nie należy jej wciskać na siłę. Włożenie jej do pralki może spowodować nietypowe dźwięki. (Prosimy o sprawdzenie szkicu na następnej stronie)

Ryc. 7

Regulacja pozioma
- Aby uniknąć hałasu i wibracji, należy ustawić pralkę w rogu pomieszczenia, dostosowując jej ustawienie.

- Jeśli podłoże nie jest równe, należy wyregulować kołki wyrównujące. (Nie należy umieszczać na nim kawałków drewna ani niczego podobnego), należy upewnić się, że cztery kołki wyrównujące ściśle dotykają podłoża, a maszyna jest całkowicie wypoziomowana (rys. 8).
- Regulacja regulowanych nóżek

Wyreguluj regulowane nóżki, aby upewnić się, że pralka jest w równowadze, którą można stabilnie postawić na ziemi. Po ustabilizowaniu się, dokręć nakrętkę zabezpieczającą, aby zagwarantować. Nie umieszczaj pralki na platformie, która jest wyżej niż ziemia, aby zapobiec upadkowi pralki z powodu innych wypadków. (Rys. 9)

- Kontrola diagonalna
Przyłożenie siły w dół po przekątnej pralki spowoduje, że pralka nie będzie się trząść (należy sprawdzić obie przekątne; jeśli pralka się trzęsie, należy ponownie wyregulować regulowaną nóżkę).

4. UWAGA PRZED PIERWSZYM PRANIEM

Metody blokowania i usuwania drzwi
Blokowanie/odblokowywanie drzwi
- Drzwi zostaną automatycznie zablokowane po rozpoczęciu programu prania. W tym momencie świeci się lampka blokady drzwi.
- Naciśnij przycisk „start/pauza” i odczekaj kilka sekund, aż wanna do prania/odwadniania przestanie się obracać. Jeśli warunki otwarcia drzwi zostaną spełnione, blokada drzwi zostanie automatycznie zwolniona, a na ekranie wyświetlacza pojawi się informacja, że kontrolka blokady drzwi jest wyłączona.
- Drzwi nie mogą zostać otwarte podczas prania w wysokiej temperaturze ani przy wysokim poziomie wody.
- W przypadku otwarcia drzwi podczas pracy urządzenia, może dojść

do wylania się piany; pianę należy zebrać ręcznikiem.
- Jeżeli drzwi nie mogą zostać otwarte, w nagłym wypadku można skorzystać z urządzenia do awaryjnego otwierania drzwi.

Sposób użycia pojemnika na detergent.
Rys. 10
Proszek detergentu syntetycznego

- Rozpuść detergent (np. kawałki mydła) przed włożeniem do pojemnika na detergent.

Płynny detergent. Wybielacz
- Proszę używać detergentu wytwarzającego mniej piany.
- Przed włożeniem detergentu do pojemnika na detergent, rozcieńcz go dwukrotnie wodą.

Zmiękczacz
- Przed praniem należy dodać płyn zmiękczający, który automatycznie doda się do bębna po zakończeniu prania .
- W przypadku stosowania zmiękczacza w formie koncentratu należy rozcieńczyć go odpowiednią ilością wody.
- Nie przekraczać znaku MAX.

Środek do prania wstępnego
- Jeśli ubrania są bardzo brudne, po wybraniu funkcji prania wstępnego należy dodać umiarkowaną ilość detergentu.
- Używaj specjalnego detergentu.
- Nie należy używać zbyt dużej ilości detergentu, gdyż może to spowodować nadmierną ilość piany, co negatywnie wpłynie na jakość prania lub może spowodować nieprawidłowe działanie urządzenia.
- Wybierz detergent biorąc pod uwagę rodzaj i kolor tkaniny, temperaturę wody i stopień zabrudzenia.
- Aby uzyskać efekt prania i chronić środowisko, należy używać umiarkowanego detergentu.

Zalecenia dotyczące stosowania detergentów w różnych temperaturach
- W przypadku prania bardzo zabrudzonych białych ubrań zalecamy

stosowanie programów do prania bawełny w temperaturze 60 ° C lub wyższej oraz zwykłego proszku do prania (mocnego) zawierającego środki wybielające, które w średnich/wysokich temperaturach dają doskonałe rezultaty.
- W przypadku prania w temperaturze od 40 ° C do 60 ° C rodzaj użytego detergentu musi być odpowiedni do rodzaju tkaniny i stopnia zabrudzenia. Zwykłe proszki nadają się do tkanin „białych" lub tkanin o trwałym kolorze z dużym zabrudzeniem, natomiast płynne detergenty lub proszki „ ochronne " nadają się do tkanin kolorowych z lekkim zabrudzeniem.
- Do prania w temperaturach poniżej 40 ° C zalecamy stosowanie płynnych detergentów lub detergentów specjalnie oznaczonych jako przeznaczone do prania w niskich temperaturach.

Uwaga przed praniem

1. Identyfikacja przewodnika prania

- Proszę sprawdzić instrukcję prania ubrań, która zawiera informacje o fakturze i sposobie prania.

2. Klasyfikacja prania

- Prać ubrania o tej samej fakturze, różnej fakturze, różnej temperaturze wody, prędkości i procedurze prania, oddzielać ubrania w intensywnych kolorach od białych. Oddzielać ubrania farbowane od bawełny, w przeciwnym razie białe ubrania mogą się odbarwić. Jeśli to możliwe, nie prać ubrań silnie zanieczyszczonych razem z czystymi.
- Stopień zanieczyszczenia (poważny, umiarkowany, niewielki)
- Kolor (biały, jasny, kolorowy, głęboki kolor)
- Welur (łatwo się odkleja , łatwo się przykleja)
Klasyfikuj ubrania i pierz je według stopnia zabrudzenia.
Posortuj je i umyj.
Klasyfikuj kolor biały i głęboki.

3. Notatki

- Kiedy zestawiasz duże i małe ubrania, najpierw włóż duże i muszą

one stanowić mniej niż połowę wszystkich ubrań. Nie pierz pojedynczych ubrań, ponieważ może to powodować problem braku równowagi.

Proszę dodać jedno lub dwa podobne ubrania.
- Małe ubrania, takie jak jedwabne pończochy i chusteczki, należy włożyć do woreczków z siatki do prania. Przed praniem biustonosza ze stalowymi kółkami, należy zdjąć kółka. Jeśli jest to niewygodne, należy włożyć je do woreczków z siatki, aby zapobiec wślizgnięciu się biustonosza w szczelinę między wewnętrzną i zewnętrzną miseczką.
- Sprawdź wszystkie kieszenie i upewnij się, że nic w nich nie ma. Gwoździe, spinki do włosów, zapałki, długopisy, monety i klucze mogą uszkodzić pralkę i ubrania.
- Zapnij wszystkie ubrania, zapnij guziki i haftki, a następnie zawiąż luźny pasek, upewnij się, że inne ubrania nie zostaną przez nie uszkodzone.
- Po pierwsze, do prania miejsc z dużą ilością plam, takich jak kołnierzyk i mankiety, użyj wody z niewielką ilością detergentu, dzięki czemu ubrania będą czystsze.
- Sprawdź uszczelki drzwi i upewnij się, że nic na nich nie ma.
- Przed praniem upewnij się, że w wannie nie ma niczego.
- Upewnij się, że szmatka znajduje się w uszczelce drzwi, dzięki czemu unikniesz uszkodzenia szmatek i uszczelki drzwi.

5. OPERACYJNY

Funkcja Wprowadzenie do panelu operacyjnego

Ryc. 11

1. Przycisk włączania/wyłączania
   - Włączanie/wyłączanie zasilania.
   - Po zakończeniu procedury naciśnij przycisk Wł./Wył., aby wyłączyć zasilanie.
2. Przycisk Start/Pauza
   - Naciśnij, aby rozpocząć działanie
   - Naciśnij ten przycisk, aby wstrzymać operację. Naciśnij ponownie, aby kontynuować.
3. Przycisk opóźnienia wstępnego
   W przypadku użycia funkcji „Pre Delay” do prania, czas opóźnie-

nia wynosi 3 godziny , 6 godzin , 9 godzin , 12 godzin , 15 godzin i 18 godzin.
- Jeśli chcesz anulować funkcję Pre Delay, naciśnij jeden cykl przycisku „Pre Delay".
- Czas opóźnienia wstępnego oznacza czas od rozpoczęcia do zakończenia prania.
- Funkcję Pre Delay należy uruchomić po wybraniu programu i przed naciśnięciem przycisku „start/pauza".

4. Lampa do mycia wstępnego
   - Jeśli ubrania są bardzo brudne, możesz wybrać ten program przed praniem.
   - Naciśnij przycisk „Pre Delay" na dłużej niż 3 sekundy, aby włączyć/wyłączyć funkcję Pre Wash.
5. Przycisk „Temp."
   - Po naciśnięciu przycisku zasilania, aby uruchomić pralkę i wybrać program, możesz wybrać odpowiednią temperaturę wody w zależności od materiału ubrań.
6. Lampa z blokadą dziecięcą
   - Naciśnij, aby uniemożliwić dzieciom obsługę.
   - Blokada dziecięca działa, inne przyciski są niedostępne, za wyjątkiem „Wł./Wył.".
   - Naciśnij przycisk „Temp." na dłużej niż 3 sekundy, aby włączyć/wyłączyć blokadę rodzicielską.
7. Przycisk prędkości
   - Po naciśnięciu przycisku zasilania, aby uruchomić pralkę i wybrać program, można wybrać różną prędkość wirowania.
8. Pokrętło programu
   - Wybierz program biorąc pod uwagę rodzaj i stopień zabrudzenia ubrań.
9. Wskaźnik statusu
   - Zamek drzwi: Ta ikona wskazuje stan otwarcia i zamknięcia zamka drzwi.
   - Blokada dziecięca: Ikona w lewym górnym rogu służy do sterowania otwieraniem i zamykaniem blokady dziecięcej, po prawej stronie wyświetlany jest stan zamknięcia blokady dziecięcej.

Wprowadzenie do funkcji i programu
Używanie codziennych ubrań

1. Przygotowania

- Otwórz drzwi, włóż ubrania i zamknij drzwi.
- Wyjmij pojemnik z detergentem, dodaj detergent i zamknij pojemnik.
- Podłącz rury dopływowe i upewnij się, że kran jest otwarty.

2. Naciśnij przycisk Włącz/Wyłącz
3. Programy można wybierać według potrzeb.
4. Naciśnij przycisk Start/Pauza i rozpocznij pranie.
5. Po zakończeniu wszystkich operacji brzęczyk emituje dźwięk.

- Otwórz drzwi, żeby wyjąć ubrania.
- Odłącz i zamknij zawór.

Wprowadzenie do programu bawełnianego
Program ten nadaje się do ubrań średnio lub lekko zabrudzonych, jak bawełna, pościel, bielizna, ręczniki, koszule itp.

Program sportowy Wprowadzenie
Stosowany do prania odzieży sportowej, usuwa pot i brud z ubrań.

Wprowadzenie do programu Duvet
Stosowane do prania grubych ubrań, takich jak płaszcze, duże ręczniki itp.

Delikatne wprowadzenie do programu
Pranie gazy, bielizny jedwabnej.

Program opieki nad dzieckiem Wprowadzenie
Stosowany do prania ubranek dziecięcych, aby były czystsze.

Wprowadzenie do programu mycia burzowego
Pranie Storm Wash skraca proces prania poprzez zwiększenie częstotliwości bicia, co skraca czas prania o około 30% i pozwala na osiągnięcie maksymalnej efektywności wykorzystania.

Program Steam
Funkcja pary jest aktywowana w celu ogrzania wnętrza bębna, co poprawia wydajność prania i zmniejsza ilość zabrudzeń.

Wprowadzenie do programu Mix
Funkcja ta może być używana do prania mieszanych ubrań, np. bawełnianych, syntetycznych itp. (nie pierz w mieszanym pralce ubrań, które łatwo się ścierają).

Krótkie wprowadzenie do programu 15'
Prać ubrania, które często się zmienia, nie za brudne i cienkie.

Program Rapid 42'
Prać ubrania, które często się zmienia, nie za brudne i cienkie.

20°C
Wyczyść drobne plamy.

Wprowadzenie do programu Wool
Do prania tkanin wełnianych oznaczonych jako „nadaje się do prania w pralce".

Wprowadzenie do programu płukania + wirowania
Maszyna nie pierze, jedynie płucze i wiruje.

Tylko program Spin
Maszyna nie pierze i nie płucze, jedynie wiruje.

Wprowadzenie do programu czyszczenia wanny
Wyczyść krótko wewnętrzny pojemnik pralki. Nie wkładaj tam ubrań.

Program Eco 40-60
Umożliwia czyszczenie normalnie zabrudzonej odzieży bawełnianej, którą można prać w temperaturze 40°C lub 60°C, jednocześnie w tym samym cyklu. Program ten służy do oceny zgodności z przepisami UE dotyczącymi ekoprojektu .

· Najbardziej efektywne pod względem zużycia energii są zazwyczaj te programy , które działają w niższych temperaturach i trwają dłużej.

· Domowa pralka lub pralko-suszarka o pojemności wskazanej przez producenta dla poszczególnych programów przyczynia się do

oszczędności energii i wody.

· Na poziom hałasu i pozostałą zawartość wilgoci wpływa prędkość wirowania: im wyższa prędkość wirowania w fazie wirowania, tym wyższy hałas i niższa pozostała zawartość wilgoci.

· Jak znaleźć informacje o modelu zapisane w bazie danych produktów, zgodnie z definicją zawartą w Rozporządzeniu (UE) 2019/2014, za pomocą łącza internetowego przekierowującego do informacji o modelu zapisanych w bazie danych produktów lub łącza do bazy danych produktów i informacji o tym, jak znaleźć identyfikator modelu na produkcie.

· Instrukcję obsługi i kod QR można sprawdzić na etykiecie efektywności energetycznej.

Wprowadzenie programów prania

Lawenda EVVO Terra K6

Program	Temperatura (°C)	Prędkość wirowania (biegi/min.)	Czas
Bawełna	40°C (zimno, 20°C, 60°C, 90°C)	800 (0, 400, 1000)	75
Eko 40-60	40°C (zimno , 20°C, 60°C)	1000 (0, 400, 800)	198
Lekkoatletyka	zimno (20°C, 40°C)	800 (0, 400)	44
Kołdra	40°C (zimno, 20°C, 60°C)	800 (0, 400, 1000)	88
Delikatny	20°C (zimno, 40°C)	800 (0, 400)	48
Pielęgnacja dziecka	60°C (40°C, 90°C)	800 (0, 400, 1000)	142
Burzowe mycie	20°C (zimno, 40°C, 60°C)	800 (0, 400, 1000)	39

Para	60°C (zimno, 20°C, 40°C, 90°C)	800 (0, 400, 1000)	165
Mieszać	zimno (20°C, 40°C)	800 (0, 400)	76
Szybko 15’	zimno (20°C, 40°C)	800 (0, 400)	15
Szybko 42’	40°C (zimno, 20°C)	800 (0, 400)	42
20°C	20°C	1000 (0, 400, 800)	63
Wełna	40°C (zimno, 20°C)	800 (0, 400)	47
Płukanie + wirowanie	—	800 (0, 400, 1000)	16
Kręcić się	—	800 (0, 400, 1000)	10
Czyszczenie wanny	60°C (90°C)	800	75

Instrukcje:
1. Wymagany czas może ulec zmianie ze względu na ciśnienie wody, warunki odprowadzania wody, rodzaj materiału, wagę i zmiany temperatury.
2. W trakcie procesu prania rzeczywisty czas prania i wirowania może różnić się od wyświetlanego.
3. Podczas prania wyświetlacz czasu rzeczywistego będzie się zmieniał zależnie od zmieniającego się ciężaru ubrań.
4. Ze względu na różną wagę ubrań i detergenty, jeśli prędkość wirowania jest zbyt niska, wydajność płukania może nie być optymalna. W razie potrzeby zwiększ liczbę cykli płukania.
5. Dane na wykresie mogą się różnić w zależności od modelu.
6. Po zmianie domyślnego programu na program energooszczędny, czas prania automatycznie się wydłuży.

Lawenda EVVO Terra K7

Program	Temperatura (°C)	Prędkość wirowania (biegi/min.)	Czas
Bawełna	40°C (zimno, 20°C, 60°C, 90°C)	800 (0, 400, 1200)	75

Eko 40-60	40°C (zimno , 20°C, 60°C)	1200 (0, 400, 800)	208
Lekkoatle-tyka	zimno (20°C, 40°C)	800 (0, 400)	44
Kołdra	40°C (zimno, 20°C)	800 (0, 400)	88
Delikatny	40°C (zimno, 20°C)	800 (0, 400)	48
Pielęgnacja dziecka	60°C (40°C, 90°C)	800 (0, 400)	142
Burzowe mycie	20°C (zimno, 40°C, 60°C)	800 (0, 400, 1200)	39
Para	60°C (zimno, 20°C, 40°C, 90°C)	800 (0, 400)	165
Mieszać	zimno (20°C, 40°C)	800 (0, 400)	76
Szybko 15’	zimno (20°C, 40°C)	800 (0, 400)	15
Szybko 42’	40°C (zimno, 20°C)	800 (0, 400)	42
20°C	20°C	1000 (0, 400, 1200)	62
Wełna	40°C (zimno, 20°C)	800 (0, 400)	47
Płukanie + wirowanie	—	800 (0, 400, 1200)	16
Kręcić się	—	800 (0, 400, 1200)	10
Czyszczenie wanny	60°C (90°C)	800	75

Instrukcje:

1. Wymagany czas może ulec zmianie ze względu na ciśnienie wody, warunki odprowadzania wody, rodzaj materiału, wagę i zmiany temperatury.
2. W trakcie procesu prania rzeczywisty czas prania i wirowania może różnić się od wyświetlanego.
3. Podczas prania wyświetlacz czasu rzeczywistego będzie się zmieniał zależnie od zmieniającego się ciężaru ubrań.

4. Ze względu na różną wagę ubrań i detergenty, jeśli prędkość wirowania jest zbyt niska, wydajność płukania może nie być optymalna. W razie potrzeby zwiększ liczbę cykli płukania.
5. Dane na wykresie mogą się różnić w zależności od modelu.
6. Po zmianie domyślnego programu na program energooszczędny, czas prania automatycznie się wydłuży.

Lawenda EVVO Terra K8

Program	Temperatura (°C)	Prędkość wirowania (biegi/min.)	Czas
Bawełna	40°C (zimno, 20°C, 60°C, 90°C)	800 (0, 400, 1200)	75
Eko 40-60	40°C (zimno , 20°C, 60°C)	1200 (0, 400, 800)	208
Lekkoatletyka	zimno (20°C, 40°C)	800 (0, 400)	44
Kołdra	40°C (zimno, 20°C)	800 (0, 400)	88
Delikatny	20°C (zimno, 40°C)	800 (0, 400)	48
Pielęgnacja dziecka	60°C (40°C, 90°C)	800 (0, 400)	142
Burzowe mycie	20°C (zimno, 40°C, 60°C)	800 (0, 400, 1200)	39
Para	60°C (zimno, 20°C, 40°C, 90°C)	800 (0, 400)	165
Mieszać	zimno (20°C, 40°C)	800 (0, 400)	76
Szybko 15’	zimno (20°C, 40°C)	800 (0, 400)	15

Szybko 42’	20°C (zimno, 40°C)	800 (0, 400)	42
20°C	20°C	1000 (0, 400, 1200)	62
Wełna	40°C (zimno, 20°C)	800 (0, 400)	47
Płukanie + wirowanie	—	800 (0, 400, 1200)	16
Kręcić się	—	800 (0, 400, 1200)	10
Czyszczenie wanny	60°C	800	75

Instrukcje:
1. Wymagany czas może ulec zmianie ze względu na ciśnienie wody, warunki odprowadzania wody, rodzaj materiału, wagę i zmiany temperatury.
2. W trakcie procesu prania rzeczywisty czas prania i wirowania może różnić się od wyświetlanego.
3. Podczas prania wyświetlacz czasu rzeczywistego będzie się zmieniał zależnie od zmieniającego się ciężaru ubrań.
4. Ze względu na różną wagę ubrań i detergenty, jeśli prędkość wirowania jest zbyt niska, wydajność płukania może nie być optymalna. W razie potrzeby zwiększ liczbę cykli płukania.
5. Dane na wykresie mogą się różnić w zależności od modelu.
6. Po zmianie domyślnego programu na program energooszczędny, czas prania automatycznie się wydłuży.

Różnorodność funkcji

Funkcjonować	Opis

Blokada dziecięca	Oświadczenie	Aby uniknąć niewłaściwej zabawy dzieci
	Konfiguracja do usunięcia	Podczas działania naciśnij przycisk Pre Delay na dłużej niż 3 sekundy, odłącz urządzenie od zasilania i/lub naciśnij przycisk Pre Delay, aby usunąć blokadę rodzicielską
Blokada intelektualna-usunięcie	Oświadczenie	Po zakończeniu operacji, jeżeli poziom wody w środku jest wyższy, należy włączyć pompę spustową w celu spuszczenia wody do poziomu otwartej śluzy i zatrzymać ją.

Kompensacja zaniku zasilania	Oświadczenie	Jeśli zasilanie zostanie podłączone po jego wyłączeniu, punkt czasowy będzie liczony od poprzedniego punktu czasowego zatrzymania.
Drzwi samoczynnie zamykające się	Oświadczenie	Po wybraniu procedury drzwi blokowały się automatycznie 2 minuty po zakończeniu operacji, blokada została zdjęta.
Prześwit bębna	Oświadczenie	Aby usunąć odpady i zarazki, należy wysterylizować bęben i wyczyścić go

Opóźnienie	Oświadczenie	Naciśnij przycisk DELAY, aby wybrać czas prania. Pralka może ustawić opóźnienie na 3 godziny, 6 godzin, 9 godzin, 12 godzin, 15 godzin lub 18 godzin.

6. UTRZYMYWANIE

· Aby przedłużyć żywotność pralki, należy ją regularnie konserwować.
· Przed przystąpieniem do prac konserwacyjnych należy odłączyć urządzenie od zasilania.

Korpus pralki

Po umyciu należy wyczyścić miękką ściereczką. W przypadku dużego zanieczyszczenia należy użyć odpowiedniego detergentu lub mydła.
· Nie podlewaj bezpośrednio.
· Do czyszczenia korpusu maszyny nie należy używać szpachli, rozcieńczalnika, benzyny ani alkoholu.

Pierścień uszczelniający drzwi

Po umyciu usuń zanieczyszczenia, makulaturę itp., a jeśli znajdują się tam ciała obce, usuń je.

Prześwit pojemnika na detergent

Proszę regularnie czyścić pojemnik na detergent. Wyciągnij go i umyj czystą wodą, a następnie włóż z powrotem.

Luz sprzęgła uniwersalnego (zalecane: raz/pół roku)

· Jeśli nagromadzą się zanieczyszczenia, będzie to miało wpływ na prędkość dopływu wody.

1. Zdjąć miękką rurkę od strony części łączącej.
2. Zdejmij urządzenie śrubowe zgodnie ze strzałką.
3. Umyj wnętrze urządzenia wkręcającego.
4. Zamontuj oczyszczone urządzenie załogowe z miękką rurą wlotową.

Sprawdzenie szczelności zaworu wlotowego wody (zalecane: raz/pół roku)

1. Zdejmij miękką rurkę od strony pralki.
2. Zdejmij siatkę filtrującą z zaworu wodnego.
3. Wyczyść siatkę filtra przy pomocy szczoteczki do zębów.
4. Zamontuj miękką rurę wlotową.

Gdy pralka zamarznie

1. Przykryj zawór i część łączącą gorącym ręcznikiem.
2. Zdejmij rurę wlotową i umieść ją w wodzie o temperaturze 50 stopni.
3. Wlej do bębna około 2-3 litrów wody o temperaturze 50 stopni.
4. Podłącz rurę wlotową, otwórz zawór i uruchom pralkę. Sprawdź, czy dopływ i odpływ działają prawidłowo.

A) Rys. 12
-Kran
- Część łącząca
-Rura wlotowa
B) Rys. 13
- Zdejmij rurę wlotową i umieść ją w wodzie o temperaturze 50 stopni
C) Rys. 14
Wlać do bębna około 2-3 litrów wody o temperaturze 50 stopni.

Oczyszczanie filtra pompy odwadniającej (zalecane: raz w miesiącu)

1. Po odwodnieniu naciśnij zapięcie na pompie i wyłącz zasilanie, otwórz pokrywę filtra pompy wodnej. (Uwaga: jeśli w środku jest gorąca woda, kontynuuj, gdy będzie zimna.)
2. Zdejmij filtr, obracając go w kierunku przeciwnym do ruchu wskazówek zegara.
3. Umyj filtr.

4. Podejdź bezpośrednio do pompy i włóż filtr, dokręć go zgodnie z ruchem wskazówek zegara i dokręć pokrywkę.

Uwaga:
a. Dokładnie dokręć filtr, aby uniknąć wycieku.
b. Proszę nie czyścić podczas pracy

Sprzątanie bębnów (zalecane raz w miesiącu)
Po pewnym czasie użytkowania może pozostać trochę brudu. Możesz wyczyścić wnętrze i zewnętrzną część bębna, wykonując procedurę bębna.
Uwaga: podczas czyszczenia bębna nie należy wkładać do niego ściereczek ani detergentu.

Awaryjne otwieranie drzwi
(Tylko automatyczne zamki drzwi mają tę funkcję)
W przypadku przerwy w dostawie prądu i gdy drzwi nie da się normalnie otworzyć, a musisz je otworzyć, pociągnij za zatrzask awaryjnego otwierania drzwi i pamiętaj o ponownym ustawieniu zatrzasku awaryjnego otwierania drzwi.
Zaczep znajduje się z przodu po prawej stronie na dole wewnętrznej strony pokrywy. Proszę otworzyć pokrywę podczas użytkowania. (Rys. 15)

Uwaga
Zabrania się korzystania z przycisku awaryjnego otwierania drzwi, gdy maszyna pracuje. Jeśli musisz z niego skorzystać w nagłych wypadkach, otwórz pokrywę awaryjnego otwierania drzwi podczas chłodzenia wodą, aby uniknąć oparzeń, ponieważ z wewnętrznego pojemnika będzie wypływać nadmiar wody o wysokiej temperaturze.

7. ROZWIĄZYWANIE PROBLEMÓW
Przewodnik rozwiązywania problemów

CEŠTINA

Zjawisko	Stan kontrolki				Punkty kontrolne	Rozwiązania
Dopływ wody	Błysk	światło	ugasić	ugasić	- Sprawdź czy zakręciłeś kran? - Czy dopływ wody jest odcięty lub ciśnienie wody jest za niskie? - Czy rury doprowadzające wodę są zamarznięte? - Czy filtry są zablokowane?	Otwórz zawór. Proszę czekać. odmrożenia rur użyj gorącej wody . Wyjmij filtry i wyczyść je.
Odpływ wody	Błysk	ugasić	światło	ugasić	- Czy rury wylotowe są umieszczone zbyt wysoko? - Czy rury wylotowe są zamarznięte? - Czy rury wylotowe są zatkane? - Czy odpływ podłogowy jest zatkany?	Proszę schować rury wylotowe i upewnić się, że wysokość nie przekracza 1 m. Do odmrożenia rur użyj gorącej wody. Usuń ciała obce i przepłucz rury. Wyczyść odpływ podłogowy.

Kłopoty z drzwiami	Błysk	ugasić	ugasić	światło	- Upewnij się, że uruchamiasz pralkę bez dokładnego zamknięcia drzwi.	Sprawdź, czy drzwi są na pewno zamknięte.
Kłopoty z obrotem	Błysk	światło	ugasić	światło	- Sprawdzić czy należy zdemontować śrubę zamkową? - Czy maszyna jest stabilnie ustawiona? - Czy ubrania są za małe lub lekkie? - Czy nakrętki zabezpieczające pod nogami są dobrze dokręcone?	Zdemontuj śrubę pociągową. Ustaw maszynę na stabilnym podłożu. Dodaj więcej ubrań. Dokręć nakrętki zabezpieczające.
Ciągła woda	Błysk	światło	światło	ugasić	Zamknij zawór, wyjmij korek i powierz naprawę serwisowi.	
Gdy wanna pralki się nie obraca	Błysk	ugasić	ugasić	ugasić	Zamknij zawór, wyjmij korek i powierz naprawę serwisowi.	
Za dużo piany					Sprawdź czy nie dodano zbyt dużej ilości detergentu?	Dodaj odpowiednią ilość detergentu. Używaj detergentu prawidłowo

Warunki bezbłędne

Problem:

- Drzwi nie mogą się otworzyć.

Rozwiązanie:

-Program jest uruchomiony.
- Pomiędzy drzwiami i uszczelkami drzwi znajdują się ubrania.

Problem:
- Czuć zapach.
Rozwiązanie:
- Może być wyczuwalny zapach gumy, ponieważ niektóre elementy są wykonane z gumy.

Problem:
- Podczas prania i płukania jest za mało wody.
Rozwiązanie:
- Pralka walcowa potrzebuje tylko trochę wody podczas pracy.

Problem:
-Brak dopływu wody.
Rozwiązanie:
- Czy kran jest odkręcony?
- Czy rura wlotowa jest zamarznięta?
- Czy filtry są zablokowane?

Problem:
- Woda wpływa do połowy.
Rozwiązanie:
- Jeżeli poziom wody spadnie, pralka automatycznie zacznie uzupełniać wodę.

Problem:
-Podczas prania wypływa woda.
Rozwiązanie:
- Sprawdź, czy nie dodałeś detergentu powodującego zbyt dużo piany.

Problem:
-Pozostały czas ulega zmianie.
Rozwiązanie:
- Jeśli ubrania nie są wycentrowane podczas wirowania, czas wirowania zostanie wydłużony, aby skorygować to odchylenie.

Problem:
-Podczas wirowania słychać nienormalny hałas.
Rozwiązanie:
- Sprawdź, czy linia energetyczna dotyka szafki.
- Czy śruby transportowe zostały zdemontowane?
-Czy w wałku są jakieś spinki do włosów lub monety?

Problem:
-Pralka nie może działać po przerwie w dostawie prądu.
Rozwiązanie:
- Pralka przestanie działać po awarii zasilania. Po przywróceniu zasilania, jeśli nadal nie może kontynuować pracy, naciśnij przycisk zasilania i zresetuj program.

8. DANE TECHNICZNE

Model	Lawenda EVVO Terra K6	Lawenda EVVO Terra K7	Lawenda EVVO Terra K8
Nominalna pojemność prania	6,0 kg	7,0 kg	8,0 kg
Znamionowa wydajność wirowania	6,0 kg	7,0 kg	8,0 kg
Napięcie znamionowe	220-240 V - 50 Hz	220-240 V - 50 Hz	220-240 V - 50 Hz
Moc znamionowa prania	200 W	200 W	200 W
Moc znamionowa wirowania	500 W	500 W	500 W
Moc znamionowa ogrzewania	1500 W	1600 W	1600 W

Maksymalna moc	1650 W	1700 W	1700 W

9. UTYLIZACJA STARYCH URZĄDZEŃ ELEKTRYCZNYCH I ELEKTRONICZNYCH

Tento symbol označuje, že podle platných předpisů musí být výrobek a/nebo články likvidovány odděleně od domovního odpadu. Když tento výrobek dosáhne konce své životnosti, měli byste zlikvidovat články/baterie/akumulátory a odnést je do sběrného místa určeného místními úřady.
Spotřebitelé se musí obrátit na místní úřady nebo prodejce, aby získali informace týkající se správné likvidace starých spotřebičů a/nebo jejich baterií.

Dodržování výše uvedených pokynů přispěje k ochraně životního prostředí.

10. WSPARCIE TECHNICZNE I GWARANCJA

Společnost EVVO odpovídá konečnému uživateli nebo spotřebiteli za jakýkoli nedostatek shody, který existuje v době dodání výrobku za podmínek, podmínek a lhůt stanovených platnými předpisy. Doporučuje se, aby opravy prováděl kvalifikovaný personál.
Pokud kdykoli zjistíte jakýkoli problém s vaším výrobkem nebo máte jakékoli pochybnosti, neváhejte kontaktovat oficiální servis technické podpory EVVO:

910 200 422 - TELEFONICKÁ PODPORA
+34 633 525 883 - PODPORA WHATSAPP

11. PRAWO AUTORSKIE

Práva duševního vlastnictví k textům v této příručce patří společnosti

EVVO HOME EUROPE S.L. Všechna práva vyhrazena. Obsah této publikace nesmí být reprodukován, ukládán do vyhledávacího systému, přenášen nebo distribuován, ať už zcela nebo zčásti, jakýmikoli prostředky (elektronickými, mechanickými, fotokopírovacími, záznamovými nebo podobnými) bez předchozího povolení společnosti EVVO HOME EUROPE, S.L.

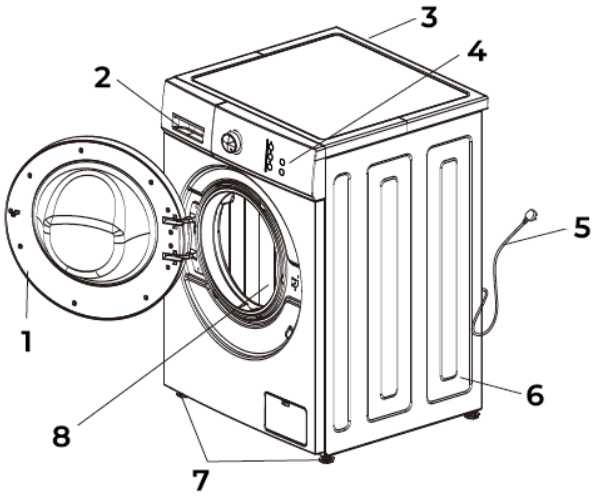

Fig./Img./Abb./Afb./Rys./Orb 1

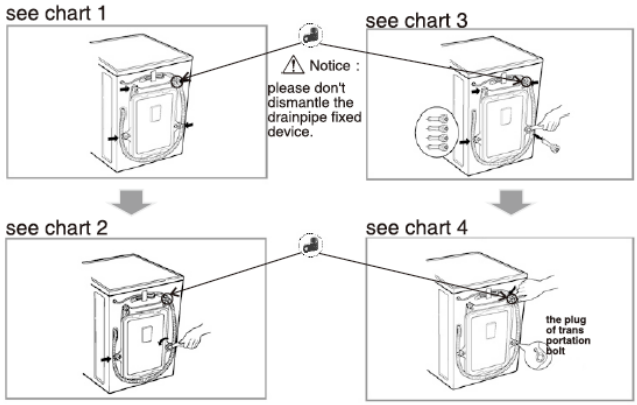

Fig./Img./Abb./Afb./Rys./Orb 2

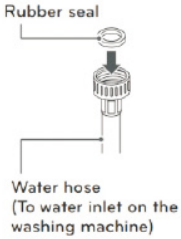

Fig./Img./Abb./Afb./Rys./Orb 3

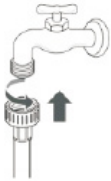

Fig./Img./Abb./Afb./Rys./Orb 4

Fig./Img./Abb./Afb./Rys./Orb 5

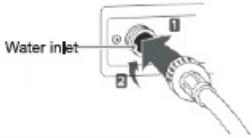

Fig./Img./Abb./Afb./Rys./Orb 6

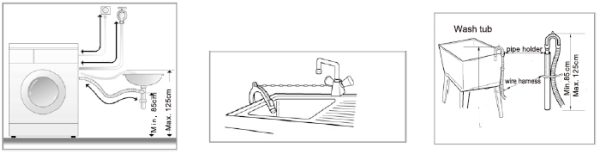

Fig./Img./Abb./Afb./Rys./Orb 7

Fig./Img./Abb./Afb./Rys./Orb 8

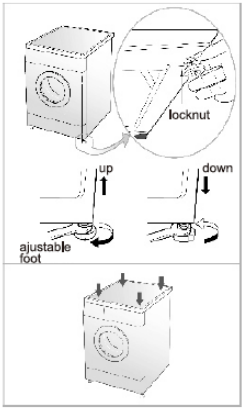

Fig./Img./Abb./Afb./Rys./Orb 9

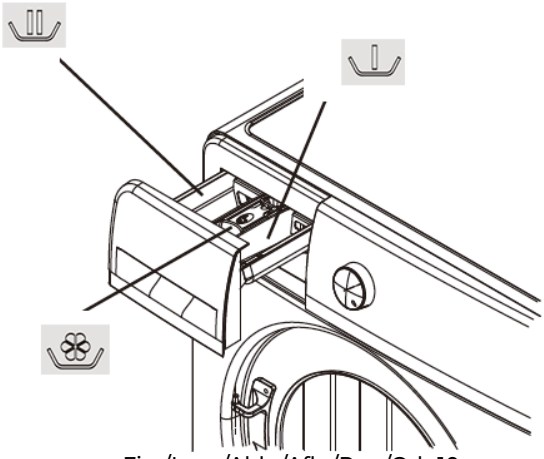

Fig./Img./Abb./Afb./Rys./Orb 10

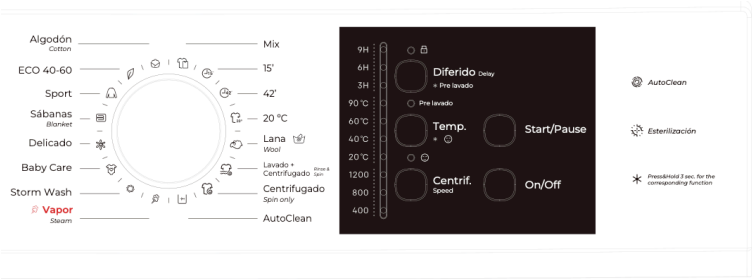

Fig./Img./Abb./Afb./Rys./Orb 11

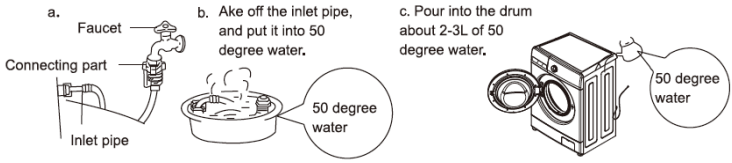

Fig./Img./Abb./Afb./Rys./Orb 12

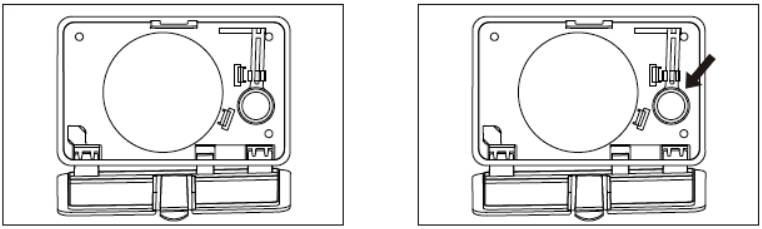

The pictures are for reference only, and the actual product shall prevail

Fig./Img./Abb./Afb./Rys./Orb 13

evvohome.com

Evvo Home Europe S.L.
Crta. Madrid 9
37900 Santa Marta de Tormes
(Salamanca) SPAIN
CIF: B-37556842